ଜୀବ ଜୀବନ ସମ୍ବାଦ

୧୧

ଜଳ ଜୀବନ ସମ୍ବାଦ ୨୭
(ଅପ୍ରେଲ-ସେପ୍ଟେମ୍ବର, ୨୦୧୫)

ଯୋଗାଯୋଗ ଠିକଣା

RCDC

ରିଜିଓନାଲ୍ ସେଣ୍ଟର୍ ଫର୍ ଡେଭେଲପ୍‌ମେଣ୍ଟ୍ କୋଅପରେସନ୍
ଏଚ୍‌ଆଇଜି-୨୬, କେ-୬
ଫେଜ୍-୨, କଳିଙ୍ଗ ବିହାର
ଭୁବନେଶ୍ୱର - ୭୫୧ ୦୧୯ (ଓଡ଼ିଶା)
ଟେଲିଫାକ୍ସ : (୦୬୭୪)୨୪୭୫୪୧୦, ୨୪୭୫୬୫୨
E-mail: rcdcbbsr@gmail.com
Website: www.rcdcindia.org

ସମ୍ପାଦନା
ରିଜିଓନାଲ୍ ସେଣ୍ଟର୍ ଫର୍ ଡେଭେଲପ୍‌ମେଣ୍ଟ୍ କୋଅପରେସନ୍

ସଂଯୋଜନା
ବିମଳ ପ୍ରସାଦ ପାଣ୍ଡିଆ
ଦିଲ୍ଲୀପ ସୁବୁଦ୍ଧି
ପ୍ରଭାତ ମିଶ୍ର
ଅମର କୁମାର ଗୌଡ଼

ଅଳଙ୍କରଣ
ବଳଦେବ ମହାରଥୀ

ବ୍ୟଙ୍ଗଚିତ୍ର
କମଳାକାନ୍ତ ରଥ

ଅକ୍ଷର ଓ ଅଙ୍ଗସଜ୍ଜା
ରାମକୃଷ୍ଣ ମହାରଣା

ସହାୟତା
WaterAid
ୱାଟର୍‌ଏଡ୍ ଇଣ୍ଡିଆ

କେବଳ ଘରୋଇ ପ୍ରସାରଣ ପାଇଁ

ଏ ସଂଖ୍ୟାରେ... **ପୃଷ୍ଠା**

ସମ୍ପାଦକୀୟ
ପାଣିକୁ ମାଟି ତଳ ରାସ୍ତା ଦେଖାଇ ଦିଆଯିବାର ବେଳ ୩

ମୁଖ୍ୟ ପ୍ରସଙ୍ଗ
ଭୂତଳ ଜଳର ବେଳ ? ୪
ବିଷ ପାଣିରେ ଚାଷ ୭

ପ୍ରସଙ୍ଗ
ଜଳବାୟୁ ପରିବର୍ତ୍ତନ ଓ ଭୂତଳ ଜଳ ୧୦
ଭାରତ ବିଶ୍ୱର ପ୍ରମୁଖ ଭୂତଳ ଜଳ ବ୍ୟବହାରକାରୀ ରାଷ୍ଟ୍ର ୧୪

ସିଆର
ଅସୁମାରୀ କାମନା, ସୀମିତ ଆଇନଗତ ବ୍ୟବସ୍ଥା ୧୬
ଯୋଜନାକୁ ଜୋଡା ୨୬
ଛାତ ଉପର ବର୍ଷାଜଳ ଅମଳ ଓ ଭୂତଳ ଜଳ ପୁନଃଭରଣ ୨୭

ଜଳଛବି
ମୁଣ୍ଡ ଖଟାଇଛି 'ମାଇଣ୍ଡ ଟ୍ରି ୨୮

ଘଟଣାଚକ୍ର
ଆଦର୍ଶ ସହର ଭୁବନେଶ୍ୱରରେ ଭୂତଳ ଜଳ ପାଲଟୁଛି ଜହର ୩୦
ଡିଲାପଣକୁ ଡେଲା ମାଡ଼ ୩୨

ମନ୍ଥନ
ଅସୁମାରୀ କାମନା, ସୀମିତ ଆଇନ ୩୫

ଜୀବନ ଜୀବିକା
ଭୂତଳ ଜଳ ପୁନଃଭରଣର ମ୍ୟାଜିକ୍ ୪୦

ନଈ ସେପାରି
ପ୍ରାଚୀନ ମନ୍ଦିର ଜଳାଶୟର ବିସ୍ମୟ ୪୧

ଦରିଆପାରି
ଶୋଷା ଚାଲିଛି ମାଟି ତଳର ପାଣି ୪୩

ନଅପାଣି **୪୩**

ଅନୁଚିନ୍ତା **୪୪**

ଆପଣଙ୍କ ମତାମତ

ମହାଶୟ,
ଅଭିନନ୍ଦନ ଜାଣିବେ। ଜଳ ଜୀବନ ସମ୍ବାଦ ପତ୍ରିକାଟି ପାଇ ବହୁତ ଖୁସି ହେଲି। ଏଥିରେ ପ୍ରକାଶିତ ପ୍ରଚ୍ଛଦ ପ୍ରସଙ୍ଗ ଖୁବ୍ ଉପାଦେୟ ଓ ତଥ୍ୟଭିତ୍ତିକ। ପ୍ରକୃତିର ଏହି ସୀମିତ ସମ୍ବଳକୁ ଯେଭଳି ଅବିବେକିପୂର୍ଣ୍ଣ ବ୍ୟବହାର ହେଉଛି; ଦିନ ଆସିବ ଜଳ ଯନ୍ତ୍ରଣା ଦ୍ୱିଗୁଣିତ ହେବ। ଜଳ ସଂରକ୍ଷଣ, ସୁରକ୍ଷା, ପ୍ରଦୂଷଣ ଓ ଜଳ ଜନିତ ଜୀବିକାକୁ ନେଇ 'ଜଳ ଜୀବନ ସମ୍ବାଦ' ଯେଭଳି ପୟାସ କରିଆସିଛି ତାହା ଧନ୍ୟବାଦର ପାତ୍ର। ମୋ ବିଚାରରେ ଏଭଳି ଏକ ପତ୍ରିକା ନିୟମିତ ଭାବେ ପ୍ରକାଶିତ ହେବା ଉଚିତ। ଏଭଳି ପ୍ରସଙ୍ଗକୁ ନେଇ ସ୍ୱତନ୍ତ୍ରଭାବେ ଉପସ୍ଥାପନା ରାଜ୍ୟରେ କାଁ ଭାଁ ହେଉଛି। ଇତି ।

ଦିଲ୍ଲୀପ କୁମାର ସାବତ
ସାମ୍ବାଦିକ, ବ୍ରହ୍ମପୁର

ପାଣିକୁ ମାଟି ତଳ ରାସ୍ତା ଦେଖାଇ ଦିଆଯିବାର ବେଳ

କିଏ ଚାଲିପାରୁନି ତ କାହା ଅଣ୍ଟାରେ ବଳ ନାହିଁ। ଯୁଆନମାନେ ଠେଙ୍ଗାଟିଏ ଧରିଲେ ଯାଇ ବାଟ ଚାଲୁଛନ୍ତି। ବିଗତ ଦୁଇ ଦଶନ୍ଧି ଧରି ଫ୍ଲୋରାଇଡ୍ ପ୍ରଦୂଷିତ ଦୁଃଖକୁ ଏମିତି ଭୋଗି ଚାଲିଛନ୍ତି ନୂଆପଡ଼ାବାସୀ। ପିଇବା ପାଣି କହିଲେ ସରକାର ନଳକୂଅ ଖୋଳାକୁ ବୁଝିଆସିଛନ୍ତି। ଗୋଟିଏ ପଟେ ନଳକୂପ ଖୋଳା ଚାଲିଥିଲାବେଳେ ଅନ୍ୟପଟେ ଅତ୍ୟଧିକ ଫ୍ଲୋରାଇଡ୍ ପ୍ରଦୂଷଣ କାରଣରୁ ପ୍ରଶାସନ ନଳକୂପ ଗୁଡ଼ିକରେ ନାଲି ଛକି ମାରି ପିଇବା ପାଇଁ ବାରଣ କରୁଛନ୍ତି। ଏଭଳି ସ୍ଥିତିରେ ନାବାର୍ଡର ସହାୟତାରେ ଜିଲ୍ଲାର ଜଳକଷ୍ଟ ଭୋଗୁଥିବା ୫୦୦ ଗାଁ ପାଇଁ ଆରମ୍ଭ ହୋଇଛି ପାଇପ ଜଳ ଯୋଗାଣର ମେଗା ପ୍ରକଳ୍ପ। ଭୂତଳ ଜଳ ଆଧାରିତ ଏହି ପ୍ରକଳ୍ପ କେତେ ଜହରମୁକ୍ତ ହୋଇପାରିବ ତାକୁ ନେଇ ଏବେ ଉଠିଛି ପ୍ରଶ୍ନ।

ବିଶ୍ୱର ସମୁଦାୟ ଜନସଂଖ୍ୟାର ଛଅ ଭାଗରୁ ଭାଗେ ରହନ୍ତି ଭାରତରେ। ଚାଳିଶି ଭାଗରୁ ଭାଗେ ଆୟତନରେ ରହୁଥିବା ଆମ ଦେଶବାସୀ ପୃଥିବୀର ମୋଟ ଭୂତଳ ଜଳ ଆହରଣର ଚାରି ଭାଗରୁ ଭାଗେ ଉତ୍ତୋଳନ କରନ୍ତି। ଆମ ଦେଶରେ ଭୂତଳ ଜଳ ଉତ୍ତୋଳନ କରିବା ପାଇଁ ପ୍ରାୟ ଏକ କୋଟି ନବେ ଲକ୍ଷରୁ ଅଧିକ ଉତ୍ସ ଥିବା କହନ୍ତି କେନ୍ଦ୍ରିୟ ଭୂତଳ ଜଳ ବୋର୍ଡର ଅଧ୍ୟକ୍ଷ ସାଲିମ ରୋମାନି। ୨୦୦୭ରେ ହୋଇଥିବା ଏକ ଗବେଷଣା ବିବରଣୀକୁ ଉଦ୍ଧୃତ କରି ସଲିମ ରୋମାନି କହନ୍ତି ଯେ ଭୂତଳ ଜଳ ଆହରଣରେ ଆମ ଦେଶବାସୀ ପ୍ରମୁଖ ପସନ୍ଦ ରଖନ୍ତି। ଗଭୀର କୂଅ ଓ ବିଜ୍ଞତା ନାମକ ଏକ ପୁସ୍ତକରେ ଭାରତର ଭୂତଳ ଜଳର ମାତ୍ରାଧିକ ଆହରଣକୁ ନେଇ ଚିନ୍ତା ପ୍ରକଟ କରାଯାଇଛି।

ଭୂତଳ ଜଳ ଆପେ ଆପେ ସୃଷ୍ଟି ହୁଏ ନାହିଁ। ଭୂପୃଷ୍ଠରେ ଅଧିକ ସମୟ ସ୍ଥିର ରହିବ ବା ଯେତେ ଅଧିକ ଧୀର ଗତିରେ ଆଗକୁ ବଢ଼ିବ ସେତେ ଅଧିକ ଜଳ ଭୂତଳକୁ ପ୍ରବେଶ କରିବାର ସୁଯୋଗ ପାଇବ। ଭୂତଳ ଜଳକୁ ପୁନଃଭରଣା କରିବାର ମୁଖ୍ୟ ଉତ୍ସ ହେଲା ବର୍ଷାଜଳ। ବର୍ଷାଜଳ ସବୁଜ ଆଚ୍ଛାଦିତ ଗଛପତ୍ର ବା ମାଟିରେ ପଡ଼ି ମାଟି ତଳକୁ ଯିବା ପାଇଁ ରାସ୍ତା ପାଉଥିଲା। ବିଗତ ଦୁଇ ତିନି ଦଶନ୍ଧି ମଧ୍ୟରେ ବ୍ୟାପକ ବୃକ୍ଷ ଛେଦନ ଓ ଧରିତ୍ରୀ ଉପରେ ସବୁଜ ଆଚ୍ଛାଦନ ହ୍ରାସ ପାଇଛି। ବିକାଶ ପାଇଁ କଂକ୍ରିଟ୍ ଓ ସିମେଣ୍ଟ ସଡ଼କ ପର୍ଯ୍ୟାପ୍ତ ପରିମାଣରେ ନିର୍ମାଣ ହେବାରେ ଲାଗିଛି। ବର୍ଷାଜଳ ଯଦି ଗଛରେ ନପଡ଼ି

ସମ୍ପାଦକୀୟ

ସିଧା ସିମେଣ୍ଟ ଚଟାଣରେ ପଡ଼େ ତେବେ ଦ୍ରୁତ ଗତିରେ ନିମ୍ନଗାମୀ ହେବାରେ ଲାଗିବ। ଏବେ ସେହି ଅବସ୍ଥା ଦେଖିବାକୁ ମିଳୁଛି। ସବୁଜ ଆଚ୍ଛାଦନ ଓ ଜଙ୍ଗଲ ହ୍ରାସ ମଧ୍ୟ ବର୍ଷାର ପ୍ରକାରକୁ ବଦଳାଇ ଦେଇଛି। ଝିପିଝିପି ଓ କୁଣ୍ଡାଝରା ବର୍ଷା ହେଲେ ମାଟିରେ ଯେପରି ଭେଦିବ ମୂଷଳ ବା ଦୁମୁକୁଣୀ ବର୍ଷା ହେଲେ ସେପରି ମାଟିକୁ ଭେଦି ପାରିବ ନାହିଁ ବା ଗୋଟିଏ ସ୍ଥାନରେ ଅଧିକ ସମୟ ସ୍ଥିରହୋଇ ରହିପାରିବ ନାହିଁ। ତେଣୁ ବର୍ଷା ଅଧିକ ହେଉଥିବା ରାଜ୍ୟଗୁଡ଼ିକରେ ଯେ ଭୂତଳ ଜଳ ସ୍ଥିତି ଭଲ ସେ କଥା ଦୃଢ଼ତାର ସହ କୁହାଯାଇପାରିବ ନାହିଁ। ବର୍ଷା ବିହୀନ ଶୁଷ୍କ ଅବସ୍ଥା ଲମ୍ବା ସମୟ ଧରି ରହିଲେ ମୃତ୍ତିକାର ଆର୍ଦ୍ରତା ଦ୍ରୁତ ଗତିରେ ଶୁଖିଯାଏ ଓ ଭୂତଳ ଜଳର ପୁନର୍ଭରଣା ସମ୍ଭାବନାକୁ ଆହୁରି ହ୍ରାସ କରିଥାଏ। ଜଳବାୟୁର ପରିବର୍ତ୍ତନ କାରଣରୁ ପ୍ରବଳ ଲଗାଣ ବର୍ଷା ଓ ମରୁଡ଼ି ଭଳି ଦ୍ୱୈତ ବିପଦ ଉଦ୍‌ବେଗଜନକ ଭାବେ ବଢ଼ି ଭୂତଳ ଜଳ ଉତ୍ସଗୁଡ଼ିକର ଉପରେ ପ୍ରଭାବ ପକାଇଛି।

ଭୂତଳ ଜଳ ଜମି ମାଲିକଙ୍କ ଏକଚାଟିଆ ସଂପତ୍ତି ହେବାକଥା ନୁହେଁ। ଏହା ସାମୁହିକ ସଂପତ୍ତି। ସଂପୂର୍ଣ୍ଣ ଜୀବସତ୍ତାର ଜୀବନ ଓ ବିକାଶ ଏହା ଉପରେ ନିର୍ଭର କରେ। ପ୍ରକୃତିର ଅବ୍ୟର୍ଥ ବରଦାନ ଜଳ ସମ୍ପଦର ସୁରକ୍ଷା, ସଂରକ୍ଷଣ ଓ ପରିଚାଳନା ଦିଗରେ ସମନ୍ୱିତ ଆଇନ କାର୍ଯ୍ୟକାରୀ କରାଯିବାର ଆବଶ୍ୟକତା ମଧ୍ୟ ରହିଛି।

ଭୂପୃଷ୍ଠ ଜଳକୁ ବିଜ୍ଞତାର ସହ ବ୍ୟବହାର କରାଯିବା ସହ କେଉଁ ପ୍ରକାର ବ୍ୟବହାର ପାଇଁ କେଉଁ ପଦ୍ଧତି ଓ ଯନ୍ତ୍ରପାତି ବ୍ୟବହାର ହେବ ତାର ନିର୍ଦ୍ଧାରଣ କରାଯିବା ଉଚିତ୍। ଜଳ ସମ୍ପଦ ବିଭାଗ, କେନ୍ଦ୍ରୀୟ ଭୂତଳ ଜଳ ବୋର୍ଡ, ପରିବେଶ ବିଭାଗ, ପ୍ରଦୂଷଣ ନିୟନ୍ତ୍ରଣ ବିଭାଗ, ଗ୍ରାମ ପଞ୍ଚାୟତ, ପଞ୍ଚାୟତ ସମିତି ଓ ଜିଲ୍ଲା ପରିଷଦ ଭଳି ସଂସ୍ଥା ବା ବିଭାଗଗୁଡ଼ିକ ନିକଟରେ ଜଳର ପରିଚାଳନା ଓ ନିୟନ୍ତ୍ରଣ ପାଇଁ ଅନେକ କ୍ଷମତା ଓ ଦାୟିତ୍ୱ ନ୍ୟସ୍ତ କରାଯାଇଛି କିନ୍ତୁ ସେମାନେ ଜଳର ବ୍ୟବହାର ଉପରେ ଅଧିକ ଧ୍ୟାନ ଦେଉଥିବା ବେଳେ ଭୂତଳ ଜଳର ପୁନଃଭରଣ ବିଷୟରେ ଆଦୌ ମୁଣ୍ଡ ଖେଳାଇ ନଥାନ୍ତି। ରାଜ୍ୟ ସରକାରଙ୍କ ପକ୍ଷରୁ ୨୦୧୪-୧୫ ଆର୍ଥିକ ବର୍ଷରେ ରାଜ୍ୟର ସହରାଞ୍ଚଳ ଗୁଡ଼ିକରେ ଛାତ ଉପରେ ବର୍ଷାଜଳ ଅମଳ ଓ ଭୂତଳ ଜଳ ପୁନଃଭରଣ ପାଇଁ ଏକ ନୂତନ ଯୋଜନା ଆରମ୍ଭ କରାଯାଇଛି। ଭୁବନେଶ୍ୱର, ବ୍ରହ୍ମପୁର, ଟିଟିଲାଗଡ଼, ବଲାଙ୍ଗିର ଓ ଝାରସୁଗୁଡ଼ାରେ ପ୍ରଥମ ପର୍ଯ୍ୟାୟରେ ପାଞ୍ଚବର୍ଷ ପାଇଁ ଏହା କାର୍ଯ୍ୟକାରୀ ହେବ। ୨୧୫୦ ବର୍ଗଫୁଟରୁ କମ୍ ଓ ତିନି ମହଲାରୁ କମ୍ ହୋଇଥିବା କୋଠାଘର ଗୁଡ଼ିକ ଏହି ଯୋଜନା ପାଇଁ ଉପଯୁକ୍ତ। ଆଗ୍ରହୀ ପକ୍ଷମାନେ ପ୍ରକଳ୍ପ କଲେ ମୋଟ ଖର୍ଚ୍ଚର ୫୦ ପ୍ରତିଶତ କିମ୍ବା ସର୍ବାଧିକ ୪୫ ହଜାର ଟଙ୍କାର ରିହାତି ପାଇପାରିବେ। ଛାତ ଉପରେ ବର୍ଷାଜଳ ଅମଳ ସହରାଞ୍ଚଳର ଜଳଚାପକୁ ଲାଘବ କରିପାରିବାର ସମ୍ଭାବନା ରଖିଥିବା ସତ୍ତ୍ୱେ ରାଜ୍ୟରେ ଛାତ ଉପର ବର୍ଷାଜଳ ଅମଳ ପ୍ରକଳ୍ପର ଗତି ଅତ୍ୟନ୍ତ ଧୀମା।

ଦୌଡ଼ୁଥିବା ପାଣିକୁ ଚାଲିବା ଶିଖାଅ ବୋଲି ଜଳ ବିଭାଜିକା ମିଶନର ନାରା ଓ ଲକ୍ଷ୍ୟ ଥିଲା। ପାଣି ଧୀର ହେଲେ ମାଟିକୁ ଭେଦି ତଳକୁ ତଳକୁ ଯିବ। ବ୍ୟାଙ୍କ୍ ଖାତାରେ ସଞ୍ଚୟ ଧନ ବଢ଼ିବା ଭଳି ଭୂତଳ ଜଳ ସଞ୍ଚୟ ବଢ଼ିବ। ଯାହା ସମଗ୍ର ଜୀବସତ୍ତାକୁ ତିଷ୍ଠି ରଖାଇବାରେ ସକ୍ଷମ ହୋଇପାରିବ।

✧

ଭୂତଳ ଜଳର ବେଳ ?

ଭୂତଳ ଜଳ ଏକ ସମ୍ପଦ ବୋଲି ଥିବା ଧାରଣା ବିପଦରେ ପରିବର୍ତ୍ତିତ ନ ହେଉ

'ଛଅଟି ବୋର୍‌ୱେଲ୍ ଖୋଳି ସାରିଲିଣି । ଆହୁରି ଦୁଇଟି ଖୋଳିବି', ଖୁସିରେ କହନ୍ତି ଆଦିତେଶ୍ୱର ମିଶ୍ର । ତାଙ୍କର ସବୁଯାକ ଗଭୀର ନଳକୂଅ ୨୦୧୩ ମସିହାର ଗ୍ରୀଷ୍ମଋତୁରେ ହିଁ ଖୋଳା ହୋଇଛି । ସେଥିରୁ ତିନିଟିରେ ଆଦୌ ପାଣି ବାହାରିନି । କିନ୍ତୁ ବୌଦ୍ଧ ଜିଲ୍ଲା କଣ୍ଟାମାଳ ବ୍ଲକର ନିବାସୀ କୃଷକ ଆଦିତେଶ୍ୱରଙ୍କର ସେଥିରେ ଆଦୌ ଦୁଃଖ ନାହିଁ । ତିନିଟିରେ ତ କିଛିକିଛି ପାଣି ବାହାରୁଛି ! ସେ ଖୁସି ହେବାର ଅନ୍ୟ କାରଣ ବି କମ୍ ନାହିଁ । 'ସବୁ ତ ସରକାର ଦେଉଛି, କୋଉ ହାତରୁ ବାଜୁଛି ଯେ', ଶ୍ରୀ ମିଶ୍ରଙ୍କ ଠାରୁ ଉତ୍ତର ମିଳିଗଲା । 'ନଅଟି ବୋରୱେଲ ପାଇଁ ମୋତେ ଜମା କରିବାକୁ ପଡିଛି ମୋଟେ ୯,୦୦୦ ଟଙ୍କା । ଆଜିକାଲି ସେତିକି ଟଙ୍କା ମାସକର ପାନବିଡିରେ ସରିଯାଉଛି ପ୍ରାୟ', ଆଉ ଟିକିଏ ବଳିଷ୍ଠ ହେଲା ଆଦିତେଶ୍ୱରଙ୍କ ଖୁସିର କାରଣ । ଯୋଉ ଗାଁ ରାସ୍ତାମାନଙ୍କରେ ଦଶବର୍ଷ ତଳେ 'ଫଟଫଟି'ଟିଏ ମଧ୍ୟ ଦିଶୁ ନଥିଲା ଏବେ ସେଠି ଲାଗି ରହିଛି ବୋର୍‌ୱେଲ ଖୋଳୁଥିବା ବିଶାଳ ରିଗ୍ ମେସିନ ଟ୍ରକ ମାନଙ୍କର ଧାଁଦୌଡ । ବର୍ଷା ଆସିବା ପୂର୍ବରୁ ଯେତେ ଅଧିକ ବୋର୍‌ୱେଲ ଖୋଳାଯାଇ ପାରିବ ତାହାରି ଚିନ୍ତାରେ ସରକାରୀ କର୍ମକର୍ତ୍ତାଙ୍କଠାରୁ ଆରମ୍ଭ କରି ରିଗ୍ ମେସିନର ମାଲିକ । ସରକାରୀ କର୍ମଚାରୀଙ୍କୁ ହାକିମଙ୍କ ଆଦେଶ ଅଛି, ଏଥିରେ ଆଦୌ ହେଳା ନ କରିବା ପାଇଁ । ଏମିତି ସୁଯୋଗ ସହଜରେ ଆସେ ନାହିଁ । ରିଗ ମେସିନ ମାଲିକଙ୍କ କଚେ ପୁଅ ବାର । କୃଷକମାନେ ଅନ୍ୟ ଏକ କାରଣରୁ ବ୍ୟସ୍ତ । ଏତେ ମାହାଳିଆରେ ଓ ଏତେ ସୁବିଧାରେ ଏଡେ ବଡ ଲାଭ... ସୁଯୋଗ ଛାଡିବେ କାହିଁକି ? କାଲିକି ହୁଏତ ଏମିତି ସୁଯୋଗ ଆସି ନପାରେ । ସତେ ଯେମିତି ଏବେ ସମସ୍ତେ ଭୂତଳ ଜଳ ମୁହାଁ ।

ଓଡିଶା ପାଇଁ ଏହା ଏକ ଅଦ୍‌ଭୁତ ଅନୁଭୂତି । ହାର୍ଡ ରକ୍ ବା କଠିନ ଶିଳାସ୍ତର ଅଞ୍ଚଳରେ ଭୂତଳ ଜଳକୁ ଭୂପୃଷ୍ଠକୁ ଆଣିବା ପାଇଁ ଏମିତି ବିଶାଳ ପ୍ରୟାସ ଆଗରୁ କେବେ ବି ହୋଇ ନଥିଲା । ୨୦୦୬-୦୭ ବର୍ଷରେ ହୋଇଥିବା ଚତୁର୍ଥ କ୍ଷୁଦ୍ର ଜଳସେଚନ ଗଣନା ଅନୁସାରେ ଜଳସେଚନ ପାଇଁ ରାଜ୍ୟରେ ସେହି ସମୟ ସୁଦ୍ଧା ସମୁଦାୟ ୬,୦୩୫ଟି ଗଭୀର ନଳକୂଅ ଥିଲା । କିନ୍ତୁ କେବଳ ୨୦୧୧-୧୨ ଆର୍ଥିକ ବର୍ଷରେ ଖୋଳାଯାଇଥିଲା ତାହାର ଦୁଇଗୁଣରୁ ବି ଅଧିକ ଗଭୀର ନଳକୂଅ । ସେ କିଛି ନୁହଁ । ଗଭୀର ନଳକୂଅ ମାଧ୍ୟମରେ ନୂଆ ଜଳସେଚନ ସୃଷ୍ଟି ପାଇଁ ସରକାରଙ୍କ ଲକ୍ଷ୍ୟ ଆକାଶ ଭଳି ବିଶାଳ । ପାଞ୍ଚ

ସଂଖ୍ୟା ପ୍ରସଙ୍ଗ

ବର୍ଷରେ ଏକ ଲକ୍ଷ ଗଭୀର ଜଳସେଚନ ନଳକୂଅର ଯୋଜନା ହୋଇଛି । ପ୍ରାୟ ୧,୬୦୦ କୋଟି ଟଙ୍କାର ଖର୍ଚ୍ଚ ଅଟକଳ ହୋଇଛି । ଓଡିଶା ସରକାରଙ୍କ ତଥ୍ୟ ଅନୁସାରେ ୨୦୧୦-୧୧ରୁ ୨୦୧୫-୧୬ର ମଧ୍ୟ ସୁଦ୍ଧା ପ୍ରାୟ ୧,୨୦୭ କୋଟି ଟଙ୍କା ଖର୍ଚ୍ଚ ହୋଇ ୫୯,୦୩୦ଟି ଗଭୀର ନଳକୂଅ ଜଳସେଚନ ପାଇଁ ଖୋଳା ହୋଇସାରିଲାଣି ।

ସରକାରଙ୍କ ହିସାବ ଅନୁସାରେ ୨୦୧୩-୧୪ ଆର୍ଥିକ ବର୍ଷ ଶେଷ ସୁଦ୍ଧା କେବଳ ଗଭୀର ନଳକୂପ ମାଧ୍ୟମରେ ୨.୦୧ ଲକ୍ଷ ହେକ୍ଟର ଜମିରେ ଜଳସେଚନର ସୁବିଧା କରାଯାଇ ସାରିଥିଲା । ତାହା ରାଜ୍ୟରେ ସୃଷ୍ଟି ହୋଇଥିବା ମୋଟ ଜଳସେଚିତ ଅଞ୍ଚଳର ୫.୮ ପ୍ରତିଶତ । ଏହା ମଧ୍ୟରେ ଗଭୀର ନଳକୂଅର ସଂଖ୍ୟା ଆହୁରି ବଢି ସାରିଲାଣି । ଏହା ବ୍ୟତୀତ ଅଗଭୀର ନଳକୂଅ ତଥା ଖୋଲାକୂଅ ମାଧ୍ୟମରେ ଅନେକ ଅଞ୍ଚଳ ଜଳସେଚିତ ହେଉଛି ।

ଖାଲି ଜଳସେଚନ ନୁହେଁ ପାନୀୟ ଜଳଯୋଗାଣ, ଶିଳ୍ପ ତଥା ଅନ୍ୟାନ୍ୟ ବ୍ୟବହାର ପାଇଁ ମଧ୍ୟ ଭୂତଳ ଜଳ ଉପରେ ଅତ୍ୟଧିକ ଯୋର ପଡୁଛି । ଓଡିଶାରେ ବର୍ଷା ବହୁତ ହୁଏ । କମ୍ ବର୍ଷା ହେଉଥିବା ଅଞ୍ଚଳରେ ଭୂତଳ ଜଳ ଉପରେ ଯୋର ଆବଶ୍ୟକ ମନେ ହୋଇପାରେ କିନ୍ତୁ ଓଡିଶାରେ ମଧ୍ୟ ପାନୀୟ ଜଳ ପାଇଁ ଭୂତଳ ଜଳକୁ ସୁଲଭ ବୋଲି ଧରି ନିଆଯାଇଛି । କେନ୍ଦ୍ର ସରକାରଙ୍କ ପାନୀୟ ଜଳ ଓ ପରିମଳ ବିଭାଗର ଏମ.ଆଇ.ଏସ.ରେ ଥିବା ତଥ୍ୟ ଅନୁସାରେ ଓଡିଶାର ଗ୍ରାମାଞ୍ଚଳରେ ମୋଟ ୪,୬୫,୧୦୬ଟି ଗ୍ରାମ୍ୟ ଜଳଯୋଗାଣ ଯୋଜନା ରହିଛି । ତାହା ମଧ୍ୟରୁ ୪,୬୩,୨୦୧ଟି ବା ମୋଟ ଜଳଯୋଗାଣ ଉତ୍ସର ୯୯.୫୯ ପ୍ରତିଶତ ଉତ୍ସ ଭୂତଳ ଜଳ ଆଧାରିତ ଅଟେ । ଏହା ଭୂତଳ ଜଳ ଉପରେ ଆଶ୍ରାର ଜାତୀୟ ହାରାହାରିଠାରୁ ମଧ୍ୟ ଅଧିକ । ହାତମରା ନଳକୂଅ ତ ସହଜେ ଭୂତଳ ଜଳ ଆଧାରିତ । ଅତି କମ୍‌ରେ ପାଇପ ଜଳ ଯୋଗାଣ ପ୍ରକଳ୍ପ ଗୁଡିକ ଭୂପୃଷ୍ଠ ଜଳ ଉପରେ ଅଧିକ ଆଶ୍ରିତ ହେଉ ବୋଲି ଉଭୟ କେନ୍ଦ୍ର ଓ ରାଜ୍ୟ ସରକାର ଚାହାନ୍ତି । ଜାତୀୟ ଗ୍ରାମ ପାନୀୟ ଜଳ ଯୋଗାଣ ଯୋଜନାରେ ମଧ୍ୟ ତାହା ସ୍ପଷ୍ଟ କରି କୁହାହୋଇଛି । କିନ୍ତୁ ପାଇପ ଜଳ ଯୋଗାଣ ପ୍ରକଳ୍ପଗୁଡିକର ବି ଭୂତଳ ଜଳ ଉପରେ ଚାପ କମି ନାହିଁ । ଓଡିଶାରେ ଥିବା ୧୬,୮୪୯ଟି ପାଇପ ଜଳଯୋଗାଣ ପ୍ରକଳ୍ପ ମଧ୍ୟରୁ ୯୧.୧୪ ପ୍ରତିଶତ ଭୂତଳଜଳ ଆଧାରିତ ଅଟେ । ଏହା ମଧ୍ୟ ଜାତୀୟ ହାର ୮୬ ପ୍ରତିଶତଠାରୁ ଢେର ଅଧିକ ।

ଓଡିଶାରେ ଉତ୍ତୋଳିତ ହେଉଥିବା ମୋଟ ଭୂତଳ ଜଳର ପ୍ରାୟ ୮୦ ପ୍ରତିଶତ ଜଳସେଚନରେ ଲାଗିଥାଏ । ତେଣୁ ତାହାରି ପ୍ରଭୂତ ପ୍ରଭାବ ଅନ୍ୟ ବ୍ୟବହାର ଉପରେ ବି ପଡିଥାଏ । ଜଳସେଚନ ପାଇଁ ଭୂତଳ ଜଳର ବ୍ୟବହାର ବଢିବା ସହିତ ପାନୀୟ ଜଳଯୋଗାଣ, ଶିଳ୍ପ ତଥା ସହର ବିକାଶ ଆଦିରେ ମଧ୍ୟ ଭୂତଳ ଜଳର ବ୍ୟବହାର ବ୍ୟାପକ ହେବାରେ ଲାଗିଛି । ଭୂତଳ ଜଳସ୍ତର ହ୍ରାସକୁ ନେଇ ଉଦ୍‌ବେଗ ପ୍ରକାଶ ପାଇବା ପରେ ଓଡିଶା ସରକାର ୨୦୧୦ ମସିହା ଡିସେମ୍ବର ମାସରେ ଏକ ନିୟନ୍ତ୍ରଣ ଜାରି କରିଥିଲେ । ତହିଁରେ କୁହାଯାଇଥିଲା ଉପଯୁକ୍ତ କର୍ତ୍ତୃପକ୍ଷଙ୍କଠାରୁ ଆବଶ୍ୟକ ପୂର୍ବ ଅନୁମତି ନ ଆଣି ଅତି ସଙ୍କଟାଞ୍ଚଳ ଭାବରେ ଚିହ୍ନିତ ହୋଇଥିବା ଅଞ୍ଚଳରେ ଦୈନିକ ୨୫ ଘନମିଟରରୁ ଅଧିକ ଜଳ ଆବଶ୍ୟକ କରୁଥିବା ଶିଳ୍ପସଂସ୍ଥା, ସଙ୍କଟାଞ୍ଚଳ ଅଞ୍ଚଳରେ ଦୈନିକ ୫୦ ଘନମିଟରରୁ ଅଧିକ ଜଳ ଆବଶ୍ୟକ କରୁଥିବା ଶିଳ୍ପସଂସ୍ଥା ଓ ଆଂଶିକ

ସଙ୍କଟାଞ୍ଚଳରେ ଦୈନିକ ୧୦୦ ଘନମିଟର ଜଳ ଆବଶ୍ୟକ କରୁଥିବା ଶିଳ୍ପସଂସ୍ଥା ଜଳ ଭୂତଳ ଜଳ ବ୍ୟବହାର କରି ପାରିବେ ନାହିଁ । ସେହିଭଳି ସୁରକ୍ଷିତ ଅଞ୍ଚଳ ବୋଲି ଚିହ୍ନିତ ହୋଇଥିବା କଠିନ ଶିଳାସ୍ତର ଅଞ୍ଚଳରେ ମଧ୍ୟ ଦୈନିକ ୧୦୦୦ ଘନମିଟର ଜଳ ଉତ୍ତୋଳନ ପାଇଁ ତଥା ଅନ୍ୟ ଅଞ୍ଚଳରେ ଦୈନିକ ୨୦୦୦ ଘନମିଟର ଉତ୍ତୋଳନ ପାଇଁ କେନ୍ଦ୍ରୀୟ ଭୂତଳ ଜଳ କର୍ତ୍ତୃପକ୍ଷଙ୍କଠାରୁ ପୂର୍ବ ଅନୁମତି ଆଣିବାକୁ ହେବ । ତେବେ ଆଇନକାନୁନକୁ ଦିନ ଦିପହରେ ଗୋଇଠା ମରା ହେଉଥିବାର ପ୍ରମାଣ କିଛି କମ୍ ନୁହେଁ । ଶିଳ୍ପ ସଂସ୍ଥାଗୁଡିକ କେତେ ଭୂତଳ ଜଳ ବ୍ୟବହାର କରୁଛନ୍ତି ତାହାକୁ ନେଇ କାହା ପାଖରେ ସଠିକ୍ ହିସାବ ଥିବାର ଜଣା ପଡୁନାହିଁ । ରାଜ୍ୟ ସରକାରଙ୍କ ଜଳ ସମ୍ପଦ ବିଭାଗ ପକ୍ଷରୁ ବର୍ଷ ୨୦୧୩-୧୪ ପାଇଁ ପ୍ରକାଶିତ ବାର୍ଷିକ ବିବରଣୀରେ ୨୦୦୮-୦୯ ବର୍ଷରେ କରାଯାଇଥିବାର ସର୍ଭେକୁ ହିଁ ଉଦ୍ଧୃତ କରାଯାଇଛି । ଅର୍ଥାତ ଭୂତଳ ଜଳର ତଥ୍ୟ ପ୍ରାୟ ଅପଡେଟ ହୋଇପାରୁ ନାହିଁ । ଉଦ୍ଧୃତ ହୋଇଥିବା ସେହି ଆକଳନରେ କୁହାଯାଇଥିଲା ଯେ ମୋଟ ଭୂତଳ ଜଳ ଉତ୍ତୋଳନ ମଧ୍ୟରୁ ଶିଳ୍ପ ପାଇଁ ପ୍ରାୟ ୩.୩୯ ପ୍ରତିଶତ ଜଳ ଉତ୍ତୋଳନ ହେଉଛି । ଏହାକୁ କିନ୍ତୁ ସହଜରେ ବିଶ୍ୱାସ କରି ହେଉନାହିଁ । ଖବରକାଗଜ ଟେଲିଭିଜନ ଆଦିରୁ ଯାହା ଲୋକଲୋଚନକୁ ଆସେ ତାହା ଏକ ଭୟାବହ ଚିତ୍ରର ଅବତାରଣା କରେ । କଳିଙ୍ଗନଗର ଶିଳ୍ପାଞ୍ଚଳ, ଝାରସୁଗୁଡା, ତାଳଚେର-ଅନୁଗୁଳ ଭଳି ଅଞ୍ଚଳରେ ଭୂତଳ ଜଳସ୍ତରରେ ତୀବ୍ର ହ୍ରାସ ଖୁବ୍ ଚିନ୍ତା ଉଦ୍ରେକକାରୀ । ଜିନ୍ଦଲ, ଭୁଷଣ ଭଳି ବଡ଼ବଡ଼ କାରଖାନାରେ ଲୁଚାଚୋରାରେ ବ୍ୟାପକ ଭୂତଳ ଜଳ ବ୍ୟବହାର ହେଉଥିବାର ଖବର ଓ ଅଭିଯୋଗ ମଧ୍ୟ ଆସିଛି । କଳକାରଖାନାରେ ଭୂତଳ ଜଳ ବ୍ୟବହାର ଯୋଗୁଁ ଜଳସ୍ତର ହ୍ରାସ ପାଉଥିବାର ଅଭିଯୋଗ କିଛି କମ୍ ନୁହେଁ ।

ଓଡ଼ିଶା ଭୂତଳ ଜଳରେ କଣ ଖୁବ୍ ଧନୀ ?

ଓଡିଶାକୁ ନଦୀନାଳର ରାଜ୍ୟ ବୋଲି କୁହାଯାଏ । ତା'ସହିତ ବୋଧହୁଏ ଓଡିଶାରେ ପ୍ରଚୁର ପରିମାଣରେ ଭୂତଳ ଜଳ ରହିଛି ଓ ତାହା ବେକାର ଯାଉଛି ବୋଲି ଥିବା ଏକ ଅବଧାରଣରୁ ଏହିଭଳି ଭୂତଳ ଜଳ ଭିତ୍ତିକ ଯୋଜନା ଓ ଭୂତଳ ଜଳ ପ୍ରତି ଆଗ୍ରହ ବଢିବାରେ ଲାଗିଛି । ସାଧାରଣ ଲୋକଟିଏ ତ ଭାବୁଛି ଯେ ଭୂତଳ ଜଳ ଅସରନ୍ତି, ସରକାର ନିଜେ ସେହିଭଳି ଏକ ଅବଧାରଣା ପ୍ରସ୍ତୁତ କରିବାରେ କମ୍ ନୁହନ୍ତି । ରାଜ୍ୟ ଭୂତଳ ଜଳ ନିର୍ଦ୍ଦେଶାଳୟ ଦ୍ୱାରା ୧୯୯୨, ୧୯୯୯, ୨୦୦୪ରେ ସର୍ବେକ୍ଷଣ କରି ଆକଳନ ପ୍ରସ୍ତୁତ କରାଯାଇଥିଲା । ସର୍ବଶେଷ ଆକଳନ ୨୦୦୯ ମସିହାରେ କରାଯାଇଥିଲା ଯାହାର ଚୂଡ଼ାନ୍ତ ରିପୋର୍ଟ ୨୦୧୧ ମସିହାରେ ପ୍ରକାଶ କରାଯାଇଛି । ସେହି ସର୍ଭେ ଅନୁସାରେ ରାଜ୍ୟରେ ଯେତିକି ଭରଣଯୋଗ୍ୟ ବା ଯେତିକି ଭୂତଳ ଜଳ ବ୍ୟବହାର କଲେ ଜଳସ୍ତର ବିପନ୍ନ ହେବ ନାହିଁ, ତାହାର ପ୍ରାୟ ୨୮ ପ୍ରତିଶତ ବର୍ତ୍ତମାନ ଉତ୍ତୋଳିତ ହେଉଛି ବୋଲି ଆକଳନ ହୋଇଥିଲା । ଏହି ତଥ୍ୟକୁ ଯଦି ଅନ୍ୟ ଭାବରେ କହିବା ଯେ ଯେତିକି ଜଳ ଉତ୍ତୋଳନ କଲେ ଭୂତଳ ଜଳର ସ୍ଥିତି ଖରାପ ହେବ ନାହିଁ ତାହାର ପ୍ରାୟ ଚାରି ଭାଗରୁ ତିନି ଭାଗ ଆମେ ଉତ୍ତୋଳନ କରୁନାହୁଁ ତାହାହେଲେ ସମସ୍ତେ ନିଶ୍ଚୟ ଭାବିନେବେ ଯେ ଭୂତଳ ଜଳ ନେଇ ଚିନ୍ତା କରିବାର ନାହିଁ । ୨୦୧୧ ମସିହାରେ ଭୂତଳ ଜଳ ସର୍ବେକ୍ଷଣ ରିପୋର୍ଟ ଉନ୍ମୋଚନ କରିବା ଅବସରରେ ମାନ୍ୟବର ମୁଖ୍ୟମନ୍ତ୍ରୀ ତଥ୍ୟକୁ ସେହିଭଳି ଉପସ୍ଥାପିତ କରିଥିଲେ ।

ପ୍ରଚୁର ଭୂତଳ ଜଳ ରହିଛି ବୋଲି ଅବଧାରଣାରୁ ପ୍ରସ୍ତୁତ ଗଭୀର ନଳକୂଅ ଆଧାରିତ ଜଳସେଚନ ଯୋଜନା ଭଳି କାର୍ଯ୍ୟକ୍ରମକୁ ସରକାର 'ବିଶାଳ' ପ୍ରୟାସ କହୁଥିବା ବେଳେ ଏହାକୁ ଏକ 'ବିକଳ' ପ୍ରୟାସ ବୋଲି ଆଉ ଥୋକେ କହୁଛନ୍ତି । ତେବେ ଅନେକ ଜଳ ବିଶାରଦ ସରକାରଙ୍କ ଏହିଭଳି ଯୋଜନାକୁ ନେଇ ଚିନ୍ତା ପ୍ରକଟ କରି ଏହା 'ବିଫଳ' ପ୍ରୟାସ ନହେଲେ ରକ୍ଷା ବୋଲି କହିବା ଆରମ୍ଭ କଲେଣି ।

ସେହିଭଳି ଚିନ୍ତା ଓ ଭୟ ଜାଗ୍ରତ ହେବାର ଅନେକ କାରଣ ରହିଛି । ଗହୀରିଆ ନଳକୂଅରୁ ଜଳସେଚନ ପାଇଁ ପାଣି ବ୍ୟବହାର ଆରମ୍ଭ ବି ହୋଇନି କହିଲେ ଚଳେ । ସରକାରଙ୍କ ତଥ୍ୟ ଅନୁସାରେ ଖୋଳାହେବା ପରେ ସଫଳ ଚିହ୍ନିତ ହୋଇଥିବା ୫୯,୦୩୦ଟି ଗଭୀର ନଳକୂଅ ମଧ୍ୟରୁ ମୋଟେ ୩୨,୭୯୩ଟିରେ ବିଦ୍ୟୁତ ସଂଯୋଗ ହୋଇଛି । ସବୁ ବିଦ୍ୟୁତ ସଂଯୋଗ ହୋଇଥିବା ଗଭୀର ନଳକୂପରୁ ଚାଷ ଆରମ୍ଭ ହୋଇନାହିଁ । କିନ୍ତୁ ସେଥିରେ ବି ଅଭିଯୋଗ ଆସିବା ଆରମ୍ଭ ହେଲାଣି ଯେ ପାନୀୟ ଜଳ ଯୋଗାଣ ପାଇଁ ଥିବା ନଳକୂଅ ଗୁଡିକ ଶୁଖି ଯାଉଛି । ଭୂତଳ ଜଳ ଉତ୍ତୋଳନ ହେଉଥିବା ଶିଳ୍ପାଞ୍ଚଳରେ ବି ସେହିଭଳି ଅଭିଯୋଗ ଆସୁଛି । ସହରାଞ୍ଚଳରେ ତ ଭୂତଳ ଜଳ ତଳକୁ ଖସିବା ସମସ୍ୟା ଅତି ଉତ୍କଟ ହେବାରେ ଲାଗିଲାଣି ।

ଭୂତଳ ଜଳର ଉତ୍ତୋଳନ କେବଳ ମାତ୍ରା ବା ଉପଲବ୍ଧିତାର ସମସ୍ୟା ଆଣେ ନାହିଁ । ତାହା ମାନର ମଧ୍ୟ ସମସ୍ୟା ବଢାଏ । ଭୂତଳ ଜଳ ଉତ୍ତୋଳନ ଯେତିକି ଅଧିକ ହେବ ଜଳରେ ଫ୍ଲୋରାଇଡ ଓ ଆର୍ସେନିକ ଭଳି ରାସାୟନର ମାତ୍ରା ସେତେ ଅଧିକ ବଢୁଥିବାର ପ୍ରମାଣ ମିଳି ସାରିଛି । ଏମିତିରେ ବି ଓଡିଶାର ଭୂତଳ ଜଳ ମାନର ସ୍ଥିତି ଆଦୌ ଠିକ୍ ନୁହେଁ । ଜଳର ମାନକୁ ନେଇ ଚିନ୍ତା ବଢିଛି କିନ୍ତୁ ଏହା ଏବେ ନୂଆ ହୋଇ ବାହାରି ନାହିଁ । ପ୍ରାୟ ଏକ ଦଶନ୍ଧି ତଳେ ୨୦୦୫-୦୬ ଆର୍ଥିକ ବର୍ଷ ପାଇଁ ମହାଲେଖକ ବା ସିଏଜି ପ୍ରସ୍ତୁତ କରିଥିବା ପରଫରମାନ୍ସ ଅଡିଟ ରିପୋର୍ଟରେ ଅତି ସ୍ପଷ୍ଟ ତଥା ଅତି ଗମ୍ଭୀରତାର ସହିତ ଏହି ବିଷୟ ଉଲ୍ଲେଖ

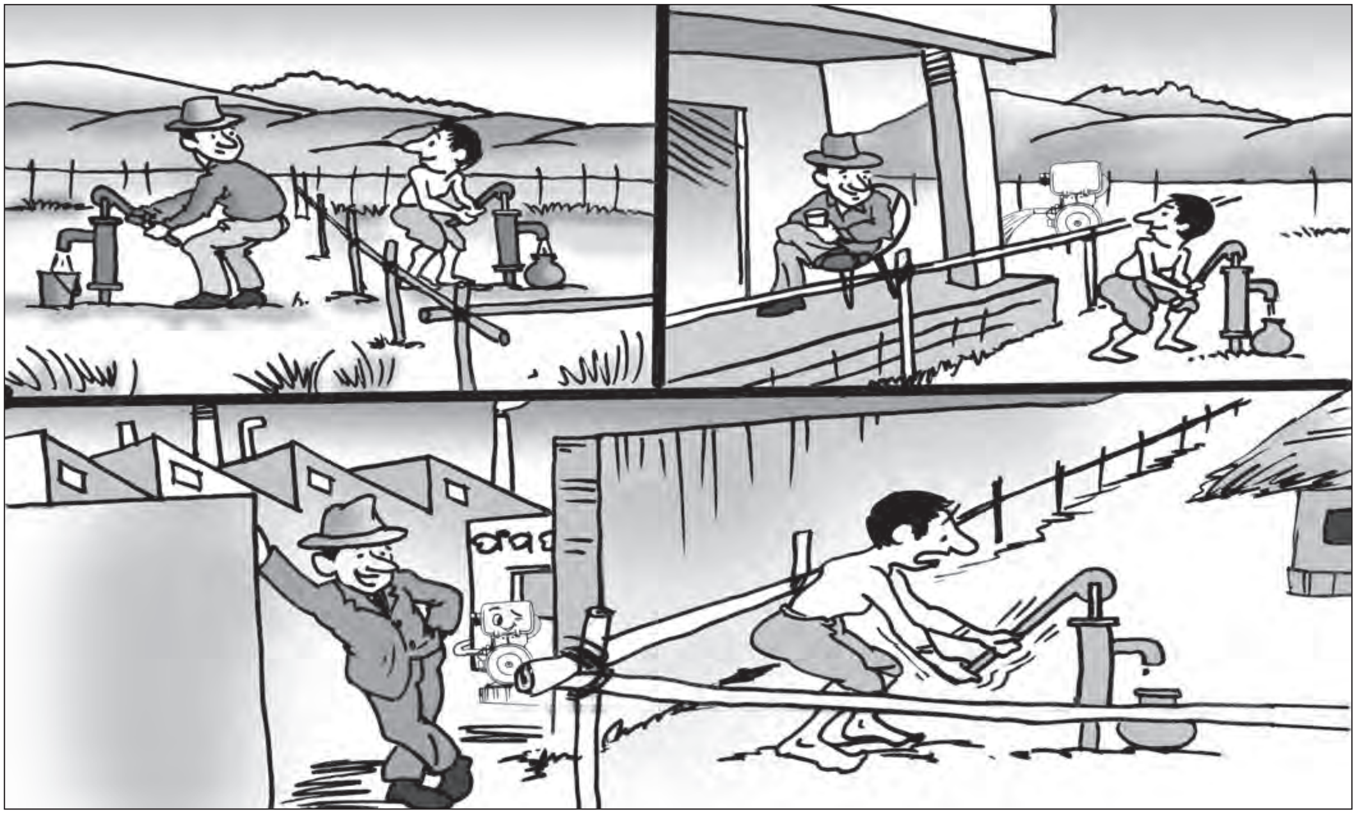

ହୋଇଛି । ସିଏଜି ରିପୋର୍ଟରେ କୁହାଯାଇଛି, '୨୦୦୧ରୁ ୨୦୦୬ ବର୍ଷ ମଧ୍ୟରେ ରାଜ୍ୟ ସରକାରଙ୍କ ଗ୍ରାମ୍ୟ ଉନ୍ନୟନ ବିଭାଗ ତରଫରୁ ଖୋଳାଯାଇଥିବା ୬୩,୧୧୮ଟି ନଳକୂଅ ମଧ୍ୟରୁ ୨୭,୩୧୬ଟିର ପାଣି ପାନୀୟ ଉପଯୋଗୀ ନୁହେଁ କାରଣ ତାହା ଅତ୍ୟଧିକ ଲୌହ, ଫ୍ଲୋରାଇଡ, କ୍ଲୋରାଇଡ ଭଳି ରସାୟନରେ ଆକ୍ରାନ୍ତ'। ଅର୍ଥାତ ସେହି ପାଞ୍ଚ ବର୍ଷରେ ଖୋଳା ହୋଇଥିବା ନଳକୂଅ ମଧ୍ୟରୁ ୪୩.୩ ପ୍ରତିଶତ ନଳକୂଅର ପାଣି ପିଇବା ଉପଯୋଗୀ ନଥିଲା । ଏହା ଆଖି ଖୋଲି ଦେବାର ଥିଲା । କିନ୍ତୁ ଆମେ ଆଖି ପୁରା ମୁଦି ଦେଇଛୁ ଭଳି ପ୍ରତୀତ ହେଉଛି । ନୂଆପଡା ଭଳି ଜିଲ୍ଲାରେ ଭୂତଳ ଜଳରେ ଫ୍ଲୋରାଇଡର ମାତ୍ରା ବଢିବଢି ଚାଲିଛି । ଲୋକେ ଅକର୍ମଣ୍ୟ ହେବାରେ ଲାଗିଛନ୍ତି । ଅନ୍ୟଠି ଗୁରୁତର ସ୍ୱାସ୍ଥ୍ୟ ସମସ୍ୟାମାନ ଦେଖା ଦେଲାଣି । ଏହା ସହିତ ଭୂତଳରେ ଥିବା ରସାୟନ ମାଟି ଓ ଜଳବାୟୁକୁ ମଧ୍ୟ ଖରାପ କରିବାର ସୂଚନା ମିଳିବା ଆରମ୍ଭ ହେଲାଣି ।

ଏହିସବୁ ସ୍ଥିତିରୁ ଆମକୁ ଯଥେଷ୍ଟ ସଙ୍କେତ ମିଳିଯିବା କଥା ଯେ ଆମେ ଭୂତଳ ଜଳରେ ଧନୀ ହେବା ଦୂରର କଥା ଭୂତଳ ଜଳ ପାଇଁ ଆମର ହାନୀ ବଢିବାରେ ଲାଗିଛି । ତେବେ, ଏହା କହି ଅଯଥା ଆଶଙ୍କିତ ମଧ୍ୟ ହେବା ଉଚିତ ନୁହେଁ । ଭୂତଳ ଜଳ ଏକ ବିରଳ ସମ୍ପଦ ଓ ତାହାକୁ ସଠିକ୍ ଭାବରେ ଉପଯୋଗ କରିବା ଆମର ଧ୍ୟେୟ ହେଲେ ବିପଦ ବି ସମ୍ପଦରେ ରୂପାନ୍ତରିତ ହୋଇ ପାରିବ ।

ଉଦ୍ୟମ ଓ ସମନ୍ୱୟ କାହିଁ ?

ତେବେ ପ୍ରଶ୍ନ ଉଠୁଛି ଆମେ ଭୂତଳ ଜଳକୁ ସମ୍ପଦ ହିସାବରେ ଉପଯୋଗ କରିବାରେ କେତେ ଚେଷ୍ଟିତ ଓ ଚିନ୍ତିତ ! ଜଳବାୟୁ ପରିବର୍ତ୍ତନର କ୍ରୀଡ଼ାସ୍ଥଳ ଭାବରେ ଉଭା ହେଉଥିବା ତଥା ପ୍ରାକୃତିକ ବିପର୍ଯ୍ୟୟର ଚରାଭୂଇଁ କୁହାଯାଉଥିବା ଓଡିଶାରେ ତାହାର ହିଁ ଅଭାବ ସ୍ପଷ୍ଟ ବାରି ହେଉଛି । ସାଧାରଣ ଲୋକଟିଏ ବ୍ୟକ୍ତିଗତ ଭାବରେ ଜମି ଟିକିଏ ତା ନାଁରେ ଥିଲେ ଜମି ଖୋଦି ଯାହା ବି ପାଣି ମିଳୁଛି ତାହା ତାହାରି ଜାଗିର ବୋଲି ଧରି ନେଉଛି । ସରକାର ମଧ୍ୟ ତାଙ୍କ ଉତ୍ତରଦାୟିତ୍ୱକୁ ଠିକ୍ ଭାବରେ ତୁଲାଇବାରେ ହେଳା କରୁଛନ୍ତି ବୋଧହୁଏ । ଭୂତଳ ଜଳ ପାଇଁ ସ୍ୱତନ୍ତ୍ର ଆଇନ, ସମନ୍ୱିତ ଯୋଜନାର ଚିନ୍ତନ ବାସ୍ତବରେ ରୂପାୟନ ହୋଇପାରୁନାହିଁ । ଜଳସେଚନ ପାଇଁ ତଥା ଶିଳ୍ପ ଜଳସମ୍ପଦ ବିଭାଗ ଯୋଜନା କରୁଥିବା ବେଳେ ଗ୍ରାମାଞ୍ଚଳରେ ପାନୀୟ ଜଳଯୋଗାଣ ପାଇଁ ଗ୍ରାମ୍ୟ ଉନ୍ନୟନ ବିଭାଗ ଓ ସହରାଞ୍ଚଳରେ ଜଳଯୋଗାଣ ପାଇଁ ଜନସ୍ୱାସ୍ଥ୍ୟ ବିଭାଗ ନିଜ ନିଜର ସ୍ୱତନ୍ତ୍ର ଯୋଜନା କରୁଛନ୍ତି । ତହିଁରେ ପୁଣି ପରିବେଶ, କୃଷି ତଥା, ପଞ୍ଚାୟତିରାଜ ଏବଂ ଅନ୍ୟ ପ୍ରମୁଖ ବିଭାଗ ଗୁଡିକ ଅଛନ୍ତି । ଏମାନଙ୍କ ବ୍ୟତୀତ ପରିବେଶ ବିଭାଗ ତଥା କେନ୍ଦ୍ର ସରକାରଙ୍କ କେନ୍ଦ୍ରୀୟ ଭୂତଳ ଜଳ ବିଭାଗର ଗୁରୁତ୍ୱପୂର୍ଣ୍ଣ ଭୂମିକା ରହୁଛି । କିନ୍ତୁ ସମସ୍ତେ ପ୍ରାୟତଃ ପୃଥକପୃଥକ ଭାବରେ ନିଜ ନିଜର ଯୋଜନା କାର୍ଯ୍ୟକ୍ରମ ଚଲାଇଛନ୍ତି । ସମନ୍ୱୟ ପ୍ରାୟ ନାହିଁ । ଭୂତଳ ଜଳ ପ୍ରତି ବିଶେଷ ଗୁରୁତ୍ୱ ଦିଆଯାଉଥିବାର ବି ଜଣା ପଡୁନାହିଁ ।

ଯୋଜନାରେ ସମନ୍ୱୟ ରହୁ ନଥିବା ବେଳେ ନୀତି ନିୟମ ଅଧାପନ୍ତରିଆ ଓ ଉପରଠାଉରିଆ । ଭୂତଳ ଜଳ ଆଇନ ପଡିରହିଛି । ସେହି ଆଇନ ବି ଧର୍ମକୁ ଆଖିଠାର ଭଳି । କେନ୍ଦ୍ର ସରକାର ଏକ ସୁନ୍ଦର ଆଇନର ଚିଠା ପ୍ରସ୍ତୁତ କରି ରାଜ୍ୟ ସରକାରମାନଙ୍କୁ ଦେଇଥିଲେ । କିନ୍ତୁ ରାଜ୍ୟ ସରକାର ଗୋଟିଏ ସଂକ୍ଷିପ୍ତ ଆଇନର ଉଦ୍ୟମ କରିଛନ୍ତି ।

ଭୂତଳ ଜଳକୁ ସମ୍ପଦ ହିସାବରେ ପାଇବା ପାଇବା ପାଇଁ ସଠିକ ସମନ୍ୱୟ ଓ ତାହାର ଉପଯୁକ୍ତ ପରିଚାଳନା ପାଇଁ ଉଦ୍ୟମ ହେବା ନିହାତି ଆବଶ୍ୟକ । ନହେଲେ ତାହା ଗୁରୁତର ବିପଦ ହେବା ନିଶ୍ଚିତ ।

✧

ବିଷ ପାଣିରେ ଚାଷ

ପ୍ରଦୂଷିତ ଭୂତଳ ଜଳରେ ଚାଷ ଆମ ଖାଦ୍ୟକୁ କରିଛି ବିଷ

ଉଦୁଉଦୁଆ ଖରାରେ ଗରା ଧରି ସାରା ଗାଁ ପାଣି ଟିକିଏ ପାଇଁ ଧାଉଁଛି କୋଶେ ଦୂର। ଗାଁରେ ଥିବା ସବୁ ନଳକୂଅ ଏବେ ବନ୍ଦ କରାଯାଇଛି। "ନଳକୂଅ ବନ୍ଦ କରି ଏତେ ଦୂର ପୋଖରୀରୁ ପାଣି କାହିଁକି ନେଉଛ" ପ୍ରଶ୍ନର ଉତ୍ତରରେ ପ୍ରାୟ ୫୦ ବର୍ଷୀୟ ନୀଳାଦ୍ରୀ ବାଗ କହନ୍ତି, "ହେ ନଲ୍‌କୁଁ ଥୁଁ ବିଷ୍ ମିଶା ପାଏନ୍ ବାହାରୁଛେ ବାବୁ"। ପାଖରେ ଥିବା ଲୋକମାନେ କହନ୍ତି, "ସବୁ ନଲକୂଆଁ ନୁ ଫ୍ଲୋରାଇଡ୍ ପାଏନ୍ ବାହାରୁଛେ"। ନୂଆପଡ଼ା ଜିଲ୍ଲାର ବୋଡେନ୍ ବ୍ଲକର କର୍ଲାକୋଟ ଗାଁର ଲୋକେ ଫ୍ଲୋରାଇଡର କୁପ୍ରଭାବ ବିଷୟରେ ଭଲ ଭାବରେ ଜାଣି ସାରିଲେଣି। ଅନେକ ଲୋକଙ୍କର ଗୋଡ଼ହାତ ବଙ୍କା ହୋଇ ସାରିଲାଣି। ସରକାରୀ ବାବୁମାନଙ୍କ ଠାରୁ ଆରମ୍ଭ କରି ବେସରକାରୀ ଅନୁଷ୍ଠାନର ଲୋକେ ଫ୍ଲୋରାଇଡ ଭାରି ମାରାତ୍ମକ ବୋଲି ସେମାନଙ୍କୁ କହିଛନ୍ତି। ଲୋକଙ୍କ ଭିନ୍ନକ୍ଷମତା ସେହି ପାଣି କାରଣରୁ ବୋଲି ତାଙ୍କୁ କୁହାହୋଇଛି। ଜାଣିବା ପରଠାରୁ ପିଇବା ଓ ଖାଇବା ପାଣି ପାଇଁ ଅଧିକ ସତର୍କ ହୋଇପାରିଛନ୍ତି। କିନ୍ତୁ ଖାଇବା ପିଇବା ପାଇଁ ସିନା କେହି ସେହି ପାଣି ବ୍ୟବହାର କରୁନାହାନ୍ତି କିନ୍ତୁ ଏବେ ସେହିଭଳି ଗାଁର ଲୋକଙ୍କ ମଧ୍ୟରେ ସରକାରଙ୍କ ଗଭୀର ବୋର୍‌ୱେଲ ଯୋଜନାରୁ ଲାଭ ଉଠାଇ ଅନେକ ଗଭୀର ନଳକୂଅ ଖୋଳିବାର ଆଗ୍ରହ ଚରମ ସୀମାରେ। ଗାଁରେ ଏକାଧିକ ବୋର୍‌ୱେଲ୍ ଖୋଳାଯାଇ ସାରିଲାଣି। ଆହୁରି ଅନେକ ଖୋଳାଯିବାର ଯୋଜନା ଅଛି। କିନ୍ତୁ ଗଭୀର ବୋର୍‌ୱେଲ ମାଧ୍ୟମରେ ଜମିକୁ ଜଳସେଚନ ଯୋଗାଇଦେବାର ଏହି ଯୋଜନା କର୍ଲାକୋଟ ଗାଁ ଭଳି ଫ୍ଲୋରାଇଡ ବା ଅନ୍ୟ ରାସାୟନିକ ପ୍ରଦୂଷଣ କାରଣରୁ ଆକ୍ରାନ୍ତ ଅଞ୍ଚଳମାନଙ୍କରେ ଯେ ଆହୁରି ମାରାତ୍ମକ ସମସ୍ୟା ସୃଷ୍ଟି କରିବାର ଆଶଙ୍କା ଅଛି ତାହା କେହି ଏଯାଏ ଚିନ୍ତା ମଧ୍ୟ କରି ନାହାନ୍ତି।

ଖରାପ ପାଣି କେବଳ ମଣିଷ ପାଇଁ ବିପଦ ଆଣେ ନାହିଁ ତାହାକୁ ଜଳସେଚନ ପାଇଁ ବ୍ୟବହାର କଲେ ତାହା ଜମି ତଥା ଫସଲ ପାଇଁ ମଧ୍ୟ ବିପଦ ଆଣେ। ଢାକାର ଜାହାଙ୍ଗୀର ବିଶ୍ୱବିଦ୍ୟାଳୟର ପ୍ରଫେସର ତନଭିର ରହମନ ଓ ସାଥୀମାନେ ଗଭୀର ଭୂତଳଜଳକୁ ଜଳସେଚନ ପାଇଁ ବ୍ୟବହାରର ବିଭିନ୍ନ ଦିଗ ଉପରେ ଏକ ବିଶଦ ଗବେଷଣା କରିଛନ୍ତି। ସେହି ଗବେଷଣାର କିଛି ଉପଲବ୍ଧିକୁ ନେଇ ସେମାନେ 'ଗ୍ରାଉଣ୍ଡୱାଟର କ୍ବାଲିଟି ଫର ଇରିଗେସନ ଅଫ୍ ଡିପ୍ ଆକ୍ୟୁଫର୍ ଇନ୍ ସାଉଥ୍‌ୱେଷ୍ଟର୍ଣ୍ଣ ଜୋନ୍ ଅଫ୍ ବାଂଲାଦେଶ' ଶୀର୍ଷକ ଏକ ନିବନ୍ଧ ପ୍ରସ୍ତୁତ କରିଛନ୍ତି ଯାହା ପ୍ରିନ୍ସ ଅଫ୍ ସୋଙ୍ଗକିଆ ବିଶ୍ୱବିଦ୍ୟାଳୟ ପକ୍ଷରୁ ପ୍ରକାଶିତ 'ଜର୍ଣ୍ଣାଲ ଅଫ୍ ସାଇନ୍ସ ଟେକ୍‌ନୋଲୋଜି'ର ୨୦୧୨ ମସିହା ମେ-ଜୁନ୍ ସଂକଳନରେ ପ୍ରକାଶ ପାଇଥିଲା। ସେହି ପ୍ରବନ୍ଧର ପ୍ରଥମ ବାକ୍ୟରେ ସେମାନେ ଲେଖିଛନ୍ତି, ଜଳସେଚନ ପାଇଁ ବ୍ୟବହାର ହେଉଥିବା ଜଳର ମାନ ପ୍ରତ୍ୟକ୍ଷ ଓ ପ୍ରଭୂତ ଭାବରେ ଉଭୟ ଜମି ଓ ଫସଲ ଉପରେ ପ୍ରଭାବ ପକାଇଥାଏ। ତେବେ ପ୍ରଫେସର ରହମନଙ୍କ ଗବେଷଣା ଏହି କ୍ଷେତ୍ରରେ ନୂଆ ନୁହେଁ। ଜାତିସଂଘର ଫୁଡ ଆଣ୍ଡ ଏଗ୍ରିକଲ୍‌ଚର ଅର୍ଗାନାଇଜେସନ ପାଇଁ ୧୯୮୫ ମସିହାରେ ଆର୍.ଏସ୍. ଏୟର୍ସ ଓ ଡି. ୱେଷ୍ଟକଟ 'ୱାଟର କ୍ୱାଲିଟି ଫର ଏଗ୍ରିକଲ୍‌ଚର, ଇରିଗେସନ ଆଣ୍ଡ ଡ୍ରେନେଜ' ନାମରେ ଏକ ଗବେଷଣା ପୁସ୍ତକ ପ୍ରସ୍ତୁତ କରିଥିଲେ। ସେଥିରେ ସେମାନେ ଖରାପ ପାଣିକୁ ଜଳସେଚନ ପାଇଁ ବ୍ୟବହାର କରାଗଲେ ଖାଦ୍ୟ ପ୍ରଣାଳୀ ମାଧ୍ୟମରେ ଖରାପ ରାସାୟନିକ ପ୍ରଦୂଷଣ ଶରୀରକୁ ଆସିବା ସହିତ ଫସଲର ଉତ୍ପାଦନ କ୍ଷମତା ହ୍ରାସ ପାଇଥାଏ ତଥା ଜମିର ମାନ ଅତିଶୟ ଭାବରେ କ୍ଷତିଗ୍ରସ୍ତ ହୋଇଥାଏ ବୋଲି କହିଛନ୍ତି।

ଖାଦ୍ୟଦ୍ରବ୍ୟ	ଫ୍ଲୋରାଇଡର ମାତ୍ରା (ମିଲିଗ୍ରାମ/ପ୍ରତି କି.ଗ୍ରା.ରେ)
ଗହମ	୪.୬
ଚାଉଳ	୫.୯
ମକା	୫.୬
ସୋୟାବିନ	୪
ବନ୍ଧାକୋବି	୩.୩
ଟମାଟୋ	୩.୪
କାକୁଡି	୪.୧
ଭେଣ୍ଡି	୪
ଗାଜର	୪.୧
ସେଓ	୫.୭
ପିଜୁଳୀ	୫.୧
ରସୁଣ	୫

ସୂତ୍ର: ଏ. କେ. ସୁଶୀଲା

ଖାଦ୍ୟ ଉପରେ ପ୍ରଭାବ

ପ୍ରାୟ ସମସ୍ତ ଖାଦ୍ୟରେ ସାଧାରଣ ଭାବରେ ଫ୍ଲୋରାଇଡ, ଲୌହ ଭଳି ରାସାୟନିକ ପଦାର୍ଥ ଥାଏ। ଜମି, ଜଳ ଓ କେତେକ କ୍ଷେତ୍ରରେ ବାୟୁରୁ ମଧ୍ୟ ଫସଲ ଫ୍ଲୋରାଇଡ, ଲୌହ ଓ ଆର୍ସେନିକ ଭଳି ରାସାୟନିକ କଣିକା ଗ୍ରହଣ କରିଥାଏ। ଫସଲର ବିଭିନ୍ନ ଭାଗରେ ତାହାର ମାତ୍ରା ଭିନ୍ନଭିନ୍ନ ଥାଏ। ଫ୍ଲୋରାଇଡ, ଲୌହ ଭଳି ରାସାୟନିକ ପ୍ରଦୂଷିତ ଜଳ ଜଳସେଚନ ପାଇଁ ବ୍ୟବହାର କଲେ ଜମି ତଥା ଫସଲରେ ସେହି ରାସାୟନିକ ଅଂଶ ଆହୁରି ବୃଦ୍ଧି ପାଏ। ସେଥିରୁ କିଛି ଅଂଶ ଖାଦ୍ୟ ପ୍ରଣାଳୀ ଦେଇ ମଣିଷର ଶରୀରରେ ମଧ୍ୟ ପ୍ରବେଶ କରିଥାଏ। ଅନେକ ବର୍ଷ ପୂର୍ବରୁ ୧୯୭୪ ମସିହାରେ ଚିକିତ୍ସକ ଡଃ ଏସ୍. ଜଲି ଓ ଡଃ ଡି. ଓବେରୋଏଙ୍କ ନେତୃତ୍ୱରେ ଏକ ବିଶେଷଜ୍ଞ ଦଳ ଫ୍ଲୋରୋସିସ ରୋଗୀଙ୍କ ରୋଗ ପୂର୍ବର ଖାଦ୍ୟ ଉପରେ ଏକ ବିଶେଷ ଅଧ୍ୟୟନ କରିଥିଲେ। 'ଫ୍ଲୋରାଇଡ ବେଲେନ୍ସ ଷ୍ଟଡିଜ୍ ଇନ୍ କେସସ୍ ଅଫ୍ ଏଣ୍ଡେମିକ୍ ଫ୍ଲୋରୋସିସ୍' ନାମକ ନିବନ୍ଧରେ ସେମାନେ ପ୍ରକାଶ କରିଛନ୍ତି ଯେ ଗଭୀର ଭାବରେ ଆକ୍ରାନ୍ତ ଫ୍ଲୋରୋସିସ୍ ରୋଗୀମାନେ ପ୍ରତି ଲିଟର ଖାଦ୍ୟରୁ ୦.୨ ମିଲିଗ୍ରାମରୁ ୨.୭ ମିଲିଗ୍ରାମ ପର୍ଯ୍ୟନ୍ତ ଫ୍ଲୋରାଇଡ ଗ୍ରହଣ କରୁଥିଲେ। ଅର୍ଥାତ ପାନୀୟ ଜଳ ବ୍ୟତୀତ ଖାଦ୍ୟ ମାଧ୍ୟମରେ ମଧ୍ୟ ସେମାନେ ଖୁବ୍ ଅଧିକ ପରିମାଣରେ ଫ୍ଲୋରାଇଡ ଗ୍ରହଣ କରୁଥିଲେ। ସି. କେ. ଲିଆଙ୍ଗ ନେତୃତ୍ୱରେ ଚୀନର ଗବେଷକ ଦଳ ୧୯୯୭ ମସିହାରେ 'ଏପିଡେମିଓଲୋଜି ଆନାଲିସିସ୍ ଅଫ୍ ଏଣ୍ଡେମିକ୍ ଫ୍ଲୁରୋସିସ୍ ଇନ୍ ଚାଇନା' ନାମରେ ପ୍ରକାଶ କରିଥିବା

ଏକ ନିବନ୍ଧରେ ନିଜର ନିଷ୍କର୍ଷ ରଖି କହିଛନ୍ତି ଯେ ଚୀନରେ କରାଯାଇଥିବା ଅନେକ ଅନୁଶୀଳନରୁ ଏହା ସ୍ପଷ୍ଟ ଯେ ଖାଦ୍ୟ ମାଧ୍ୟମରେ ଶରୀରକୁ ଯାଉଥିବା ଫ୍ଲୋରାଇଡର ମାତ୍ରା ଖୁବ୍ ଅଧିକ ହୋଇପାରେ ।

ରାଜସ୍ଥାନ ବିଶ୍ୱବିଦ୍ୟାଳୟର ପ୍ରଫେସର ରାଧା ଗୌତମ ଓ ନଗେନ୍ଦ୍ର ଭରଦ୍ୱାଜ ଭୂତଳ ଜଳରେ ଫ୍ଲୋରାଇଡ କାରଣରୁ ଫସଲ ଉପରେ ତାହାର ପଡୁଥିବା ପ୍ରଭାବକୁ ଗଭୀର ଭାବରେ ନିରୀକ୍ଷଣ କରିଆସୁଛନ୍ତି । ୨୦୧୦ ମସିହାରେ ସେ ପ୍ରସ୍ତୁତ କରିଥିବା ନିବନ୍ଧ 'ବାୟୋଆକ୍ୟୁମୁଲେସନ ଅଫ୍ ଫ୍ଲୋରାଇଡ ଇନ୍ ବାର୍ଲି ଫ୍ରମ୍ ଇରିଗେସନ୍ ୱାଟର୍'ରେ ଏନେଇ ଆହୁରି ଅନେକ ଚମକପ୍ରଦ ତଥ୍ୟ ପ୍ରଦାନ କରିଛନ୍ତି । ତହିଁରେ ବାର୍ଲି ଫସଲ ଉପରେ ଫ୍ଲୋରାଇଡ ସଂକ୍ରମିତ ଜଳସେଚନର ପ୍ରଭାବକୁ ଦେଖିବା ସହିତ ମଣିଷର ଖାଦ୍ୟ ପ୍ରଣାଳୀରେ ସଂକ୍ରମିତ ଜଳସେଚନର ଭୂମିକା ମଧ୍ୟ ଲକ୍ଷ୍ୟ କରି ସେ କହିଛନ୍ତି, 'ଯଦିଓ ମଣିଷ ଶରୀରରେ ଜମା ହେଉଥିବା ଫ୍ଲୋରାଇଡର ଅଧିକାଂଶ ଭାଗ ସଂକ୍ରମିତ ପାନୀୟ ଜଳରୁ ଆସିଥାଏ ତେବେ ସଂକ୍ରମିତ ଜଳକୁ ଜଳସେଚନ ପାଇଁ ବ୍ୟବହାର କରାଗଲେ ତହିଁରୁ ଜାତ ଫସଲ ମାଧ୍ୟମରେ ମଧ୍ୟ ଅନେକ ଫ୍ଲୋରାଇଡ ଶରୀରକୁ ସଂକ୍ରମିତ ହୋଇଥାଏ ।'

ରାଜୀବ ଗାନ୍ଧୀ ଜାତୀୟ ପାନୀୟଜଳ ମିଶନରେ କାର୍ଯ୍ୟରତ ଏ. କେ. ସୁଶୀଲା ୧୯୯୩ ମସିହାରେ ଭାରତରେ 'ଫ୍ଲୋରୋସିସର ନିୟନ୍ତ୍ରଣ ଓ ନିରାକରଣ' ଉପରେ ଏକ ନିବନ୍ଧ ଲେଖିଥିଲେ । ସେଥିରେ ସେ ବିଭିନ୍ନ ଖାଦ୍ୟରେ ଫ୍ଲୋରାଇଡର ପରିମାଣର ତୁଳନା ଦେଇଥିଲେ । ତାଙ୍କ ପ୍ରଦତ୍ତ ସୂଚନା ଅନୁସାରେ ଆମେ ଦୈନନ୍ଦିନ ବ୍ୟବହାର କରୁଥିବା ଚାଉଳ, ଅଟା ଭଳି ଖାଦ୍ୟରେ ମଧ୍ୟ ବହୁତ ପରିମାଣରେ ଫ୍ଲୋରାଇଡ ରହିଛି । ସେ ମଧ୍ୟ ଫ୍ଲୋରାଇଡ ଅଧିକ ଥିବା ଭୂତଳ ଜଳକୁ ଜଳସେଚନ ପାଇଁ ବ୍ୟବହାର କରାଯିବା କାରଣରୁ ଖାଦ୍ୟରେ ଫ୍ଲୋରାଇଡର ମାତ୍ରା ବଢୁଛି ବୋଲି ନିଷ୍କର୍ଷରେ ପହଞ୍ଚିଛନ୍ତି ।

ଅନେକ ଗବେଷଣାରୁ ଜଣା ପଡିଛି ଯେ ଫ୍ଲୋରାଇଡ ଭଳି ରାସାୟନିକ କଣିକା ଫସଲର ଚେର ବା କନ୍ଦାରେ ସବୁଠାରୁ ଅଧିକ ଥାଏ । ଅନେକ ଫସଲର ପତ୍ରରେ ଫ୍ଲୋରାଇଡ ଅଧିକ ପରିମାଣରେ ରହିଥାଏ । ସବୁରୁ କିଛି ନା କିଛି ଫୁଲ ଓ ଫଳରେ ମଧ୍ୟ ରହିଥାଏ । ଚା'ରେ ଫ୍ଲୋରାଇଡର ମାତ୍ରା ହାରାହାରି କିଲୋଗ୍ରାମ ପ୍ରତି ୧୦୦ ମିଲିଗ୍ରାମ ରହିଥାଏ । କେତେକ ଚା'ରେ ଏହାର ମାତ୍ରା ୩୦୦ ମିଲିଗ୍ରାମ ପର୍ଯ୍ୟନ୍ତ ଥାଏ ବୋଲି ବିଶ୍ୱ ସ୍ୱାସ୍ଥ୍ୟ ସଂଗଠନ ପକ୍ଷରୁ ୧୯୮୪ ମସିହାରେ ପ୍ରକାଶ କରାଯାଇଥିବା 'ଫ୍ଲୋରାଇନ୍ ଆଣ୍ଡ ଫ୍ଲୋରାଇଡ' ସଂକଳନରେ ଉଲ୍ଲେଖ କରାଯାଇଛି । ଆମେରିକାର କୃଷିବିଭାଗର ଫ୍ଲୋରାଇଡ ଡାଟାବେସ୍ ପକ୍ଷରୁ ୧୯୮୪ ମସିହାରେ ପ୍ରକାଶିତ ୨୦୦୪ ମସିହାରେ ପ୍ରକାଶିତ ସାରାଂଶରେ କୁହାଯାଇଛି ଯେ ଆମେ ସାଧାରଣଭାବରେ ବ୍ୟବହାର କରୁଥିବା ଅନ୍ୟ ଖାଦ୍ୟମାନଙ୍କରେ ଫ୍ଲୋରାଇଡର ମାତ୍ରା କିଲୋଗ୍ରାମ ପ୍ରତି ୦.୧ ରୁ ୧.୩ ମିଲିଗ୍ରାମ ମଧ୍ୟରେ ରହିଥାଏ ଏବଂ ଜଳସେଚନରେ ବ୍ୟବହାର ହେଉଥିବା ପାଣିରେ ଥିବା ଫ୍ଲୋରାଇଡର ମାତ୍ରା ଅଧିକ ହେଲେ ଫସଲରେ ଫ୍ଲୋରାଇଡରର ମାତ୍ରା ମଧ୍ୟ ଅଧିକ ହୋଇଥାଏ ।

ପ୍ରଫେସର ରାଧା ଗୌତମ ରାଜସ୍ଥାନର ନଗୌର ଜିଲ୍ଲାରେ ପନିପରିବା ଓ ଅନ୍ୟ ଫସଲରେ ଫ୍ଲୋରାଇଡ ଜମା ନେଇ ଅନ୍ୟ ଏକ ଗବେଷଣା କରିଛନ୍ତି । ଓଡିଶାର ନୂଆପଡା ଭଳି ରାଜସ୍ଥାନର ନଗୌର ମଧ୍ୟ ଏକ ଫ୍ଲୋରାଇଡ ପ୍ରପୀଡିତ ଅଞ୍ଚଳ । ବିଭିନ୍ନ ପ୍ରକାର ଶାଗରେ ସେମାନେ ଖୁବ୍ ଅଧିକ ଫ୍ଲୋରାଇଡମାତ୍ରା ଥିବାର ଦେଖିଲେ । ପ୍ରତି ଗ୍ରାମ ଧଣିଆ ପତ୍ରରେ ୨୫.୭ ମିଲିଗ୍ରାମ୍ ଫ୍ଲୋରାଇଡ ଥିବାର ମଧ୍ୟ ପାଇଲେ । ନଗୌର ଜିଲ୍ଲାର ଶିବାନନ୍ଦପୁର ଗାଁରେ ଜଳସେଚନ ପାଇଁ ବ୍ୟବହାର ହେଉଥିବା ଭୂତଳ ଜଳରେ ୭.୩୭ରୁ ୧୩.୮୩ ପି.ପି.ଏମ୍. ପର୍ଯ୍ୟନ୍ତ ଫ୍ଲୋରାଇଡ ଅଛି । ସେହି ଗାଁରେ ସେମାନେ ଦେଖିବାକୁ ପାଇଲେ ଯେ ମେଥି ଓ ଚାଓ୍ଲା ଭଳି ଫସଲରେ ୧୮.୯୮ ମିଲିଗ୍ରାମ୍/ଗ୍ରା. ପର୍ଯ୍ୟନ୍ତ ଫ୍ଲୋରାଇଡ ସଂକ୍ରମଣ ଅଛି । ପିଆଜ ଓ ମୂଳାରେ ଯଥାକ୍ରମେ ୨୩.୯୨ ଓ ୨୨.୨ ମିଲିଗ୍ରାମ୍/ଗ୍ରା. ଫ୍ଲୋରାଇଡ ସଂକ୍ରମଣ ଅଛି । ଏହି ସବୁ ଫସଲରୁ ମିଳିଥିବା ଫ୍ଲୋରାଇଡର ମାତ୍ରା ସୁରକ୍ଷିତ ଜଳ ବ୍ୟବହାର କରୁଥିବା ଫସଲର ଫ୍ଲୋରଇଡ ମାତ୍ରାଠାରୁ ଦୁଇରୁ ୨୭ ଗୁଣା ପର୍ଯ୍ୟନ୍ତ ଅଧିକ । ପ୍ରତି ଲିଟର ପାଣିରେ ୧.୫ ମିଲିଗ୍ରାମ ପର୍ଯ୍ୟନ୍ତ ଫ୍ଲୋରଇଡ ରହିଲେ ତାହା ଅସୁରକ୍ଷିତ ନୁହେଁ । ତାହାଠାରୁ ଅଧିକ ହେଲେ ଅସୁରକ୍ଷିତ । ତେବେ କେବଳ ପିଇବା ପାଇଁ ନୁହେଁ ଏହି ସ୍ତରଠାରୁ ଅଧିକ ଫ୍ଲୋରାଇଡ ଥିଲେ ତାହା ପନିପରିବା ଓ ଫସଲ ପାଇଁ ମଧ୍ୟ ଅସୁରକ୍ଷିତ ବୋଲି କହିଛନ୍ତି ଶ୍ରୀ ଗୌତମ । ସେହିଭଳି ସମାନ ସିଦ୍ଧାନ୍ତରେ ଉପନୀତ ହୋଇଥିଲେ ପ୍ରଫେସର ଭି. ରାଓ ଓ ସି.ଏଲ୍. ମହାଜନ । ଆନ୍ଧ୍ରପ୍ରଦେଶର ଫ୍ଲୋରାଇଡ ପ୍ରପୀଡିତ ଅନନ୍ତପୁର ଜିଲ୍ଲାରେ ଖାଦ୍ୟରେ ଫ୍ଲୋରାଇଡ ଉପରେ ଗବେଷଣା କରି ୧୯୯୧ ମସିହାରେ ପ୍ରଫେସର ରାଓ ଓ ପ୍ରଫେସର ମହାଜନ 'ଫ୍ଲୋରାଇଡ କଣ୍ଟେଣ୍ଟ ଅଫ୍ ସମ୍ କମନ୍ ସାଉଥ୍ ଇଣ୍ଡିଆନ୍ ଫୁଡ୍ସ ଆଣ୍ଡ ଦେୟାର କଣ୍ଟ୍ରିବ୍ୟୁସନ ଟୁ ଫ୍ଲୋରୋସିସ୍' ଶୀର୍ଷକ ଏକ ନିବନ୍ଧ ପ୍ରକାଶ କରିଥିଲେ । ତାହାର ସାରାଂଶରେ ସେମାନେ କହିଛନ୍ତି ଯେ ସେହି ଅଞ୍ଚଳରେ ଚାଷ କରାଯାଉଥିବା ୩୨ ପ୍ରକାରର ଫସଲରେ ଫ୍ଲୋରାଇଡର ମାତ୍ରା କିଲୋପ୍ରତି ୦.୨ ରୁ ୧୧ ମିଲିଗ୍ରାମ ପର୍ଯ୍ୟନ୍ତ ଥିଲା । ଫ୍ଲୋରାଇଡ ଏକ ମାରାତ୍ମକ ରସାୟନ । ଖାଦ୍ୟ ଭାବରେ ରହୁଥିବା ଫସଲରେ ଏହା ରହିଲେ ଆହୁରି ବିପଦ । ପାଣିରେ କ୍ଲୋରିନ ଥିଲେ ତାହାକୁ ଫୁଟାଇଦେଲେ ସେ ଚାଲିଯାଏ । କିନ୍ତୁ ପାଣିରେ ଫ୍ଲୋରାଇଡ ଥିଲେ ତାହାକୁ ଫୁଟାଇଲେ ବା ଫ୍ଲୋରାଇଡଥିବା ଖାଦ୍ୟକୁ ସିଝାଇଲେ ତାହା ବିଷ ସଦୃଶ ହୋଇଯାଏ ବୋଲି 'ଜର୍ଣ୍ଣାଲ ଅଫ୍ ପେଡିଏଟ୍ରିକ ଡେଣ୍ଟିଷ୍ଟ୍ରି'ର ୧୯୯୧ ମସିହାରେ ପ୍ରକାଶିତ ୧୬ତମ ସଂସ୍କରଣରେ ପ୍ରକାଶ ପାଇଛି । ଏହି ମର୍ମରେ ଆହୁରି ଅନେକ ଗବେଷଣା ମଧ୍ୟ ହୋଇଛି । ଏହା ପାଣିରେ ଓ ଫସଲରେ ଫ୍ଲୋରାଇଡର ଅନ୍ୟ ଏକ ବିପଦକୁ ଦର୍ଶାଏ ।

କେବଳ ଫ୍ଲୋରାଇଡ ନୁହେଁ, ଆର୍ସେନିକ, ଲୌହ ଭଳି ରାସାୟନିକ ପ୍ରଦୂଷିତ ଜଳକୁ ଜଳସେଚନ ପାଇଁ ବ୍ୟବହାର କଲେ ତାହା ମୃତ୍ତିକା ଓ ଫସଲ ଦେଇ ମଣିଷର ଖାଦ୍ୟ ସହିତ ଶରୀରରେ ପ୍ରବେଶ କରିଥାଏ । ଭାରତର ପଶ୍ଚିମବଙ୍ଗ ସହିତ ବାଂଲାଦେଶର ଅନେକ ଅଞ୍ଚଳର ଭୂତଳ ଜଳରେ ଆର୍ସେନିକ ଏକ ବଡ ବିପଦ ଭାବରେ ଉଭା ହେଲାଣି । ଏହି ଅଞ୍ଚଳରେ ଆର୍ସେନିକ ପ୍ରଦୂଷିତ ଜଳର ଫସଲ ତଥା ଖାଦ୍ୟ ପ୍ରଣାଳୀ ଉପରେ ପ୍ରଭାବ ବିଷୟରେ ଅନେକ ଗବେଷଣା ହେଉଛି ଏବଂ ତହିଁରୁ ବଡ ଭୟାନକ ଚିତ୍ର ଆସୁଛି । ଗବେଷକମାନେ ଏକଥା ଜାଣିପାରିଛନ୍ତି ଯେ 'ବୋରୋ' ଧାନ 'ଅମନ' ଧାନ ତୁଳନାରେ ୧.୩ ଗୁଣ ଅଧିକ ଆର୍ସେନିକ ରହୁଛି । ଅମନ ଫସଲ ବର୍ଷା ଋତୁରେ ହୁଏ ଏବଂ ବୋରୋ ଫସଲ ପାଇଁ ଜଳସେଚନ ଆବଶ୍ୟକ ହୋଇଥାଏ । ବର୍ଷାଜଳ ପ୍ରଦୂଷିତ ହୋଇନଥିବା ବେଳେ ସେଚଜଳ ଭୂତଳ ଜଳ ଉତ୍ସରୁ ଆସିଥାଏ, ଯେଉଁଥିରେ କି ମାତ୍ରାଧିକ ଆର୍ସେନିକ ପ୍ରଦୂଷଣ ରହି ଧାନ ଫସଲକୁ ପ୍ରଭାବିତ କରିଥାଏ । ଅର୍ଥାତ ଭୂତଳ ଜଳ ଆଧାରିତ

ଜଳସେଚନ କାରଣରୁ ଫସଲରେ ଆର୍ସେନିକ ପରିମାଣ ଅଧିକ ରହୁଛି ଏବଂ ତାହା ଖାଦ୍ୟ ପ୍ରଣାଳୀ ଦେଇ ଦେହକୁ ଯାଉଛି ।

ଜମି ତଥା ଫସଲ ଉପରେ ପ୍ରଭାବ

'ଅନ୍ୟ ସବୁ ଅବସ୍ଥା ସମାନ ବା ଅନ୍ୟ ସବୁ ସ୍ଥିତି ସ୍ଥିର ଥିଲେ କେବଳ ଉଚ୍ଚ ମାନ ଯୁକ୍ତ ଜଳକୁ ଜଳସେଚନ ପାଇଁ ବ୍ୟବହାର କଲେ ହିଁ ଅଧିକ ଅମଳ ମିଳିପାରିବ' ବୋଲି ପ୍ରକାଶ କରିଛନ୍ତି ତନଭିର ରହମନ, ରତନ ମଜୁମଦାର, ଆୟର୍ସ, ୱେଷ୍ଟକୋଟ ଓ ଡି.ଆର୍. ରୋୱେଙ୍କ ଭଳି ଗବେଷକ । ତେଣୁ ଆମେ କେମିତି ପାଣି ଜଳସେଚନ ପାଇଁ ବ୍ୟବହାର କରୁଛୁ ତାହା ଖୁବ୍ ଗୁରୁତ୍ୱପୂର୍ଣ୍ଣ । ଜଳସେଚନ ପାଇଁ ବ୍ୟବହାର ହେଉଥିବା ପାଣିରେ ଥିବା ଫ୍ଲୋରାଇଡ, ଆର୍ସେନିକ, ଲୌହ ଭଳି ରାସାୟନିକ କଣିକାର କିଛି ଭାଗ ମାଟିରେ ରହିଯାଏ, କିଛି ଫସଲକୁ ଯାଏ ଏବଂ କିଛି ରାସାୟନିକ ପଦାର୍ଥ ବାୟୁମଣ୍ଡଳରେ ମଧ୍ୟ ମିଶେ । ଆମ ଓଡିଶାର ଅନେକ ସ୍ଥାନରେ ଭୂତଳ ଜଳରେ ଲୌହର ମାତ୍ରା ଖୁବ୍ ଅଧିକ । ଫସଲ କିଛି ପରିମାଣରେ ଲୌହ ଆବଶ୍ୟକ କରିଥାଏ । କିନ୍ତୁ ଖୁବ୍ ଅଧିକ ଲୌହଥିବା ପାଣି କ୍ରମାଗତ ଭାବରେ ବ୍ୟବହାର ହେଲେ ଉଭୟ ମୃତ୍ତିକା ଓ ଫସଲ ନଷ୍ଟ ହୁଏ । ଜଳସେଚନ ପାଣିରେ ଲୌହ କାରଣରୁ ମାଟିର ପି.ଏଚ୍. ପରିମାଣରେ ଅସ୍ୱାଭାବିକ ପରିବର୍ତ୍ତନ ହୁଏ ଏବଂ ମାଟିର ମାନ ଖରାପ ହେଉଥିବାର ଆମେ ଦେଖୁଛୁ ବୋଲି କହନ୍ତି ଆନ୍ତର୍ଜାତୀୟ ଧାନ ଗବେଷଣା କେନ୍ଦ୍ର ସହିତ ଜଡିତ ଥିବା କୃଷି ବୈଜ୍ଞାନିକ ଅନ୍ନଦା ସ୍ୱାଇଁ । ଏହା ମାଟିକୁ ଟାଣ କରିବା ସହିତ ତାହାର ଉତ୍ପାଦିକ ଶକ୍ତିକୁ ନଷ୍ଟ କରେ ବୋଲି ସେ କହନ୍ତି । ସେହିଭଳି ଜମିରେ ଅଧିକ ସୋଡିୟମ ବା ଲବଣାଂଶ ଥିବା ଜଳକୁ ଜଳସେଚନ ପାଇଁ ବ୍ୟବହାର କଲେ ତାହା ମୃତ୍ତିକାକୁ ନଷ୍ଟ କରେ ଓ ଉତ୍ପାଦନ ଶକ୍ତିକୁ ଗୁରୁତର ହାନି ଘଟାଏ ବୋଲି ୧୯୮୨ ମସିହାରେ ପ୍ରକାଶିତ 'ଦି ପ୍ରପର୍ଟିଜ ଅଫ୍ ଗ୍ରାଉଣ୍ଡ ୱାଟର' ଶୀର୍ଷକ ଗବେଷଣା ନିବନ୍ଧରେ ପ୍ରକାଶ କରିଛନ୍ତି ଆମେରିକୀୟ ଗବେଷକ ଜି ମାଥେସ । ତେବେ ଲୁଣି ପାଣିକୁ ଜାଣିବା ଏତେ ଜଟିଳ ନୁହେଁ । ଜମି ମାଟି ଲାଲ ହେବା ବା ଫସଲର ପତ୍ର ପୋଡିବା ଲକ୍ଷଣ ଦେଖି ଜମିରେ ଲୌହ ଜମାହେଉଥିବା ନେଇ ଜଣେ ସାଧାରଣ ଲୋକ ମଧ୍ୟ ନିର୍ଭୁଲ ଭାବରେ ଠହରାଇ ପାରନ୍ତି । କାରଣ ଏହିଭଳି ପ୍ରତିକ୍ରିୟା ଦେଖିହୁଏ । ତେଣୁ ଜଣେ ସାଧାରଣ ଲୋକ ମଧ୍ୟ ଲୁଣିପାଣି ତଥା ଲୌହ ଅଧିକ ହେବା ପ୍ରତି ସଚେତନ ହୋଇଯାଆନ୍ତି । କିନ୍ତୁ ଆର୍ସେନିକ, ଫ୍ଲୋରାଇଡ ଭଳି ରସାୟନରେ ସଂକ୍ରମିତ ଜଳର ଜମି ଓ ଫସଲ ଉପରେ କୁପ୍ରଭାବ ବିଷୟରେ ସହଜରେ ଜାଣି ପାରନ୍ତି ନାହିଁ ବା ଜାଣିଲା ବେଳକୁ ଅନେକ ବିଳମ୍ବ ହୋଇଯାଏ ।

ୟୁନିଭରସିଟି ଅଫ୍ ଆଇସଲାଣ୍ଡର ପ୍ରଫେସର ରିକେ ପଲ୍‌ସେନ ମୃତ୍ତିକାରେ ଫ୍ଲୋରାଇଡ ଅଧିକ ହେଲେ ତାହାର କ'ଣ ପ୍ରଭାବ ପଡିବ ତାହା ଉପରେ ଗବେଷଣା କରିଥିଲେ । ତାଙ୍କର ଗବେଷଣାର କିଛି ତଥ୍ୟକୁ ନେଇ ସେ ୨୦୧୧ ମସିହାରେ 'ଦି ଏଫେକ୍ଟ ଅଫ ଫ୍ଲୋରାଇଡ ପଲ୍ୟୁସନ ଅନ୍ ସଏଲ୍ ମାଇକ୍ରୋଅର୍ଗାନିଜମ୍' ନାମକ ନିବନ୍ଧରେ ପ୍ରକାଶ କରିଥିଲେ । ତହିଁରେ ସେ ଉଲ୍ଲେଖ କରିଛନ୍ତି ଯେ ମୃତ୍ତିକାରେ ଫ୍ଲୋରାଇଡର ଭାଗ ୧୦୦୦ ପିପିଏମ୍ ହେଲେ ଫସଫେଟର ମାତ୍ରା ଅତ୍ୟଧିକ ପରିମାଣରେ କମିଯାଏ । ଅନ୍ୟ ଭାବରେ କହିଲେ ମାଟିରେ ଫ୍ଲୋରାଇଡ ପରିମାଣ ଅଧିକ ରହିଲେ ତାହା ଫସଫେଟ ଭଳି ଅତି ଦରକାରୀ ସାର ପଦାର୍ଥର ହାନି ଘଟାଇବା ସହିତ ମୃତ୍ତିକାର ଅଣୁଜୀବମାନଙ୍କ ପ୍ରତି ବିଷ ସଦୃଶ ହୋଇଥାଏ । ଏହିଭଳି ବିପଦକୁ ଲକ୍ଷ୍ୟକରି ବ୍ରିଟେନ ଯୁକ୍ତରାଜ୍ୟର କୃଷି ବିଭାଗ ଦେଶର ପନିପରିବା ଚାଷୀଙ୍କୁ ୦.୨୫ ପିପିଏମ୍‌ରୁ ଅଧିକ ଫ୍ଲୋରାଇଡ ଥିବା ପାଣି ଜଳସେଚନ ପାଇଁ ବ୍ୟବହାର ନ କରିବା ପାଇଁ ପରାମର୍ଶ ଦେଇଛି ।

ଆର୍ସେନିକ ଆକ୍ରାନ୍ତ ଭୂତଳଜଳକୁ ୨୦ ବର୍ଷଧରି ଜଳସେଚନ ପାଇଁ ବ୍ୟବହାର କରିଆସୁଥିବା ଏକ ଅଞ୍ଚଳରେ ଗବେଷଣା ଜାରି ରଖିଥିବା ବାଂଲାଦେଶୀୟ ଗବେଷକ ଜି.ଏମ୍. ପାନାଉଲ୍ଲାହଙ୍କୁ 'ଫୁଡ୍ ଆଣ୍ଡ୍ ଏଗ୍ରିକଲ୍‌ଚର ଅର୍ଗାନାଇଜେସନ୍' ୨୦୧୧ ମସିହାରେ ବାଂଲାଦେଶ ପାଇଁ ପ୍ରସ୍ତୁତ ଏକ ଅଭିଲେଖରେ ଉଦ୍ଧୃତ କରିଥିଲା । ଆର୍ସେନିକ ଫସଲର ଅଭିବୃଦ୍ଧିକୁ ଗୁରୁତର ଭାବରେ ପ୍ରଭାବିତ କରୁଥିବା ନେଇ ପାନାଉଲ୍ଲାହ ନିଶ୍ଚିତ ପ୍ରମାଣ ପାଇସାରିଛନ୍ତି ବୋଲି ସେଥିରେ କୁହାଯାଇଛି । ଜର୍ମାନ ଗବେଷକ ଷ୍ଟିଫେନ ନୋରା ଏବଂ ଭାରତୀୟ ଗବେଷକ ପ୍ରଫେସର ତରିତ ରାୟଚୌଧୁରୀ ପଶ୍ଚିମବଙ୍ଗରେ ମଧ୍ୟ ଏହାର ଠୋସ୍ ପ୍ରମାଣ ପାଇଛନ୍ତି । ତାଙ୍କ ଗବେଷଣାରୁ ସେମାନେ ଜାଣିଛନ୍ତି ଯେ ଜଳସେଚନ ପାଇଁ ବ୍ୟବହାର ହେଉଥିବା ଜଳରେ ଲିଟର ପ୍ରତି ୦.୧ ରୁ ୨ ମିଲିଗ୍ରାମ ଆର୍ସେନିକ ରହିଲେ ଏବଂ ମୃତ୍ତିକାରେ କିଲୋଗ୍ରାମ ପ୍ରତି ୫ ରୁ ୫୦ ମିଲିଗ୍ରାମ ଆର୍ସେନିକ ରହିଲେ ତାହା ଧାନ ଫସଲର ଉତ୍ପାଦନକୁ ପ୍ରଭାବିତ କରିଥାଏ । ମୃତ୍ତିକାରେ ୨୫ ମିଲିଗ୍ରାମ ଆର୍ସେନିକ ରହିଲେ ଧାନ ଉତ୍ପାଦନ ୧୦ ପ୍ରତିଶତ ହ୍ରାସ ପାଇଥାଏ ବୋଲି ଚୀନ୍‌ର ଗବେଷକ ଏଚ୍. ଜିଓଙ୍ଗ ୧୯୮୭ ମସିହାରେ ପ୍ରସ୍ତୁତ କରିଥିବା ଏକ ନିବନ୍ଧରେ ପ୍ରକାଶ କରିଛନ୍ତି । ଯୁକ୍ତରାଜ୍ୟର ୟୁନିଭରସିଟି ଅଫ୍ ଆବେରଦିନର ଉଦ୍ଭିଦ ଓ ମୃତ୍ତିକା ବିଭାଗର ପ୍ରଫେସର ଏମ୍.ଜେ. ଆବେଦିନଙ୍କ ନେତୃତ୍ୱରେ ଏକ ବୈଜ୍ଞାନିକ ଦଳ ମଧ୍ୟ ଏହା ନେଇ ଖୁବ୍ ଗବେଷଣା କରିଛନ୍ତି । ୨୦୦୨ ମସିହାରେ 'ଏନଭାଇରନ ସାଇନ୍ସ ଟେକନୋଲ୍' ଜର୍ଣ୍ଣାଲର ମାର୍ଚ୍ଚ ସଂସ୍କରଣରେ 'ଆର୍ସେନିକ ଏକ୍ୟୁମୁଲେସନ ଆଣ୍ଡ ମେଟାବୋଲିସମ୍ ଇନ୍ ରାଇସ୍' ଶୀର୍ଷକରେ ସେମାନେ ପ୍ରକାଶ କରିଥିବା ନିବନ୍ଧରେ ଦର୍ଶାଇଛନ୍ତି ଯେ ଲିଟର ପ୍ରତି ୦.୨ ରୁ ୮ ମିଲିଗ୍ରାମ ଆର୍ସେନିକ ପ୍ରଦୂଷଣ ଥିବା ଜଳ କାରଣରୁ ସ୍ଥାନୀୟ ବି.ଆର୍.୧୧ କିସମର ଧାନ ଫସଲର ଉତ୍ପାଦନ ଗଭୀର ଭାବରେ ହ୍ରାସ ପାଇଛି ।

ଚେତିବାର ବେଳ

୨୦୧୧ ମସିହା ମାର୍ଚ୍ଚ ମାସରେ ବିଜ୍ଞାନ ପତ୍ରିକା କରେଣ୍ଟ ସାଇନ୍ସ ପତ୍ରିକାରେ ହାଇଦ୍ରାବାଦସ୍ଥିତ ନେସନାଲ ଜିଓଫିଜିକାଲ ରିସର୍ଚ୍ଚ ୟୁନିଟର ବୈଜ୍ଞାନିକ ଡଃ ଡି. ମୁରଲୀଧରନ ଓ ତାଙ୍କ ସାଥୀଙ୍କ ଦ୍ୱାରା କରାଯାଇଥିବା ଏକ ଗବେଷଣାର କିଛି ସାରାଂଶ ପ୍ରକାଶ ପାଇଥିଲା । ସେଥିରେ ସେମାନେ ଭୂତଳ ଜଳରେ ମାତ୍ରାଧିକ ଫ୍ଲୋରାଇଡ ଏବଂ ପାନୀୟ ଜଳ ତଥା ଖାଦ୍ୟ ପ୍ରଣାଳୀ ଦେଇ ମଣିଷ ଦେହରେ ତାହାର ପ୍ରବେଶ ଭାରତର ଅର୍ଦ୍ଧ-ଶୁଷ୍କ ଗ୍ରୀଷ୍ମମଣ୍ଡଳୀୟ ଅଞ୍ଚଳରେ ଏକ ଚକ୍ର ବ୍ୟୁହ ସମସ୍ୟା ଭାବରେ ଉଭାହେଲାଣି ବୋଲି କହିଛନ୍ତି । ଆମେ ଯେତେ ଅଧିକ ଭୂତଳ ଜଳ ଟାଣିବା ଏହି ସମସ୍ୟା ସେତେ ଅଧିକ ଗମ୍ଭୀର ହୋଇ ଆସିବ । ପିଇବା ପାଣି ପାଇଁ ଆମେ ହୁଏତ କିଛି ସଚେତନ ହୋଇଛୁ । କିନ୍ତୁ ସରକାରଙ୍କ ବେପରୁଆ ଭୂତଳ ଜଳ ଆଧାରିତ ଯୋଜନା ହେଉ ବା କର୍ଲାକୋଟ ଭଳି ଫ୍ଲୋରାଇଡ ଅଧ୍ୟୁଷିତ ଗାଁର ଲୋକଙ୍କ ଗଭୀର ଟ୍ୟୁବୱେଲ ଖୋଳିବା ପାଇଁ ଅତ୍ୟଧିକ ଆଗ୍ରହ ହେଉ ସବୁଥିରେ କିନ୍ତୁ ଅସଚେନତା ବାରି ହୋଇପଡୁଛି । ଚକ୍ରବ୍ୟୁହ ଆହୁରି ସାଂଘାତିକ ହେବାରେ ଲାଗିଛି ।

✧

ଜଳବାୟୁ ପରିବର୍ତ୍ତନ ଓ ଭୂତଳ ଜଳ

ଜଳବାୟୁ ପରିବର୍ତ୍ତନ ପ୍ରଭାବରେ ପ୍ରଦୂଷିତ ହେଉଛି ଭୂତଳ ଜଳ

ଏହା ସ୍ୱାଭାବିକ ଯେ ଯାହା ଆଖିରେ ପଡେ, ଯାହା ସହିତ ଆତଯାତ ଯେତେ ଅଧିକ ତହିଁରେ କିଛି ପରିବର୍ତ୍ତନ ହେଲେ ତାହା ସେତେ ଶୀଘ୍ର ଅନୁଭବ ବା ଲକ୍ଷ୍ୟ କରିହୁଏ। ଭୂତଳ ଜଳ ମାଟି ତଳେ ରହିଯାଉଥିବାରୁ ତାହାକୁ ନେଇ ବିଶେଷ ଅନୁଭବ ହୁଏ ନାହିଁ ବା କମ୍ ଅନୁଭବ ହୁଏ। ବର୍ତ୍ତମାନ ସାରା ବିଶ୍ୱରେ ଜଳବାୟୁ ପରିବର୍ତ୍ତନକୁ ନେଇ ଚିନ୍ତା, ଚେତନା ଓ ଆଲୋଚନା ଚାଲିଛି। ଏହି ଗୁରୁତ୍ୱପୂର୍ଣ୍ଣ ପ୍ରସଙ୍ଗରେ କିନ୍ତୁ ଭୂତଳ ଜଳ ମଧ୍ୟ ପ୍ରମୁଖ ଆଲୋଚ୍ୟ ପ୍ରସଙ୍ଗ ଭାବରେ ଉଭା ହୋଇଛି। ଭୂତଳ ଜଳ ଦୃଷ୍ଟି ଆଢୁଆଳରେ ରହୁଥିଲେ ମଧ୍ୟ ତାହା ଜଳବାୟୁ ବିତର୍କରେ ଏକ ଆଗୁଆ ସ୍ଥାନ ଗ୍ରହଣ କରିଛି। ଜଳବାୟୁରେ ପରିବର୍ତ୍ତନର ପ୍ରଭୁତ ପ୍ରଭାବ ଭୂତଳ ଜଳ ଉପରେ ପଡିଥାଏ ଏବଂ ଭୂତଳ ଜଳ ମଧ୍ୟ ଜଳବାୟୁରେ ପରିବର୍ତ୍ତନର କାରକ ହୋଇଥାଏ। ମଣିଷ ଓ ଜୀବ ଜଗତର ମଧୁର ଜଳ ଆବଶ୍ୟକତା ଏବଂ ତହିଁରେ ଭୂତଳ ଜଳର ଗୁରୁତ୍ୱପୁର୍ଣ୍ଣ ଭୂମିକା ଦୃଷ୍ଟିରେ ଜଳବାୟୁ ପରିବର୍ତ୍ତନର କୌଣସି ଆଲୋଚନା ଓ କୌଣସି ପରିଚାଳନା ଯୋଜନାରେ ଭୂତଳ ଜଳକୁ ନ୍ୟୁନ ଦୃଷ୍ଟିରେ ଦେଖାଯାଇ ପାରିବ ନାହିଁ। ତାହା ହିଁ ହେଉଛି।

ଜଳବାୟୁ ପରିବର୍ତ୍ତନର ଭୂତଳ ଜଳ ଉପରେ ପ୍ରଭାବ

ଭୂତଳ ଜଳ ଆପେ ସୃଷ୍ଟି ହୁଏ ନାହିଁ। ଭୂପୃଷ୍ଠରେ ଜଳ ଯେତେ ଅଧିକ ସମୟ ସ୍ଥିର ରହିବ ବା ଯେତେ ଅଧିକ ଧୀର ଗତିରେ ଗତି କରିବ ସେତିକି ଅଧିକ ଜଳ ଭୂତଳକୁ ପ୍ରବେଶ କରିବାର ସୁଯୋଗ ପାଇବ ଓ ତାହା ଭୂତଳ ଜଳକୁ ପରିପୁଷ୍ଟ ବା ରିଚାର୍ଜ କରିବ। ଭୂତଳ ଜଳକୁ ରିଚାର୍ଜ କରିବାର ପ୍ରଧାନ ସ୍ରୋତ ହେଲା ବର୍ଷାଜଳ। ଜଳବାୟୁରେ ପରିବର୍ତ୍ତନ କାରଣରୁ ବର୍ଷାର ପ୍ରକୃତିରେ ବ୍ୟାପକ ପରିବର୍ତ୍ତନ ହେଉଛି ବା ହେବାର ଆଶଙ୍କା କରାଯାଉଛି। ଓଡିଶା ସହିତ ପୃଥିବୀର କିଛି ଅଞ୍ଚଳରେ ବର୍ଷାର ମୋଟ ମାତ୍ରା ବୃଦ୍ଧି ପାଇବ ବୋଲି ବୈଜ୍ଞାନିକମାନେ ଅନୁମାନ କରୁଛନ୍ତି। କିନ୍ତୁ ତାହା ସହିତ ସେମାନେ ସତର୍କ କରାଇଦେଇଛନ୍ତି ଯେ ସେହି ବର୍ଷା ଉପକାର କରିବା ବଦଳରେ ଅଧିକ ଅପକାର କରିବାର ଆଶଙ୍କା ରହିଛି। ବୃଷ୍ଟିପାତ ଓ ଭୂତଳ ଜଳର ସମ୍ବନ୍ଧ ଏତେ ସରଳ ନୁହେଁ। ବୃଷ୍ଟିପାତ ଅଧିକ ହେଲେ ମଧ୍ୟ ଭୂତଳ ଜଳର ରିଚାର୍ଜ କମ୍ ହୋଇପାରେ। ଅତି ସ୍ୱଳ୍ପ ସମୟ ମଧ୍ୟରେ ଅତି ଅଧିକ ବର୍ଷାହେଲେ ତାହା ଭୂତଳ ଜଳକୁ ରିଚାର୍ଜ

କରିବାରେ ବିଶେଷ ସହାୟକ ହୁଏନାହିଁ। ଯୋର ବର୍ଷା ହେଲେ ଭୂତଳ ଜଳ ଅଧିକ ପ୍ରଖର ବେଗରେ ବହିଯାଇଥାଏ। ରିଚାର୍ଜ ହେବାର ସୁଯୋଗ କମିଯାଏ। ତେଣୁ କେବଳ ବର୍ଷା ଅଧିକ ହୋଇଗଲେ ଭୂତଳ ଜଳ ଅଧିକ ହୋଇଯିବ ଏହା ନୁହେଁ। ୨୦୧୨ ମସିହାରେ 'ନେଚର କ୍ଲାଇମେଟ୍ ଚେଞ୍ଜ୍' ପତ୍ରିକାରେ କାନାଡୀୟ ଗବେଷକ ଡଃ ଡାଇନା ଆଲେନ ପ୍ରକାଶ କରିଛନ୍ତି ଯେ ଅନେକ ସ୍ଥାନରେ ବର୍ଷାର ମାତ୍ରାଠାରୁ ନଦୀରେ ପ୍ରବାହିତ ଜଳ ଭୂତଳ ଜଳକୁ ଅଧିକ ରିଚାର୍ଜ ବା ପ୍ରଭାବିତ କରିଥାଏ। ବର୍ଷାବିହୀନ ଶୁଷ୍କ ଅବସ୍ଥା ଲମ୍ବା ସମୟ ଧରି ଜାରି ରହିଲେ ବା ମରୁଡି ଅବସ୍ଥା ହେଲେ ମୃତ୍ତିକାର ଆର୍ଦ୍ରତା ଦ୍ରୁତ ଗତିରେ ଶୁଖିଯାଏ ବା ପୁରା ଶୁଖିଯାଏ। ଏହା ଭୂତଳ ଜଳର ରିଚାର୍ଜ ସମ୍ଭାବନାକୁ ଆହୁରି ହ୍ରାସ କରିଥାଏ। ବୈଜ୍ଞାନିକ କେ ସାଣ୍ଡର୍ଷ୍ଟର୍ମ ଆଫ୍ରିକା ମହାଦେଶର ଅର୍ଦ୍ଧଶୁଷ୍କ ଅଞ୍ଚଳରେ ଗବେଷଣା କରି ପ୍ରକାଶ କରିଛନ୍ତି ଯେ ବୃଷ୍ଟିପାତରେ ମାତ୍ର ୧୫ ପ୍ରତିଶତ ହ୍ରାସ ଘଟିଲେ ଭୂତଳ ଜଳ ରିଚାର୍ଜ ପରିମାଣ ୪୫ ପ୍ରତିଶତ ହ୍ରାସ ଘଟିବାର ଆଶଙ୍କା ରହିଛି। ଗବେଷକ ରସେଲ କ୍ରସବିଙ୍କ ନେତୃତ୍ୱରେ ଏକ ଦଳ ଅଷ୍ଟ୍ରେଲିଆର ମୁରେ-ଡାର୍ଲିଙ୍ଗ ଅବବାହିକାରେ ସେହି ପ୍ରକାରର ଗବେଷଣା କରି ପ୍ରକାଶ କରି କହିଛନ୍ତି ଯେ ଭୂତଳ ଜଳ ରିଚାର୍ଜ ହ୍ରାସ ହେବା ମାତ୍ରା ବୃଷ୍ଟିପାତରେ ହେଉଥିବା ହ୍ରାସର ମାତ୍ରାଠାରୁ ପ୍ରାୟ ୨.୨ ଗୁଣ ଅଧିକ।

ବର୍ଷାର ମାତ୍ରା ଓ ବ୍ୟବହାରରେ ପରିବର୍ତ୍ତନ ବ୍ୟତୀତ ଉତ୍ତାପ, ବୃଷ୍ଟିପାତ, ବାୟୁ ପ୍ରବାହ, ଭୂମିର ବ୍ୟବହାର ଏବଂ ବାୟୁମଣ୍ଡଳରେ କାର୍ବନ ଗ୍ୟାସର ମାତ୍ରା ଆଦିରେ ପରିବର୍ତ୍ତନ ଘଟୁଛି ଓ ଘଟିବାକୁ ଯାଉଛି। ଜଳବାୟୁ ପରିବର୍ତ୍ତିତ ସ୍ଥିତିରେ ବୃଷ୍ଟିପାତ ଓ ଭୂତଳ ଜଳ ରିଚାର୍ଜର ସମ୍ବନ୍ଧ ଆକଳନ କରିବା ପାଇଁ ତିମୋଥି ଗ୍ରୀନଙ୍କ ନେତୃତ୍ୱରେ ଏକ ଗବେଷଣାକାରୀ ଦଳ କମ୍ପ୍ୟୁଟର ମୋଡେଲିଂର ବ୍ୟବହାର କରିଥିଲେ। ସେଥିରୁ ସେମାନେ ସ୍ୱଷ୍ଟ ଭାବରେ ପାଇଲେ ଯେ ଜମିର ପ୍ରକାର, ସେଠାରେ ବୃକ୍ଷଉଭିଦର ଆଚ୍ଛାଦ ଓ ସ୍ଥାନୀୟ ପାଣିପାଗ ପ୍ରଭୁତ ଭାବରେ ଭୂତଳ ଜଳର ରିଚାର୍ଜକୁ ପ୍ରଭାବିତ କରିଥାଏ।

ଜଳବାୟୁ ବଦଳିବା କାରଣରୁ ବୃଷ୍ଟିପାତରେ ପରିବର୍ତ୍ତନ କେବଳ ଏକମାତ୍ର ଚିନ୍ତା ନୁହେଁ। ଜଳବାୟୁ ପରିବର୍ତ୍ତନ କାରଣରୁ ସମୁଦ୍ର ଲୁଣିପାଣି ଉପକୂଳବର୍ତ୍ତୀ ମଧୁର ଭୂତଳ ଜଳ ଭଣ୍ଡାର ବା ଆକ୍ୟୁଫରଗୁଡିକ ମାଡ଼ି ଆସିବ, ଛୋଟଛୋଟ ଦ୍ୱୀପରେ ଥିବା ମଧୁର ଜଳ କ୍ଷେତ୍ର ସଙ୍କୁଚିତ ହେବ, ଓ ଭୂତଳ ଜଳର ନିଃସରଣ ବା ଅପସାରଣ ଅଧିକ ଗତିଶୀଳ ହେବ। ଭୂତଳ ଜଳର ମାତ୍ରା ବ୍ୟତୀତ ଭୂତଳ ଜଳର ମାନ ମଧ୍ୟ ଜଳବାୟୁ ପରିବର୍ତ୍ତନ କାରଣରୁ ପ୍ରଭାବିତ ହେବାର ଆଶଙ୍କା ବ୍ୟକ୍ତ କରାଯାଇଛି। ସମୁଦ୍ର ଜଳସ୍ତର ବୃଦ୍ଧି କାରଣରୁ ହେଉ ବା ଝଡ଼ବାତ୍ୟା କାରଣରୁ ହେଉ ଲୁଣି ପାଣି ଭୂପୃଷ୍ଠ ତଥା ଭୂତଳକୁ ମାଡି ଆସିବାର ଆଶଙ୍କା ବଢିବ ବୋଲି ଆକଳନ କରାଯାଉଛି। ବୈଜ୍ଞାନିକ ଅରବିନ୍ଦ ଘୋଷ ବୋସ୍ୱାଙ୍କ ନେତୃତ୍ୱରେ ଏକ ଗବେଷଣାକାରୀ ଦଳ ସମୁଦ୍ର ଜଳସ୍ତର ବଢିବା ସହିତ ଭୂତଳ ଜଳର ସମ୍ବନ୍ଧର ଏକ ଭୀଷଣ ଚିତ୍ର ପ୍ରଦାନ କରିଛନ୍ତି। ଭାରତ ଉପକୂଳରେ ଥିବା ଦୁଇଟି ପ୍ରବାଳ ଦ୍ୱୀପର ଗବେଷଣା କରି ୨୦୦୦ ମସିହାରେ ସେମାନେ ତାଙ୍କ ରିପୋର୍ଟ ପ୍ରକାଶ କରିଥିଲେ। ତହିଁରେ ସେମାନେ କହିଛନ୍ତି ଯେ ମାତ୍ର ୧୦ ସେଣ୍ଟିମିଟରର ସମୁଦ୍ର ଜଳସ୍ତର ବଢିବା କାରଣରୁ ଗୋଟିଏ ଦ୍ୱୀପର ଭୂମିତଳେ ଥିବା ମଧୁର ଜଳ ଆସ୍ତରଣ ୨୫ ମିଟରରୁ ୧୦ ମିଟରକୁ ଖସି

ଆସିଥିବା ବେଳେ ଅନ୍ୟ ଦ୍ୱୀପର ମଧୁର ଜଳ ଆସ୍ତରଣ ୩୬ ମିଟରରୁ ୨୮ ମିଟରକୁ ହ୍ରାସ ପାଇଛି । ସେହିଭଳି ବିଭିନ୍ନ ରାସାୟନିକ ଓ ଅନ୍ୟାନ୍ୟ ପ୍ରଦୂଷଣ କାରଣରୁ ଭୂତଳ ଜଳ ବ୍ୟବହାର ଅନୁପଯୋଗୀ ହେବାର ଆଶଙ୍କା ବୃଦ୍ଧି ପାଇବ ।

ଜଳବାୟୁ ପରିବର୍ତ୍ତନ କାରଣରୁ ଭୂପୃଷ୍ଠ ଜଳର ମାତ୍ରା ଓ ମାନରେ ଯେତେ ପରିବର୍ତ୍ତନର ଆଶଙ୍କା ଅଛି ଭୂତଳ ଜଳରେ ତହିଁରୁ କମ୍ କୁପ୍ରଭାବ ପଡିବ ବୋଲି ଆଶା କରାଯାଉଛି । କିନ୍ତୁ ପ୍ରଭାବ ତ ପଡ଼ିବା ନିଶ୍ଚିତ । ଏମିତିରେ ବି ଭୂତଳ ଜଳ ଉପରେ ନିର୍ଭରଶୀଳତା ବଢିଚାଲିଛି । ଜଳବାୟୁରେ ପରିବର୍ତ୍ତନ ପରିପ୍ରେକ୍ଷୀରେ ଭୂତଳ ଜଳ ଉପରେ ଲୋକଙ୍କର ଚାପ ଆହୁରି ଅନେକ ବୃଦ୍ଧି ପାଇବ ।

ଭୂତଳ ଜଳର ସଠିକ୍ ଆକଳନ ଏକ କଷ୍ଟସାଧ୍ୟ ବ୍ୟାପାର । ବର୍ତ୍ତମାନର ଭୂତଳ ଜଳ ସ୍ଥିତି ନେଇ ମଧ୍ୟ ଅନେକ ବୈଜ୍ଞାନିକ ବା ଗବେଷଣା ସଂସ୍ଥାର ଆକଳନ ମଧ୍ୟରେ ବ୍ୟାପକ ପାର୍ଥକ୍ୟ ଦେଖାଯାଏ । ଏମିତିରେ ଜଳବାୟୁ ପରିବର୍ତ୍ତନର ଭୂତଳ ଜଳ ଉପରେ କ'ଣ ଓ କେତେ ପ୍ରଭାବ ପଡିବ ତାହାକୁ ନେଇ ବିଶେଷ ଗବେଷଣା ହୋଇନାହିଁ । ତେବେ ଗ୍ଲୋବାଲ ହାଇଡ୍ରୋଲୋଜିକାଲ ମୋଡେଲ ବ୍ୟବହାର କରି ପେଟ୍ରା ଡୋଲ ଏବଂ ମାର୍ଟିନା ଫ୍ଲୋର୍କ ନାମକ ଦୁଇଜଣ ଜର୍ମାନ ଗବେଷକ ୨୦୦୫ ମସିହାରେ ଏହାର ଏକ ଆକଳନ ପ୍ରସ୍ତୁତ କରିଛନ୍ତି ଯାହା ସାରା ବିଶ୍ୱରେ ଅନେକ ଭାବରେ ଆଦୃତ ହୋଇଛି । ଡୋଲ୍ ଓ ଫ୍ଲୋର୍କ ଆକଳନ କରିଛନ୍ତି ଯେ ୨୦୫୦ ମସିହା ବେଳକୁ ସମଗ୍ର ବିଶ୍ୱର ଭୂତଳ ଜଳ ରିଚାର୍ଜ ହେବା ପରିମାଣ ୧୯୯୦ ମସିହା ତୁଳନାରେ କେବଳ ୨ ପ୍ରତିଶତ ବୃଦ୍ଧି ପାଇବ । ଏହା ପୂର୍ବରୁ କରାଯାଉଥିବା ୪ ପ୍ରତିଶତ ବୃଦ୍ଧି ଅନୁମାନଠାରୁ କମ୍ ଅଟେ । ସେତେବେଳର ମୋଟ ବର୍ଷା ତଥା ପ୍ରବାହର ଏହା କେବଳ ନଅ ପ୍ରତିଶତ ହେବ । ବିଶ୍ୱର ବିଭିନ୍ନ ପ୍ରାନ୍ତରରେ ଭୂତଳ ଜଳର ରିଚାର୍ଜ ମାତ୍ରାରେ ପ୍ରଚୁର ବିଭେଦ ରହିବାର ଆଶଙ୍କା ରହିଛି । ତେବେ ଏହି ଗବେଷକଙ୍କ ଆକଳନକୁ ରାଷ୍ଟ୍ରୀୟ ଓ ଆଞ୍ଚଳିକ ସ୍ତରରେ ବିଶ୍ଳେଷଣ କରିବାର ବିଶେଷ ଅବକାଶ ନାହିଁ କାରଣ ବୃଷ୍ଟିପାତ ଓ ଉତ୍ତାପ ବ୍ୟତୀତ ଭୂମିର ପ୍ରକାର ଓ ଭେଦ ତଥା ବ୍ୟବହାରର ମଧ୍ୟ ଭୂତଳ ଜଳର ରିଚାର୍ଜ ସହିତ ଗଭୀର ସମ୍ବନ୍ଧ ରହିଛି । ସେହିଭଳି ବିଭିନ୍ନ ଅଞ୍ଚଳରେ ଭୂମିର ଓ ଭୂପୃଷ୍ଠ ଜଳର ବ୍ୟବହାରରେ ମଧ୍ୟ ଅନେକ ତାରତମ୍ୟ ରହିଛି ଓ ରହିଥିବ । ଜଳବାୟୁରେ ପରିବର୍ତ୍ତନ କାରଣରୁ ବୃକ୍ଷ, ଉଦ୍ଭିଦର ପ୍ରକାର ଓ ଆଚରଣ ତଥା କୃଷି ଫସଲର ପ୍ରକାରରେ ମଧ୍ୟ ବ୍ୟାପକ ପରିବର୍ତ୍ତନ ହେବାର ଆକଳନ କରାଯାଉଛି । ତେଣୁ ଡୋଲ୍ ଓ ଫ୍ଲୋର୍କ ମୋଡେଲ ଭିତ୍ତିରେ ସ୍ଥାନୀୟ ଆକଳନ କରିବା ଠିକ୍ ହେବ ନାହିଁ ।

ମୋଟାମୋଟି ଭାବରେ କହିଲେ ଭୂତଳ ଜଳ ହ୍ରାସ ପାଇବାର ଆଶଙ୍କା ଅବଶ୍ୟମ୍ଭାବୀ ବୋଲି ବୈଜ୍ଞାନିକ ସମୂହ ଏକମତ ହୋଇସାରିଲେଣି । ଏହିପରି ସ୍ଥିତିରେ ଭୂତଳ ଜଳର ସଠିକ୍ ଆକଳନ କରି ଓ ତାହାର ପରିବୃଦ୍ଧି ଓ ପରିଚାଳନା ପାଇଁ ସ୍ଥାନୀୟ ସ୍ତରରେ ଯୋଜନା କରିବା ସବୁଠାରୁ ଅଧିକ ପ୍ରୟୋଜନୀୟ ।

ଭୂତଳ ଜଳ ବି ଜଳବାୟୁ ପରିବର୍ତ୍ତନର କାରଣ

ଜଳବାୟୁ ପରିବର୍ତ୍ତନର କୁପ୍ରଭାବ ଭୂତଳ ଜଳ ଉପରେ ପଡେ ବା ପଡିବାର ସମ୍ଭାବନା ଅଛି ବୋଲି ଆମେ ସମସ୍ତେ ଊଣା ଅଧିକେ ଜାଣିଛୁ । କିନ୍ତୁ ଭୂତଳ ଜଳରେ ମାତ୍ରା ଓ ବ୍ୟବହାରରେ ପରିବର୍ତ୍ତନ ଯେ ଜଳବାୟୁରେ ପରିବର୍ତ୍ତନ ବା ପ୍ରାକୃତିକ ବିପତ୍ତିର କାରଣ ତାହା ଅନେକ ବ୍ୟକ୍ତି ହୁଏତ ଜାଣି ନଥିବେ । ଅନେକ ନୂଆନୂଆ ଗବେଷଣାରୁ ଏହି ସମ୍ବନ୍ଧରେ ବିଭିନ୍ନ ତଥ୍ୟ ଓ ସୂଚନା ମିଳିବା ଆରମ୍ଭ ହୋଇଗଲାଣି ।

ସାମୁଦ୍ରିକ ଜଳପତନ ସହିତ ଭୂତଳ ଜଳର ନିବିଡ ସମ୍ବନ୍ଧ ରହିଛି । ଇଣ୍ଟରନେସନାଲ ଗ୍ରାଉଣ୍ଡ୍ ୱାଟର୍ ରିସୋର୍ସେସ୍ ଏସେସ୍‌ମେଣ୍ଟ୍ ସେଣ୍ଟର୍ ସହାୟତାରେ ପ୍ରଫେସର ୟୋସିଡ୍ ୱାଡାଙ୍କ ନେତୃତ୍ୱରେ କରାଯାଇଥିବା ଏକ ଗବେଷଣାରୁ ଜଣାପଡ଼ିଛି ଯେ ଭୂତଳ ଜଳର ବହୁଳ ବ୍ୟବହାର କାରଣରୁ ସମୁଦ୍ର ଜଳସ୍ତର ବାର୍ଷିକ ୦.୮ ମିଲିମିଟର ଅଧିକ ବୃଦ୍ଧି ପାଉଛି । ଏହା ସମୁଦ୍ରର ଜଳସ୍ତରରେ ଘଟୁଥିବା ମୋଟ ବୃଦ୍ଧିର ଚାରି ଭାଗର ଭାଗେରୁ ଅଧିକ । ଅନ୍ୟ ଭାବରେ କହିଲେ ସାମୁଦ୍ରିକ ଜଳସ୍ତରରେ ବର୍ତ୍ତମାନ ଯେତିକି ବୃଦ୍ଧି ଘଟୁଛି ତାହାର ଅଧା ସମୁଦ୍ର ଜଳର ଉତ୍ତାପ ବୃଦ୍ଧି କାରଣରୁ ହୋଇଥାଏ । ଚାରିଭାଗରୁ ଭାଗେ ବରଫ ହିମପିଣ୍ଡ ତରଳିବାରୁ ହୋଇଥାଏ ଓ ଆଉ ଚାରିଭାଗରୁ ଭାଗେ ଭୂତଳଜଳ ହ୍ରାସରୁ ହୋଇଥାଏ । ସେମାନେ ହିସାବ କରିଛନ୍ତି ଯେ ୧୯୬୦ରୁ ୨୦୦୦ ମସିହା ମଧ୍ୟରେ ବିଶ୍ୱରେ ମୋଟ ଭୂତଳ ଜଳ ଉତ୍ତୋଳନ ପରିମାଣ ୩୧୨ ଘନ କିଲୋମିଟରରୁ ୭୩୪ ଘନ କିଲୋମିଟରକୁ ବୃଦ୍ଧି ପାଇଛି ଏବଂ ତାହା ସହିତ ଭୂତଳ ଜଳର ହ୍ରାସ ପରିମାଣ ୧୨୬ ଘନ କିଲୋମିଟରରୁ ୨୮୩ ଘନ କିଲୋମିଟରକୁ ବୃଦ୍ଧି ପାଇଛି । ଭୂତଳ ଜଳରୁ ହ୍ରାସ ପାଉଥିବା ଏହି ଜଳର ଅନେକ ଭାଗ ସମୁଦ୍ରରେ ମିଶିଥାଏ ଏବଂ ସେହି କାରଣରୁ ସମୁଦ୍ର ଜଳ ସ୍ତର ବୃଦ୍ଧି ପାଇଥାଏ । ବିଶେଷଜ୍ଞ ଭରମିର ଓ ରାମ୍‌ଷ୍ଟର୍ଫ ମଧ୍ୟ ତାହାସହିତ ପ୍ରାୟ ସମାନ ଅନୁମାନ ରଖିଛନ୍ତି । ତାତ୍ପର୍ଯ୍ୟର କଥା ଯେ ଭାରତ, ପାକିସ୍ତାନ, ଚୀନ ଓ ବାଂଲାଦେଶରେ ଭୂତଳ ଜଳର ବ୍ୟବହାର ଖୁବ୍ ଅଧିକ । ତେଣୁ ଏହି ଅଞ୍ଚଳରେ ସାମୁଦ୍ରିକ ଜଳସ୍ତର ବୃଦ୍ଧି ହେବାର ଆଶଙ୍କା ଅନ୍ୟ ଅଞ୍ଚଳଠାରୁ ଯଥେଷ୍ଟ ଅଧିକ ।

ଭୂତଳ ଜଳ ହ୍ରାସ ସାମୁଦ୍ରିକ ଜଳସ୍ତରକୁ ବୃଦ୍ଧି କରୁଥିବା ବେଳେ ତାହାର ବ୍ୟାପକ ଅପସାରଣ ଭୂମିକମ୍ପ ସୃଷ୍ଟି କରିବାର ଆଶଙ୍କା ରଖେ ବୋଲି କିଛି ଗବେଷଣାରୁ ଜଣାପଡ଼ିଲାଣି । ସ୍ପେନୀୟ ସହର ଲୋର୍କାରେ ୨୦୧୧ ମସିହାରେ ରିକ୍ଟର ସ୍କେଲରେ ମାତ୍ର ୫.୧ ମାପ ହୋଇଥିବାଏକ ଛୋଟ ଭୂମିକମ୍ପ ହୋଇଥିଲା କିନ୍ତୁ ତାହାର ଭୀଷଣ ପ୍ରଭାବ ପଡିଥିଲା । ପ୍ରଫେସର ପାବଲୋ ଗୋଲେଜଙ୍କ ଗବେଷଣାକାରୀ ଦଳ ତାହା ଉପରେ ଗବେଷଣା କରିଥିଲେ । ସେହି ଗବେଷଣା ସମ୍ବଳିତ ଏକ ଲେଖା ପ୍ରଖ୍ୟାତ ପତ୍ରିକା 'ନେଚର ଜିଓସାଇନ୍ସ'ରେ ପ୍ରକାଶ ପାଇଥିଲା । ଗବେଷଣାରେ ସେମାନେ ଭୂଖଣ୍ଡର ଗତି ଜାଣିବା ପାଇଁ ଉପଗ୍ରହ ରାଡାର ଡାଟାର ବ୍ୟବହାର କରିଥିଲେ । ସେଥିରୁ ଜଣାପଡିଥିଲା ଯେ ନିକଟସ୍ଥ ଆଲ୍‌ଟୋ ଗୁଆଡାଲେଣ୍ଟିନ୍ ଅବବାହିକାର ଭୂତଳ ଜଳସ୍ତର ହ୍ରାସ ପାଇଥିଲା । ଜଳସେଚନ ପାଇଁ ବିପୁଳ ମାତ୍ରାରେ ଭୂତଳ ଜଳ ଟଣାଯିବା ଯୋଗୁଁ ସେହି ସ୍ଥିତି ସୃଷ୍ଟି ହୋଇଥିଲା । ଏହି କାରଣରୁ ଅନେକେ ସେହି ଭୂମିକମ୍ପକୁ ମଣିଷକୃତ ଭୂମିକମ୍ପ ବୋଲି କହୁଛନ୍ତି ।

ଜଳବାୟୁ ପରିବର୍ତ୍ତନ ପରିପ୍ରେକ୍ଷୀରେ ଭୂତଳ ଜଳର ପରିଚାଳନା ଦିଗରେ ଅଧିକ ଗୁରୁତ୍ୱ ଲୋଡ଼ା

ମଣିଷ ସମାଜର ଭୂତଳ ଜଳ ଉପରେ ନିର୍ଭରଶୀଳତା ବଢିଚାଲିଛି । ମଣିଷ ସମାଜ ଭୂପୃଷ୍ଠ ଜଳସ୍ରୋତ ଉପରେ ଯେତେ ଅଧିକ ନିର୍ଭରଯୋଗ୍ୟତା ହରାଇବ ଭୂତଳ ଜଳସ୍ରୋତ ଉପରେ ସେତିକି ଅଧିକ ନିର୍ଭରଶୀଳ ହୋଇ ଚାଲିବ । ଭୂତଳ ଜଳ ବି ଜଳବାୟୁ ପରିବର୍ତ୍ତନ ଦ୍ୱାରା ପ୍ରଭାବିତ ହେଲେ ମଧ୍ୟ ତାହା ଭୂପୃଷ୍ଠ ଜଳ ଭଳି ଅତି ସମ୍ବେଦନଶୀଳ ନୁହେଁ । କିନ୍ତୁ ଭୂତଳ ଜଳର କ୍ଷତି ଭରଣା କରିବା ଆଦୌ ସହଜ ନୁହେଁ । ଏହା ସହିତ ଭୂତଳ ଜଳ ଏକ ସୀମିତ ସମ୍ବଳ । ତେଣୁ ଭୂତଳ ଜଳର ଉପଯୁକ୍ତ ପରିଚାଳନା

ନିହାତି ଆବଶ୍ୟକ । ସୁଖର କଥା ଯେ କମ୍ ହେଉ ପଛେ ସରକାରଙ୍କ ଦୃଷ୍ଟି ଏଦିଗରେ ପଡିଛି । ଆନ୍ତର୍ଜାତୀୟ ସ୍ତରରେ ଏହାକୁ ନେଇ ଚିନ୍ତା ବଢୁଥିବା ବେଳେ ଭାରତ ଏବଂ ଓଡିଶା ସରକାର ମଧ୍ୟ ଏ ଦିଗରେ କିଛି ପଦକ୍ଷେପ ଆରମ୍ଭ କରିଛନ୍ତି । ଭାରତର ଜାତୀୟ ଜଳବାୟୁ ପରିବର୍ତ୍ତନ କାର୍ଯ୍ୟ ଯୋଜନାରେ ଭୂତଳ ଜଳ ଏକ ବଡ ପ୍ରସଙ୍ଗ ହୋଇ ଉଭା ହୋଇଛି । ସେହିଭଳି ଓଡ଼ିଶାର ଚିଠା ଜଳବାୟୁ ପରିବର୍ତ୍ତନ କାର୍ଯ୍ୟ ଯୋଜନାରେ ମଧ୍ୟ ଏହାକୁ ନେଇ କିଛି ଯୋଜନା ହୋଇଛି । କିନ୍ତୁ ତାହା ଯେତିକି ଆଶା ଦେଉଛି ସେହି ସରକାରଙ୍କ ଅନ୍ୟ ଯୋଜନାରୁ ସେତିକି ନିରାଶା ମିଳୁଛି । କାରଣ ସେହି ସବୁ ଯୋଜନାରେ ଭୂତଳ ଜଳର ପରିଚାଳନା ପାଇଁ ଦୂରଦର୍ଶୀ କାର୍ଯ୍ୟପନ୍ଥା ଥିବାର କିଛି ବି ସୂଚନା ମିଳୁନାହିଁ । ଜଳସେଚନ, ପାନୀୟ ଜଳ ଯୋଗାଣ ଏପରିକି ଶିଳ୍ପକୁ ଜଳଯୋଗାଣ ପାଇଁ ଭୂତଳ ଜଳର ବ୍ୟବହାର କରିବା ପାଇଁ ଅନୁମତି ଖୁବ୍ ସହଜରେ ଏବଂ ବିଶେଷ କିଛି ବିଚାର ନ କରି ପ୍ରଦାନ କରାଯାଉଛି । ଆଗାମୀ ଦିନରେ ଏହାର ମାତ୍ରା ଖୁବ୍ ବଢିବାର ଆଶଙ୍କା ଅଛି । ତାହାର ପ୍ରଭୂତ କୁଫଳ ପଡ଼ିବା ନିଶ୍ଚିତ ।

ଭାରତର ଜାତୀୟ ଓ ଓଡିଶାର ରାଜ୍ୟ ଜଳବାୟୁ ପରିବର୍ତ୍ତନ ଆକ୍ସନ ପ୍ଲାନରେ ଭୂତଳ ଜଳ

୨୦୦୮ ମସିହାରୁ କାର୍ଯ୍ୟକାରୀ ହେଉଥିବା ଭାରତର ଜାତୀୟ ଜଳବାୟୁ ପରିର୍ତ୍ତନ ଆକ୍ସନ ପ୍ଲାନରେ ଆଠଟି ମିସନ ଜରିଆରେ ବିଭିନ୍ନ ଯୋଜନା କରାଯିବ ବୋଲି କୁହାଯାଇଛି । ଏହି ଆଠଟି ମିସନ ମଧ୍ୟରୁ ଗୋଟିଏ ହେଲା ଜାତୀୟ ଜଳ ମିସନ । ଏଥିରେ ଭୂତଳ ଜଳର ମଧ୍ୟ ଚର୍ଚ୍ଚା ଅଛି । ଜାତୀୟ ଜଳ ନୀତିରେ ପରିବର୍ତ୍ତନ ଆଣି ତହିଁରେ ଜଳବାୟୁ ପରିବର୍ତ୍ତନ ଜନିତ ଅସ୍ଥିରତାକୁ ମୁକାବିଲା ପାଇଁ ଉଭୟ ଭୂତଳ ଓ ଭୂପୃଷ୍ଠ ଜଳ ସଂରକ୍ଷଣ ସୁଯୋଗ ବୃଦ୍ଧି କରିବା, ଭୂତଳ ଜଳକୁ ରିଚାର୍ଜ କରିବା ତଥା ବିଭିନ୍ନ ନିୟନ୍ତ୍ରଣ ଓ ପ୍ରୋତ୍ସାହନ ବ୍ୟବସ୍ଥା ଆପଣେଇ ଜଳ ବ୍ୟବହାରରେ ଅଧିକ ମିତବ୍ୟୟିତା ଆଣିବା ଆଦି କଥା କୁହାହୋଇଛି । ଏହି କ୍ରମରେ ଭୂତଳ ଜଳର ସବିଶେଷ ଅଧ୍ୟୟନ ପାଇଁ ଏକ ସବ୍-କମିଟୀ ଗଠନ ହୋଇସାରିଛି । ଜଳ ମିସନ ସ୍ଥିର କରିଥିବା ପ୍ରମୁଖ ଲକ୍ଷ୍ୟମାନଙ୍କ ମଧ୍ୟରେ ଭୂତଳ ଜଳ ପ୍ରସଙ୍ଗ ସ୍ଥାନ ପାଇଛି । ଏଥିରେ ଭୂତଳ ନିୟନ୍ତ୍ରଣ ଓ ପରିଚାଳନା ପାଇଁ ଆଇନ୍ ପ୍ରଣୟନ, ଭୂତଳ ଜଳ ନିୟନ୍ତ୍ରଣ ଓ ପରିଚାଳନା ପାଇଁ ପଞ୍ଚାୟତ ଓ ଜିଲ୍ଲା ସ୍ତରୀୟ ମୋଡେଲକୁ ପ୍ରୋତ୍ସାହନ, ଜଳ ସଂରକ୍ଷଣ ପାଇଁ ଭୂତଳ ଜଳ ରିଚାର୍ଜ ଯୋଜନାମାନଙ୍କର ତ୍ୱରିତ କାର୍ଯ୍ୟାନ୍ୱୟନ ତଥା ସଙ୍କଟାପନ୍ନ ଅଞ୍ଚଳରେ ଭୂତଳ ଜଳ ରିଚାର୍ଜ ପାଇଁ ସଘନ କାର୍ଯ୍ୟକ୍ରମ, ଭୂତଳ ଜଳ ନିୟନ୍ତ୍ରଣ ଓ ପରିଚାଳନାରେ ଲୋକଙ୍କର ସକ୍ରିୟ ଭାଗିଦାରୀକୁ ପ୍ରୋତ୍ସାହନ, ପାନୀୟ ଜଳର ମାନ ଜନିତ ସମସ୍ୟା ନିରାକରଣ କରିବା ପାଇଁ ସଘନ କାର୍ଯ୍ୟକ୍ରମ, ବନ୍ୟା ମୁକାବିଲା ପାଇଁ ବ୍ୟବସ୍ଥିତ କାର୍ଯ୍ୟପନ୍ଥା ଆଦି ଉପରେ ଗଭୀର ଧ୍ୟାନ ଦେବା ପାଇଁ ଖସଡା ଧାର୍ଯ୍ୟ କରାଯାଇଛି ।

କେନ୍ଦ୍ରରେ ଏକ ଜାତୀୟ ଜଳବାୟୁ ପରିବର୍ତ୍ତନ ଆକ୍ସନ ପ୍ଲାନ ପ୍ରସ୍ତୁତ ହୋଇ ବିଭିନ୍ନ କାର୍ଯ୍ୟକ୍ରମ ଆରମ୍ଭ ହୋଇ ସାରିଥିବା ବେଳେ ଓଡିଶା ସରକାର ମଧ୍ୟ ଏକ ଆକ୍ସନ୍ ପ୍ଲାନର ଚିଠା ଚୂଡାନ୍ତ କରି କେନ୍ଦ୍ର ସରକାରଙ୍କ ପାଖକୁ ପଠାଇଛନ୍ତି । ୨୦୧୦ ମସିହାରେ ପ୍ରସ୍ତୁତ କରାଯାଇଥିବା ଏହି ଆକ୍ସନ ପ୍ଲାନରେ ପରବର୍ତ୍ତୀ ପାଞ୍ଚ ବର୍ଷ ପାଇଁ ବିଭିନ୍ନ କୌଶଳ ନିର୍ଦ୍ଧାରଣ କରାଯାଇଛି । କେନ୍ଦ୍ର ଓ ରାଜ୍ୟର ଆକ୍ସନ ପ୍ଲାନ ମଧ୍ୟରେ ସବୁଠାରୁ ବଡ ପ୍ରଭେଦ ହେଲା ଯେ କେନ୍ଦ୍ର ଆକ୍ସନ ପ୍ଲାନରେ ଏକ ଦୂରଦୃଷ୍ଟି ରଖି ବିଭିନ୍ନ ଗବେଷଣା ଓ ଅନୁସନ୍ଧାନ ଉପରେ ଯୋର ଦିଆଯାଇଛି ଏବଂ ତଥ୍ୟସବୁକୁ ସହଜରେ ଲୋକଙ୍କ ପାଖରେ ପହଞ୍ଚାଇବା ଦିଗରେ ଗୁରୁତ୍ୱ ଦିଆଯାଇଛି । କିନ୍ତୁ ରାଜ୍ୟ ଯୋଜନାରେ ବିଭିନ୍ନ କାର୍ଯ୍ୟକ୍ରମର ସୂଚୀ ପ୍ରସ୍ତୁତ କରି ତାହା ପାଇଁ ବ୍ୟୟ ଆକଳନ ପ୍ରସ୍ତୁତ କରାଯାଇଛି । ଏଥିରେ ୧୧ଟି ବିଭାଗ ଉପରେ ଗୁରୁତ୍ୱ ଦିଆଯାଇଛି । ତହିଁରେ ଜଳ, କୃଷି, ସହର, ଖଣି, ଶିଳ୍ପ, ଉପକୂଳ ଆଦି ବିଭାଗ ରହିଛି । କିନ୍ତୁ ଦୁଃଖର କଥା ଯେ ତହିଁରେ ଭୂତଳ ଜଳ ଉପରେ ଆବଶ୍ୟକୀୟ ଦୃଷ୍ଟି ପଡିନାହିଁ । କେବଳ କିଛି ସ୍ଥାନରେ ଅଳ୍ପ କିଛି ଉପରଠାଉରିଆ ଲକ୍ଷ୍ୟ ଧାର୍ଯ୍ୟ କଲା ଭଳି ଜଣାପଡୁଛି । ସହର ବିଭାଗରେ ସହରାଞ୍ଚଳରେ ଥିବା ବନ୍ଧ ପୋଖରୀର ପୁନରୁଦ୍ଧାର ଓ ରିଚାର୍ଜ କରିବା ପାଇଁ ୨୦୦ କୋଟି ଟଙ୍କାର ଆକଳନ କରାଯିବା ବ୍ୟତୀତ ସେହି ଚିଠା ଯୋଜନାରେ ଭୂତଳ ଜଳର ରିଚାର୍ଜ ବା ତାହାର ବ୍ୟବହାର ନେଇ ଅନ୍ୟ କିଛି ଉଲ୍ଲେଖ ନାହିଁ । ଏପରିକି କୃଷି, ପାନୀୟ ଜଳ, ଖଣି, ଶିଳ୍ପ ଆଦି ବିଭାଗ ଅଧୀନରେ କରାଯାଇଥିବା ବିଭିନ୍ନ ଯୋଜନାର ସଂକଳ୍ପନାରେ ଭୂତଳ ଜଳ ଆଦୌ ସ୍ଥାନ ପାଇ ନାହିଁ ।

ଖାଲି ମାତ୍ରା ନୁହେଁ, ଭୂତଳ ଜଳର ମାନ ମଧ୍ୟ ପ୍ରଭାବିତ ହେବ

ଜଳବାୟୁ ପରିବର୍ତ୍ତନ କାରଣରୁ ଭୂତଳଜଳର ମାତ୍ରା ସହିତ ତାହାର ମାନ ବି ପ୍ରଭାବିତ ହେବ । ଭୂତଳ ଜଳର ମାନ ପ୍ରଭାବିତ ହେଲେ ଭୂତଳ ଜଳ ଉପଲବ୍ଧ ହେଲେ ମଧ୍ୟ ତାହା କାମରେ ଆସିବ ନାହିଁ ବୋଲି ବିଶେଷଜ୍ଞମାନେ ଚେତାଇ ଦେଇଛନ୍ତି । ତେବେ ଜଳବାୟୁ ପରିବର୍ତ୍ତନ ଭୂତଳ ଜଳର ମାନରେ କେଉଁଠି, କେତେ ଓ କିପ୍ରକାରର ପରିବର୍ତ୍ତନ ଆଣିବାର ଆଶଙ୍କା ଅଛି ତାହାକୁ ବିଶେଷ ବିଶଦ ଗବେଷଣା ହୋଇନାହିଁ । ତେବେ ବିଶ୍ୱର ବିଭିନ୍ନ ସ୍ଥାନରେ ସମୁଦ୍ର ଲୁଣିପାଣି ମଧୁର ଜଳ ଆକ୍ୟୁଫରକୁ ମାଡିଆସୁଥିବାର ଠୋସ୍ ପ୍ରମାଣ ମିଳିସାରିଲାଣି । ବନ୍ୟା ବାତ୍ୟା ଆଦି କାରଣର ଭୂପୃଷ୍ଠର ଦୂଷିତ ଜଳ ଭୂତଳଜଳରେ ମିଶି ତାହାକୁ ପ୍ରଦୁଷିତ କରିଥାଏ । ଅଧିକ ଜଳ ଯୋଗୁଁ ଭୂତଳ ଜଳର ମାନ ଖରାପ ତ ହୁଏ, କମ୍ ଜଳ ହେଲେ ମଧ୍ୟ ସେହି ଅବସ୍ଥା ସୃଷ୍ଟି ହୁଏ । ଭୂତଳ ଜଳ ରିଚାର୍ଜ ଠିକ୍ ରୂପେ ନ ହେଲେ ବା ଉତ୍ତୋଳନ ତୁଳନାରେ ରିଚାର୍ଜର ପରିମାଣ କମ୍ ହେଲେ ଭୂତଳ ଜଳର ପରିମାଣରେ ହ୍ରାସ ହେବ । ପ୍ରାୟ ସମସ୍ତ ସ୍ଥାନରେ ଭୂମିରେ ଲୌହ, ଫ୍ଲୋରାଇଡ, କ୍ଲୋରାଇଡ ଭଳି ବିଭିନ୍ନ ପ୍ରକାରର ରାସାୟନିକ ଦ୍ରବ୍ୟ ଭିନ୍ନଭିନ୍ନ ପରିମାଣରେ ଥାଏ । ସେଥିରୁ କିଛି ଭୂତଳ ଜଳ ସହିତ ମିଳାଇଯାଇଥାଏ । ଭୂତଳ ଜଳର ମାତ୍ରା କମ୍ ହେଲେ ସେହି ଜଳରେ ଲୌହ, ଫ୍ଲୋରାଇଡ, କ୍ଲୋରାଇଡ ଭଳି ରାସାୟନିକ ଦ୍ରବ୍ୟର ପରିମାଣ ବଢି ଯାଇଥାଏ । ତାହା ଭୂତଳ ଜଳକୁ ବ୍ୟବହାର ଅନୁପଯୋଗୀ କରିଦିଏ ।

ଜଳଚକ୍ର ଓ ଭୂତଳ ଜଳ

ବୃଷ୍ଟିପାତ, ବାଷ୍ପୀଭବନ, ଘନୀକରଣ ଓ ପୁଣି ବୃଷ୍ଟିପାତକୁ ନେଇ ଜଳ ଚକ୍ର ବିଷୟରେ ଆମେ ସମସ୍ତେ ଊଣା ଅଧିକେ ଜାଣିଛୁ। କିନ୍ତୁ ଏହି ଚକ୍ରରେ ଭୂତଳ ଜଳର ଭୂମିକା ବିଷୟରେ ଅନେକ ବିଶେଷ ଗୁରୁତ୍ୱ ଦିଅନ୍ତି ନାହିଁ। ବର୍ଷାଜଳର କିଛି ଅଂଶ ବିଭିନ୍ନ ମାଧ୍ୟମ ଦେଇ ଭୂତଳକୁ ପ୍ରବେଶ କରିଥାଏ। ଏହାକୁ ଇଂରାଜୀରେ 'ରିଚାର୍ଜ' କୁହାଯାଏ। ବୃଷ୍ଟିପାତର ପ୍ରକାର ଓ ପରିମାଣ, ମୃତ୍ତିକାର ଭେଦ, ଭୂମିର ଅବସ୍ଥିତି, ନଦୀ ନାଳ ତଥା ଆର୍ଦ୍ରଭୂମିର ସ୍ଥିତି ତଥା ଭୂମିତଳର ପ୍ରକାର ଆଧାରରେ କେତେ ବର୍ଷାଜଳ ଭୂତଳକୁ ରିଚାର୍ଜ ହେବ ତାହା ନିର୍ଭର କରିଥାଏ। ଭୂପୃଷ୍ଠ ଭଳି ଭୂତଳ ଜଳ ମଧ୍ୟ ବାଷ୍ପୀଭବନ ପ୍ରକ୍ରିୟାରେ କ୍ଷୟ ହୋଇଥାଏ। ଏହା ସୂର୍ଯ୍ୟତାପ, ଆର୍ଦ୍ରତା, ବାୟୁ ପ୍ରବାହ ଆଦି କାରଣରୁ ବାଷ୍ପୀଭୂତ ହୋଇ ବାୟୁମଣ୍ଡଳକୁ ଯାଇଥାଏ। ତା'ସହିତ ବୃକ୍ଷଲତାମାନେ ଆହରଣ କରୁଥିବା ଜଳ ମଧ୍ୟ ବାଷ୍ପୀଭୂତ ହୋଇ ବାୟୁମଣ୍ଡଳକୁ ଯାଇଥାଏ। ପୁଣି କିଛି ଭୂତଳ ଜଳ ନଦୀ ନାଳ, ଆର୍ଦ୍ରଭୂମି ଏପରିକି ସମୁଦ୍ର ଦେଇ ପୁଣି ଭୂପୃଷ୍ଠକୁ ବାହାରି ଆସିଥାଏ। ସେହିଭଳି ଭାବରେ ବାହାରି ଆସିଥିବା ଜଳରୁ କିଛି ଅଂଶ ବାଷ୍ପୀଭୂତ ହୋଇଯାଏ। ଏହି ପ୍ରାକୃତିକ ପ୍ରକ୍ରିୟା ବ୍ୟତୀତ କୃତ୍ରିମ ଭାବରେ ଭୂତଳ ଜଳକୁ କାଢି ମଣିଷ ବିଭିନ୍ନ କାମରେ ଲଗାଉଛି। ତାହାର ମଧ୍ୟ ଅନେକ ଭାଗ ବାଷ୍ପୀଭୂତ ହୋଇ ବାୟୁମଣ୍ଡଳକୁ ଚାଲିଯାଇଥାଏ।

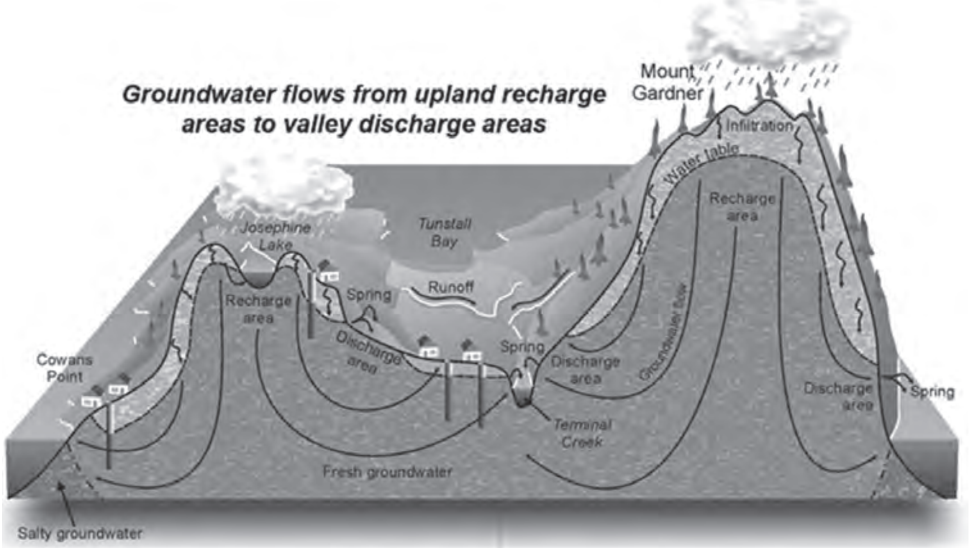

କ'ଣ ଥିଲା ପ୍ରାଚୀନ ଅବଧାରଣା

ଗୋଟିଏ ସମୟ ଥିଲା ଯେତେବେଳେ କି ଆମର ପୂର୍ବ-ପୂରୁଷର କିଛି ବର୍ଗ ବର୍ଷାଜଳ ଝରି ଭୂତଳ ଜଳ ପରିପୁଷ୍ଟ ହୁଏ ବୋଲି ବିଚାର ରଖି ନଥିଲେ। ଏପରିକି ଖ୍ରୀଷ୍ଟପୂର୍ବ ପ୍ରଥମ ଶତାବ୍ଦୀରେ ଯେତେବେଳେ ରୋମାନ ଦାର୍ଶନିକ ଭିଟ୍ରୁଭିୟସ ପୋଲିଓ ମାର୍କସ କହିଲେ ଯେ ବର୍ଷା ଜଳ ଭୂମିତଳକୁ ଝରେ ଓ ସେଥିରୁ ଭୂତଳ ଜଳ ଆସେ, ସେତେବେଳେ ସେହି ସମୟର ଅନ୍ୟ ବଡବଡ ଦାର୍ଶନିକମାନେ ତାହାକୁ ମିଥ୍ୟାକଥା ବୋଲି ଉଡାଇ ଦେଇଥିଲେ। ଖ୍ରୀଷ୍ଟପୂର୍ବ ସପ୍ତମ ଶତାବ୍ଦୀରେ ସେହି ଗ୍ରୀସର ଥେଲ୍ସ ନାମକ ଦାର୍ଶନିକ କହିଥିଲେ ଯେ ପବନର ଚାପରେ ସମୁଦ୍ରଜଳ ଭୂଭାଗକୁ ମାଡିଆସିଥିଲା ଓ ତାହା ଭୂମିରେ ବିସ୍ତାରିତ ହୋଇ ରହି ମାଟି ଭିତରକୁ ପ୍ରବେଶ କରିଥିଲା। ପ୍ଲାଟୋ ମଧ୍ୟ ସେହି ସମାନ ମତ ରଖିଥିଲେ। ପ୍ଲାଟୋ ଆହୁରି କହିଥିଲେ ଯେ ସେହି ଭୂତଳର ଜଳ ଭୂମି ତଳେ ଥିବା ବିଶାଳ ଫାଙ୍କ ଓ ଛିଦ୍ର ଆଦି ଦେଇ ପୁଣି ସମୁଦ୍ରକୁ ଫେରିଯାଏ।

ଆରିଷ୍ଟୋଟଲ ଅନୁମାନ କରିଥିଲେ ଯେ ମୃତ୍ତିକାର ଜଳ ଭୂମିର ଜଳକଣା ହୋଇ ଥଣ୍ଡା ପାହାଡର ଗୁମ୍ଫା ମାନଙ୍କରେ ଘନୀଭୂତ ହୋଇ ରହେ ଓ ସେହି କାରଣରୁ ଭୂତଳରେ ଜଳଭଣ୍ଡାର ସୃଷ୍ଟି ହୁଏ। ସେହିଭଳି ଜଳଭଣ୍ଡାରରୁ ଝର ଓ ଝରଣା ବାହାରେ। ତେବେ ଜଳଚକ୍ରର ସଠିକ୍ ଅବଧାରଣା ରଖିବାରେ ପ୍ରଥମ ହେଉଛନ୍ତି ଫରାସୀ ଜଳଯନ୍ତ୍ରୀ ବର୍ଣ୍ଣାଡ ପାଲିସି। ସେ ୧୫୮୦ ମସିହାରେ କହିଲେ ଯେ ବର୍ଷାଜଳ ମାଟିତଳକୁ ଝରି ଭୂତଳ ଜଳ ପୁଷ୍ଟ ହୁଏ ଏବଂ ଭୂତଳ ଜଳ ମଧ୍ୟ ମୂଳ ଜଳଚକ୍ରର ଏକ ଅଂଶ ବିଶେଷ।

(ସୌଜନ୍ୟ: ମୋରିସ ବୁକାଲେଙ୍କ ୧୯୭୬ରେ ପ୍ରକାଶିତ 'ବାଇବଲ୍, ଦି କୋରାନ୍ ଆଣ୍ଡ ସାଇନ୍ସ'ରୁ ସଂଗୃହୀତ)

✧

ଭାରତ ବିଶ୍ୱର ପ୍ରମୁଖ ଭୂତଳ ଜଳ ବ୍ୟବହାରକାରୀ ରାଷ୍ଟ୍ର

ଅଧ୍ୟୟନ, ଅନୁଧ୍ୟାନ ଓ ଗବେଷଣାରେ ରହିଛି ଅଜସ୍ର ଉଦାହରଣ

ବିଶେଷ କିଛି ପାଠ ପଢି ନଥିବା ସମ୍ବଲପୁର ସାକ୍ଷୀପଡାର ବାସନ୍ତି ପ୍ରଧାନ ଓ ଖୁବ୍ ପାଠ ପଢି ସିଭିଲ ଇଂଜିନିୟର ଭାବରେ ଏକ ବଡ଼ ତାପଜ ବିଦ୍ୟୁତ୍ ଉତ୍ପାଦନକାରୀ କମ୍ପାନୀରେ କାର୍ଯ୍ୟରତ ଥିବା ସ୍ୱସ୍ତିକ ପାଣିଗ୍ରାହୀ ଉଭୟ ଭିନ୍ନଭିନ୍ନ ଆବଶ୍ୟକତାକୁ ନେଇ ଭୂତଳ ଜଳସ୍ରୋତ ଉପରେ ନିର୍ଭରଶୀଳ। ତେବେ ଉଭୟଙ୍କ ମଧ୍ୟରେ ଗୋଟିଏ ସମାନତା ଅଛି। ଉଭୟ ଜାଣନ୍ତିନି ଯେ ଭାରତ ପୃଥିବୀର ସର୍ବବୃହତ ଭୂତଳ ଜଳ ବ୍ୟବହାରକାରୀ ରାଷ୍ଟ୍ର। କେବଳ ଉତ୍ତୋଳନରେ ପ୍ରଥମ କହିଲେ କମ୍ ହୋଇଯିବ ଓ ବାସ୍ତବ ସ୍ଥିତିର ସୂଚନା ଠିକ୍ ଭାବରେ ମିଳି ପାରିବ ନାହିଁ। ଭାରତରେ ଭୂତଳ ଜଳର ଉତ୍ତୋଳନ ମାତ୍ରା ଏତେ ଅଧିକ ଯେ ଯୁଗ୍ମ ଦ୍ୱିତୀୟ ସ୍ଥାନରେ ଥିବା ଚୀନ ଓ ଆମେରିକା ଦେଶର ମୋଟ ଉତ୍ତୋଳନର ଏହା ଦୁଇଗୁଣରୁ ମଧ୍ୟ ଅଧିକ ହେବ। ଏହି ସଂଖ୍ୟା ମଧ୍ୟ ହୁଏତ ସ୍ଥିତିକୁ ସଠିକ୍ ଭାବରେ ବୟାନ କରିବାରେ ସକ୍ଷମ ହୋଇ ନପାରେ। ବିଶ୍ୱର ମୋଟ ଭୂତଳ ଜଳ ବ୍ୟବହାରର ଏକ-ଚତୁର୍ଥାଂଶରୁ ଅଧିକ ଉତ୍ତୋଳନ ଭାରତରେ ହିଁ ହୁଏ।

ଏହା ଆଦୌ ସାମାନ୍ୟ କଥା ନୁହେଁ। ଭାରତର ଜନସଂଖ୍ୟା ପୃଥିବୀର ମୋଟ ଜନସଂଖ୍ୟାର ଛଅ ଭାଗରୁ ଭାଗେ। ଭୌଗଳିକ ଆକାରରେ ଏହା ପୃଥିବୀରେ ମୋଟେ ଚାଳିଶ ଭାଗରୁ ଭାଗେ ହେବ। କିନ୍ତୁ ପୃଥିବୀର ମୋଟ ଭୂତଳ ଜଳ ଆହରଣର ଚାରି ଭାଗର ଭାଗେରୁ ଅଧିକ ଉତ୍ତୋଳନ କରୁଛି ଭାରତ। ଏବଂ ଏହି ଉତ୍ତୋଳନ ହାର ଆହୁରି ବଢିବାରେ ଲାଗିଛି। ଭାରତରେ ଭୂତଳ ଜଳର ଉତ୍ତୋଳନ ୧୯୯୦ ମସିହା ତୁଳନାରେ ୨୦୧୦ ମସିହା ବେଳକୁ ପ୍ରାୟ ଏକ-ତୃତୀୟାଂଶ ବୃଦ୍ଧି ପାଇଥିଲା। ପୃଥିବୀର ସର୍ବାଧିକ ଭୂତଳ ଜଳ ଉତ୍ତୋଳନକାରୀ ଦେଶମାନଙ୍କ ମଧ୍ୟରେ କେବଳ ସାଉଦି ଆରବ ଓ ପଡୋଶୀ ବାଂଲାଦେଶକୁ ଛାଡିଦେଲେ ଏହା ସବୁଠାରୁ ଅଧିକ ବୃଦ୍ଧିହାର ରଖିଥିବା ଦେଶ। ବିଶ୍ୱର ଅନ୍ୟତମ ସବୁଠାରୁ ଅଧିକ ପ୍ରଗତିଶୀଳ ରାଷ୍ଟ୍ର ଚୀନକୁ ମଧ୍ୟ ଏହା ଢେର ପଛରେ ପକାଇଦେଇଛି। ୧୯୯୭ରୁ ୨୦୧୦ ମଧ୍ୟରେ ଚୀନରେ ଭୂତଳ ଜଳର ଉତ୍ତୋଳନ ୧୫.୪ ପ୍ରତିଶତ ବୃଦ୍ଧି ପାଇଛି। ଅନ୍ୟ ଦେଶମାନଙ୍କ ମଧ୍ୟରୁ ମେକ୍ସିକୋରେ ଭୂତଳ ଜଳ ବ୍ୟବହାର ୧୬ ପ୍ରତିଶତ, ପାକିସ୍ତାନରେ ୬.୬ ପ୍ରତିଶତ ଓ ଇରାନରେ ୫.୨ ପ୍ରତିଶତ ବୃଦ୍ଧି ପାଇଛି। ଏହିସବୁ ଦେଶମାନଙ୍କରେ ଭୂତଳ ଜଳ ବ୍ୟବହାର ଦ୍ରୁତ ଗତିରେ ବଢିଚାଲିଥିବା ବେଳେ ବିଶ୍ୱର ଅନ୍ୟ ପ୍ରମୁଖ ଭୂତଳ ଜଳ ବ୍ୟବହାରକାରୀ ରାଷ୍ଟ୍ର ଆମେରିକା, ରୁଷ ଓ ଜାପାନ ଆଦି ଦେଶରେ ଭୂତଳ ଜଳର ଉତ୍ତୋଳନ ପରିମାଣ ହ୍ରାସ ପାଇଛି। ବିଗତ କିଛି ଦଶନ୍ଧିରେ ପ୍ରଥମ ସ୍ଥାନରେ ଥିବା ଭାରତ ଓ ଦ୍ୱିତୀୟ ସ୍ଥାନରେ ଥିବା ଅନ୍ୟ ଦେଶ ଭିତରେ ଭୂତଳ ଜଳ ଉତ୍ତୋଳନରେ ପ୍ରଭେଦ ଅତି ଦ୍ରୁତ ଗତିରେ ବୃଦ୍ଧି ପାଇଛି। ୨୦୦୦ ମସିହାରେ ଦ୍ୱିତୀୟ ସ୍ଥାନରେ ଥିବା ଦେଶ ଠାରୁ ଭାରତ ୬୫ ପ୍ରତିଶତ ଅଧିକ ଜଳ ଉତ୍ତୋଳନ କରୁଥିଲା। କିନ୍ତୁ ୨୦୧୦ ବେଳକୁ ଦ୍ୱିତୀୟ ସ୍ଥାନରେ ଥିବା ଦେଶଠାରୁ ୧୨୪ ପ୍ରତିଶତ ଅଧିକ ଜଳ ଉତ୍ତୋଳନ କରୁଥିଲା।

କେନ୍ଦ୍ରୀୟ ଭୂତଳ ଜଳ ବୋର୍ଡର ଅଧ୍ୟକ୍ଷ ସଲିମ ରୋମାନି ୨୦୦୭ ମସିହାରେ ପ୍ରକାଶ କରିଥିବା ଏକ ଗବେଷଣାରେ କହିଛନ୍ତି ଯେ ଭାରତରେ ଭୂତଳ ଜଳ ଉତ୍ତୋଳନ କରିବା ପାଇଁ ପ୍ରାୟ ଏକ କୋଟି ନବେ ଲକ୍ଷଟି ସଂରଚନା ବା ଉତ୍ସ ରହିଛି। ଏହି ସଂଖ୍ୟା ପୃଥିବୀର ଅନ୍ୟତମ ପ୍ରମୁଖ ଭୂତଳ ଜଳ ବ୍ୟବହାରକାରୀ ରାଷ୍ଟ୍ର ଚୀନ, ଆମେରିକା, ପାକିସ୍ତାନ ଓ ମେକ୍ସିକୋରେ ଭୂତଳ ଜଳ ଉତ୍ତୋଳନ କରିବା ପାଇଁ ଥିବା ସଂରଚନାର ମିଳିତ ସଂଖ୍ୟାଠାରୁ ଚାରିଗୁଣ ଅଧିକ।

ଭାରତରେ ଭୂତଳ ଜଳର ଅଭିବୃଦ୍ଧି ହାରକୁ ନେଇ ଉଦ୍‌ବେଗ ପ୍ରକାଶ କରିବାର ଯଥେଷ୍ଟ କାରଣ ରହିଛି। ବିଶ୍ୱବ୍ୟାଙ୍କ ୨୦୧୦ ମସିହାରେ 'ଡିପ୍ ୱେଲ୍ ଆଣ୍ଡ ପ୍ରୁଡେନ୍ସ' ବା ଗଭୀର କୂଅ ଓ ବିଜ୍ଞତା ନାମରେ ଏକ ଅନୁଶୀଳନ ପ୍ରକାଶ କରିଛି। ଏଥିରେ ଭାରତରେ ଭୂତଳ ଜଳର ଦ୍ରୁତ ବ୍ୟବହାରକୁ ନେଇ ଖୁବ୍ ଚିନ୍ତା ପ୍ରକଟ କରାଯାଇଛି। ସେଥିରେ କୁହାଯାଇଛି ଯେ ଭାରତରେ ଭୂତଳ ଜଳର ବ୍ୟବହାର ଓ ତାହାର ଉପଲବ୍ଧତାରେ କିଛି ବି ସମ୍ପର୍କ ରହୁନାହିଁ। ଏହା ଖୁବ୍ ଅନନ୍ୟ। ଭାରତ ଛଡା ପୃଥିବୀର ଅନ୍ୟ କୌଣସି ସ୍ଥାନରେ କଠିନ ଶିଳା ଥିବା ଆକ୍ୱିଫରରୁ ଏତେ ଅଧିକ ପରିମାଣରେ ଭୂତଳ ଜଳ ଉତ୍ତୋଳନ କରାଯାଏ ନାହିଁ। ଭାରତର ମୋଟ ଭୂଖଣ୍ଡର ଦୁଇ-ତୃତୀୟାଂଶ ଅଞ୍ଚଳରେ ଏହିଭଳି କଠିନ ଶିଳା ବିଶିଷ୍ଟ ଆକ୍ୱିଫର ଅଛି। ଏହି ଭଳି ଆକ୍ୱିଫରରେ ଭୂତଳକୁ ଜଳ ଝରିବାର ମାତ୍ରା ସବୁଠାରୁ କମ୍ ହୋଇଥାଏ। ଅର୍ଥାତ୍ ସେଇଠି ସହଜରେ ଭୂତଳ ଜଳ ରିଚାର୍ଜ ହୁଏ ନାହିଁ।

ଗୋଟିଏ ଭୂତଳ ଜଳ ଆକ୍ୱିଫର ରାଜନୈତିକ ବା ପ୍ରଶାସନିକ ସୀମା ବା ପରିସୀମାରେ ଆବଦ୍ଧ ହୋଇ ରହି ନଥାଏ। ତାହାର ନିଜର ସ୍ୱତନ୍ତ୍ର ସୀମା ସରହଦ ଥାଏ। ଅନେକ ଆକ୍ୱିଫର ଏକାଧିକ ଦେଶ ମଧ୍ୟରେ ବିସ୍ତାରିତ ହୋଇ ରହିଥାଏ। ବର୍ତ୍ତମାନ ଯାଏ ଭୂତଳ ଜଳ ଆନ୍ତର୍ଜାତୀୟ ରାଜନୈତିକ ଆଲୋଚନାର ମୁଖ୍ୟ ପ୍ରସଙ୍ଗ ହୋଇନାହିଁ। କିନ୍ତୁ ଏହାକୁ ନେଇ ଧୀରେଧୀରେ ଚିନ୍ତା ବଢିବାରେ ଲାଗିଲାଣି। ୨୦୦୮ ମସିହାରେ ମିଳିତ ଜାତିସଂଘର ୬୩ ତମ ଅଧିବେଶନରେ ଆନ୍ତର୍ଜାତୀୟ ଆକ୍ୱିଫରକୁ ବା ଏକାଧିକ ଦେଶର ସୀମାଦେଇ ବିସ୍ତାରିତ ଆକ୍ୱିଫରକୁ ନେଇ ନିୟମ ସର୍ବସମ୍ମତି କ୍ରମେ ଗୃହୀତ ହେବା ପୂର୍ବରୁ ଭୂତଳ ଜଳର ବଣ୍ଟନକୁ ନେଇ ଆନ୍ତର୍ଜାତୀୟ ସ୍ତରରେ କୌଣସି ଆଇନ ନଥିଲା। ଏଥିରେ ସେହିଭଳି ଆକ୍ୱିଫର ଥିବା ଦେଶମାନଙ୍କୁ ମିଳିମିଶି ଭୂତଳ ଜଳ ପରିଚାଳନା ଯୋଜନା କରିବା ପାଇଁ କୁହାଯାଇଛି। ୨୦୧୧ ମସିହାରେ ମିଳିତ ଜାତିସଂଘର ୬୬ତମ ଅଧିବେଶନରେ ପୂର୍ବ ପ୍ରସ୍ତାବର ଚର୍ଚ୍ଚା ହୋଇ ଭୂତଳ ଜଳକୁ ଆହୁରି ଅଧିକ ଗୁରୁତ୍ୱ ଦେବାର ପ୍ରସ୍ତାବ ଗୃହୀତ ହୋଇଥିଲା। ଏଥିରେ ସଭ୍ୟ ରାଷ୍ଟ୍ରମାନଙ୍କୁ ପରସ୍ପର ମଧ୍ୟରେ ବୁଝାମଣା କରିବାକୁ କୁହାଯାଇଥିଲା। ୨୦୧୦ ମସିହାରେ ବିଶ୍ୱର ବିଭିନ୍ନ ଦେଶର ୬୦୦ ଜଣ ବୈଜ୍ଞାନିକ ପୋଲାଣ୍ଡର କ୍ରାକୋ ସହରରେ ପାଞ୍ଚ ଦିନ ଧରି ବୈଠକ କରିଥିଲେ। ଏଥିରେ ସେମାନେ ଅବଶ୍ୟ ଭୂତଳ ଜଳର ମାନ ଦିଗରେ ଅଧିକ ଗୁରୁତ୍ୱ ଦେଇଥିଲେ। କିନ୍ତୁ ବୈଠକ ଶେଷରେ ପ୍ରସ୍ତୁତ

ହୋଇଥିବା କ୍ରାକୋ ଘୋଷଣାନାମାରେ ଆନ୍ତର୍ଜାତୀୟ ସ୍ତରରେ ଭୂତଳ ଜଳର ଉପଯୋଗ ଓ ପରିଚାଳନା ପାଇଁ ଖୁବ୍ ଚିନ୍ତାବ୍ୟକ୍ତ କରାଯାଇଥିଲା । ପୃଥିବୀର ସବୁଠାରୁ ଅଧିକ ଭୂତଳ ଜଳ ଉତ୍ତୋଳନ କରୁଥିବା ରାଷ୍ଟ୍ର ହିସାବରେ ଭାରତ ବିଶ୍ୱର ଭୂତଳ ଜଳ ବ୍ୟବହାରକୁ ପ୍ରଭାବିତ କରୁଛି ଏବଂ କରିବ । ଜଳବାୟୁ ପରିବର୍ତ୍ତନ ହେଉ ବା ଭୂତଳ ଜଳର ଭାଗବଣ୍ଟା ହେଉ ଭବିଷ୍ୟତରେ ଆନ୍ତର୍ଜାତୀୟ ରାଜନୈତିକ ବାତାବରଣ ଅଧିକ ଉଷ୍ମ ହେବା ନିଶ୍ଚିତ । ତେଣୁ ଭାରତ ତାହାର ଭୂତଳ ଜଳ ବ୍ୟବହାର ନୀତିକୁ ନେଇ ଅଧିକ ସଚେତନ ହେବା ଜରୁରୀ ।

ବିଭିନ୍ନ ମହାଦେଶ ତୁଳନାରେ ଭାରତରେ ଭୂତଳ ଜଳ ବ୍ୟବହାରର ମାତ୍ରା

ମହାଦେଶ	ମୋଟ ଭୂତଳ ଜଳ ଉତ୍ତୋଳନ (ଘନ କିମି/ ବାର୍ଷିକ)	ଭାରତରେ ଉତ୍ତୋଳନ ପରିମାଣ
ଉତ୍ତର ଆମେରିକା	୧୪୩	ତାହାର ୧.୭ ଗୁଣ
କେନ୍ଦ୍ର ଓ ଦକ୍ଷିଣ ଆମେରିକା	୪୦	ତାହାର ୬.୨ ଗୁଣ
ୟୁରୋପ (ରୁଷକୁ ମିଶାଇ)	୭୬	ତାହାର ୩.୩ ଗୁଣ
ଆଫ୍ରିକା	୪୪	ତାହାର ୫.୭ ଗୁଣ ଅଧିକ
ଏସିଆ	୬୭୬	ତାହାର ପ୍ରାୟ ତିନି ଭାଗରୁ ଭାଗେ
ସମଗ୍ର ବିଶ୍ୱ	୯୮୬	ତାହାର ପ୍ରାୟ ଚାରି ଭାଗରୁ ଭାଗେ

ବିଶ୍ୱର ପ୍ରମୁଖ ଭୂତଳ ଜଳ ଉତ୍ତୋଳନକାରୀ ରାଷ୍ଟ୍ର

୨୦୦୦ ବର୍ଷ ସୁଦ୍ଧା କରାଯାଇଥିବା ଆକଳନ				୨୦୧୦ ବର୍ଷର ଆକଳନ		
ଦେଶ	ଭୂତଳ ଜଳ ଆହରଣ (ଘନ କିମି / ବାର୍ଷିକ)	ଆକଳନ ବର୍ଷ	ପ୍ରମୁଖ ବ୍ୟବହାରକାରୀ ରାଷ୍ଟ୍ର ଓ ସ୍ଥାନ	ଦେଶ	ଭୂତଳ ଜଳ ଆହରଣ (ଘନ କିମି / ବାର୍ଷିକ)	ପ୍ରମୁଖ ବ୍ୟବହାରକାରୀ ରାଷ୍ଟ୍ର ଓ ସ୍ଥାନ
ଭାରତ	୧୯୦	୧୯୯୦	ପ୍ରଥମ	ଭାରତ	୨୫୧	ପ୍ରଥମ
ଆମେରିକା	୧୧୫	୨୦୦୦	ଦ୍ୱିତୀୟ	ଚୀନ	୧୧୨	ଦ୍ୱିତୀୟ
ଚୀନ	୯୭	୧୯୯୭	ତୃତୀୟ	ଆମେରିକା	୧୧୨	ତୃତୀୟ
ପାକିସ୍ତାନ	୬୦	୧୯୯୧	ଚତୁର୍ଥ	ପାକିସ୍ତାନ	୬୪	ଚତୁର୍ଥ
ଇରାନ	୫୭	୧୯୯୩	ପଞ୍ଚମ	ଇରାନ	୬୦	ପଞ୍ଚମ
ମେକ୍ସିକୋ	୨୫	୧୯୯୫	ଷଷ୍ଠ	ବାଂଲାଦେଶ	୩୫	ଷଷ୍ଠ
ରୁଷ ଗଣରାଜ୍ୟ	୧୫	୧୯୯୬	ସପ୍ତମ	ମେକ୍ସିକୋ	୨୯	ସପ୍ତମ
ସାଉଦି ଆରବ	୧୪	୧୯୯୨	ଅଷ୍ଟମ	ସାଉଦି ଆରବ	୨୩	ଅଷ୍ଟମ
ଇଟାଲୀ	୧୪	୧୯୯୨	ନବମ	ଇଣ୍ଡୋନେସିଆ	୧୪	ନବମ
ଜାପାନ	୧୪	୧୯୯୫	ଦଶମ	ଇଟାଲୀ	୧୪	ଦଶମ

ଚର୍ଚ୍ଚାରେ ଆନ୍ତଃ-ଦେଶୀୟ ଭୂତଳ ଜଳ ଆକ୍ୟୁଫର

୧୯୭୦ ଦଶକରେ ଆମେରିକା ଓ ମେକ୍ସିକୋ ଦେଶ ମଧ୍ୟରେ ବିସ୍ତାରିତ ଭୂତଳ ଜଳ ଆକ୍ୟୁଫରମାନଙ୍କୁ ନେଇ ବିବାଦ ଖୁବ୍ ଚର୍ଚ୍ଚା ସୃଷ୍ଟି କରିଥିଲା । ସେହି ସୀମାରେ ଅନେକ ଆକ୍ୟୁଫର ରହିଛି ଯାହା ଉଭୟ ଦେଶରେ ବିସ୍ତାରିତ । ଅନେକ ବିଚାର ଆଲୋଚନା ପରେ ୨୦୦୬ ମସିହାରେ ଉଭୟ ଦେଶ 'ଆମେରିକା-ମେକ୍ସିକୋ ଆନ୍ତଃ-ସୀମା ଆକ୍ୟୁଫର ଆକଳନ ଅଧିନିୟମ'ରେ ହସ୍ତାକ୍ଷର କରିଥିଲେ । ତେବେ ଏହି ବୁଝାମଣାର ଅନେକ ବର୍ଷ ପୂର୍ବରୁ ୧୯୭୭ ମସିହାରେ 'କନ୍‌ଭନ୍‌ସନ ଅନ୍ ଦି ପ୍ରୋଟେକ୍‌ସନ, ୟୁଟିଲାଇଜେସନ, ରିଚାର୍ଜ ଆଣ୍ଡ ମନିଟରିଂ ଅଫ୍ ଦି ଫ୍ରାଙ୍କୋ-ସ୍ୱିସ୍ ଜେନେଭୋଇସ୍ ଆକ୍ୟୂଫର' ବୁଝାମଣା ହୋଇଥିଲା । ତାହାକୁ ୨୦୦୮ ମସିହାରେ ପୁଣି ନବୀକୃତ କରାଯାଇ ଆହୁରି ୩୦ ବର୍ଷ ପାଇଁ ବୃଦ୍ଧି କରାଯାଇଛି । ୨୦୧୦ ମସିହାରେ ଦକ୍ଷିଣ ଆମେରିକା ମହାଦେଶର ଚାରିଟି ପ୍ରମୁଖ ରାଷ୍ଟ୍ର ଯଥା ଆର୍ଜେଣ୍ଟିନା, ବ୍ରାଜିଲ, ଉରୁଗୁୟେ ଓ ପାରାଗୁୟେ ଗୁରାନି ଆକ୍ୟୁଫର ବୁଝାମଣାରେ ହସ୍ତାକ୍ଷର କରିଥିଲେ । ଏହା ଆନ୍ତର୍ଜାତୀୟ ଭୂତଳ ଜଳ ଆକ୍ୟୁଫର ପରିଚାଳନା କରିବା ଦିଗରେ ପୃଥିବୀର ସର୍ବପ୍ରଥମ ବୁଝାମଣା । ଆଫ୍ରିକାର ନୁବିୟାଁ ଆକ୍ୟୁଫର ତିନିଟି ଦେଶରେ ବିସ୍ତାରିତ ହୋଇ ରହିଛି । ଏହା ବିଶ୍ୱର ସର୍ବବୃହତ ଜୀବାଶ୍ମ ଆକ୍ୟୂଫର । ଏବେ ସେହି ଜଳର ବ୍ୟବହାର ପାଇଁ ସେହି ତିନିଟି ଦେଶ ମଧ୍ୟରେ ପ୍ରାଥମିକ ସ୍ତରୀୟ ବୁଝାମଣା ହୋଇଛି । ସବୁଦେଶ ପରସ୍ପର ସହିତ ଭୂତଳ ଜଳ ଉତ୍ତୋଳନ ସମ୍ବନ୍ଧିତ ସୂଚନା ଆଦାନପ୍ରଦାନ କରୁଛନ୍ତି । ୨୦୦୯ ମସିହାରେ ଆଫ୍ରିକୀୟ ଦେଶ ମାଲି, ନାଇଜର ଓ ନାଇଜେରିଆ ଲୁଲେମେଦେନ ଆକ୍ୟୁଫରକୁ ନେଇ ଏକ ପ୍ରାଥମିକ ବୁଝାମଣାରେ ଉପନୀତ ହୋଇଛନ୍ତି । ଆଫ୍ରିକା ମହାଦେଶର ଦେଶଗୁଡିକ ଛୋଟ ଛୋଟ ଥିବାରୁ ଅନେକ ଆକ୍ୟୁଫର ଏକାଧିକ ଦେଶ ମଧ୍ୟରେ ବିସ୍ତାରିତ ହୋଇ ରହିଛି । ଏହି ଶୁଷ୍କ ଅଞ୍ଚଳରେ ଭୂତଳ ଜଳ ଉପରେ ଚାପ ଅଧିକ ବଢିବାରେ ଲାଗିଛି । ଭାରତ ତାହାର ପଡୋଶୀ ଦେଶମାନଙ୍କ ସହିତ ଅନେକ ଆକ୍ୟୁଫର ଭାଗ କରେ । କିନ୍ତୁ ଆଜି ପର୍ଯ୍ୟନ୍ତ କୌଣସି ଦେଶ ସହ ଭାରତ ଆନ୍ତଃ-ସୀମା ଆକ୍ୟୂଫରର ପରିଚାଳନା ପାଇଁ କୌଣସି ରାଜିନାମା କରିନାହିଁ ।

✧

ଅସୁମାରୀ କାମନା, ସୀମିତ ଆଇନଗତ ବ୍ୟବସ୍ଥା

ଓଡ଼ିଶା ଭୂତଳ ଜଳ (ନିୟନ୍ତ୍ରଣ, ଉନ୍ନୟନ ଓ ପରିଚାଳନା) ବିଲ୍, ୨୦୧୨: ଏକ ବିହଙ୍ଗାବଲୋକନ

ଭୂତଳ ଜଳର ନିୟନ୍ତ୍ରଣ ଓ ପରିଚାଳନା ଲକ୍ଷ୍ୟରେ ଅଣାଯାଉଥିବା ଗୋଟିଏ ଅତି ଗୁରୁତ୍ୱପୂର୍ଣ୍ଣ ବିଲ୍ 'ଓଡିଶା ଭୂତଳ ଜଳ (ନିୟନ୍ତ୍ରଣ, ଉନ୍ନୟନ ଓ ପରିଚାଳନା) ବିଲ୍, ୨୦୧୨' ଗତ ୨୦୧୨ ମସିହା ଡିସେମ୍ବର ପାଞ୍ଚ ତାରିଖରେ ବିଧାନ ସଭାରେ ବିଶେଷ ଆଲୋଚନା ନ ହୋଇ ଗୃହୀତ ହୋଇଗଲା। ସରକାରଙ୍କ ତରଫରୁ କୁହାଗଲା ଯେ ବିଲ୍‌ଟି ଅନେକ ଅଧିବେସନରୁ ଗଡି ଆସୁଥିଲା। ବିରୋଧୀ ଦଳ ବିଲ୍‌ଟିକୁ ସିଲେକ୍ଟ କମିଟୀକୁ ପଠାଇବା ପାଇଁ ଦାବୀ କରୁଥିଲେ କିନ୍ତୁ ତାହା ଗ୍ରହଣ ହେଲା ନାହିଁ। ବିଲ୍‌ଟି ରାଜ୍ୟପାଳଙ୍କ ଅନୁମୋଦନ ପାଇ ସରକାରୀ ଗେଜେଟରେ ପ୍ରକାଶ ପାଇଲେ ତାହା ଆଇନ୍‌ରେ ପରିଣତ ହୋଇଯିବ। ସରକାରଙ୍କ ପକ୍ଷରୁ ଏହାକୁ ଏକ ସମୟୋପଯୋଗୀ ଆଇନ୍ କୁହାଯାଇଥିବା ବେଳେ ଜଳ ସମ୍ପର୍କିତ ନୀତି ନିୟମ ଆଦି ବିଷୟରେ ଅବଗତ ବିଶେଷଜ୍ଞମାନେ ଏହାକୁ ଖୁବ୍ ବିଳମ୍ବରେ ଅଣାଯାଇଥିବା ଏକ ଅତି ସୀମିତ ଆଇନ୍ ବୋଲି କହି କ୍ଷୋଭ ପ୍ରକାଶ କରିଛନ୍ତି।

'ଓଡିଶା ଭୂତଳ ଜଳ (ନିୟନ୍ତ୍ରଣ, ଉନ୍ନୟନ ଓ ପରିଚାଳନା) ବିଲ୍, ୨୦୧୨'ର ମୂଖ୍ୟାଂଶ:
ବିଲ୍‌ଟିରେ ସର୍ବମୋଟ ଚାରିଟି ଅଧ୍ୟାୟ ରହିଛି। ପ୍ରଥମ ଅଧ୍ୟାୟରେ ବିଲ୍‌ର ନାମ ତଥା ବିଲ୍‌ରେ ଉଲ୍ଲେଖ କରାଯାଇଥିବା ବିଭିନ୍ନ ପ୍ରମୁଖ ଶବ୍ଦର ସଜ୍ଞା ବର୍ଣ୍ଣନା କରାଯାଇଛି। ଦ୍ୱିତୀୟ ଅଧ୍ୟାୟରେ ଗ୍ରାଉଣ୍ଡ ୱାଟର ଅଥରିଟୀ ବା 'ଭୂତଳ ଜଳ ପ୍ରାଧିକରଣ'ର ଗଠନ ଓ ଭୂମିକା ବିଷୟରେ କୁହାହୋଇଛି। ତୃତୀୟ ଅଧ୍ୟାୟଟିରେ ଭୂତଳ ଜଳର ରିଚାର୍ଜ ବା ପୁନଃ-ଭରଣ ପାଇଁ ବର୍ଷାଜଳ ଅମଳ ବିଷୟ ସ୍ଥାନୀତ ହୋଇଛି ଏବଂ ସବାଶେଷ ଚତୁର୍ଥ ଅଧ୍ୟାୟରେ ଅନ୍ୟାନ୍ୟ ବିଷୟ ଯଥା ଦଣ୍ଡ ବ୍ୟବସ୍ଥା, ବିଚାର ବ୍ୟବସ୍ଥା ଓ ଆଇନ୍‌କୁ କାର୍ଯ୍ୟକାରୀ କରିବା ପାଇଁ ଆନୁସଙ୍ଗିକ ପ୍ରଶାସନିକ ବ୍ୟବସ୍ଥା ଆଦି ବିଷୟ ସ୍ଥାନ ପାଇଛି।

ଭୂତଳ ଜଳ ପ୍ରାଧିକରଣର ଗଠନ

ବିଲ୍‌ର ଧାରା ୨(୩)ରେ ନିମ୍ନରେ ଉଲ୍ଲେଖ କରାଯାଇଥିବା ଦଶ ଜଣ ଅଧିକାରୀଙ୍କୁ ନେଇ ନେଇ ପ୍ରାଧିକରଣ ଗଠିତ ହେବ ବୋଲି କୁହାଯାଇଛି।

- ଜଳସମ୍ପଦ ବିଭାଗର ସଚିବ (ସିଏ ପ୍ରାଧିକରଣର ସଭାପତି ହେବେ);
- ଭୂତଳ ଜଳ ସର୍ଭେ ଓ ଇନ୍‌ଭେଷ୍ଟିଗେସନ ବିଭାଗର ମୂଖ୍ୟଯନ୍ତ୍ରୀ ଓ ନିର୍ଦ୍ଦଶକ (ସିଏ ପ୍ରାଧିକରଣର ସଦସ୍ୟ ସଚିବ ଭାବରେ କାର୍ଯ୍ୟ ତୁଲାଇବେ);
- ଭୂବନେଶ୍ୱର ସ୍ଥିତ କେନ୍ଦ୍ରୀୟ ଭୂତଳ ଜଳ ବୋର୍ଡର ଦକ୍ଷିଣ-ପୂର୍ବ ଆଞ୍ଚଳିକ କାର୍ଯ୍ୟାଳୟର ଆଞ୍ଚଳିକ ନିର୍ଦ୍ଦେଶକ;
- କୃଷି ଓ ଖାଦ୍ୟ ଉତ୍ପାଦନ ବିଭାଗର କୃଷି (ଯାନ୍ତ୍ରିକ) ଉପବିଭାଗର ଯୁଗ୍ମ ନିର୍ଦ୍ଦେଶକ;
- ଓଡିଶା କୃଷି ପ୍ରୋତ୍ସାହନ ଓ ନିବେଶ ନିଗମ ଲିମିଟେଡ ବା ଆପିକଲ୍‌ର ପରିଚାଳନା ନିର୍ଦ୍ଦେଶକ;
- ପଞ୍ଚାୟତିରାଜ ବିଭାଗର ସ୍ୱତନ୍ତ୍ର ପ୍ରକଳ୍ପ ନିର୍ଦ୍ଦେଶକ;
- ଗ୍ରାମ୍ୟ ଜଳଯୋଗାଣ ଓ ପରିମଳ ସଂସ୍ଥାର ମୁଖ୍ୟଯନ୍ତ୍ରୀ;
- ଗ୍ରାମ୍ୟ ଉନ୍ନୟନ ବିଭାଗର ରୁରାଲ୍ ୱାର୍କସ୍ ଉପବିଭାଗର ମୁଖ୍ୟଯନ୍ତ୍ରୀ;
- ଓଡିଶା ପ୍ରଦୂଷଣ ନିୟନ୍ତ୍ରଣ ବୋର୍ଡର ସଦସ୍ୟ ସଚିବ; ଏବଂ
- ଓଡିଶା ସ୍ପେସ୍ ଆପ୍ଲିକେସନ୍ ସେଣ୍ଟର୍ ବା ଓର୍‌ସାକ୍‌ର ମୁଖ୍ୟ କାର୍ଯ୍ୟନିର୍ବାହୀ।

ଆବଶ୍ୟକ ହେଲେ ପ୍ରାଧିକରଣକୁ ସହାୟତା ପ୍ରଦାନ କରିବା ପାଇଁ ବୈଷୟକ ବ୍ୟକ୍ତି ବା ଅନ୍ୟ କର୍ମଚାରୀଙ୍କୁ ରାଜ୍ୟ ସରକାର ନିୟୋଜନ କରିବେ।

ବିଲ୍‌ର ଧାରା ୫(୧)ରେ କୁହାଯାଇଛି, 'ଯଦି କେନ୍ଦ୍ରୀୟ ଭୂତଳ ଜଳ ପ୍ରାଧିକରଣ ଓ ଅନ୍ୟ ବିଶେଷଜ୍ଞ ସଂସ୍ଥାର ମତାମତ ନେଇ ଭୂତଳ ଜଳ ପ୍ରାଧିକରଣ ଏହି ସିଦ୍ଧାନ୍ତରେ ଉପନୀତ ହୁଅନ୍ତି ଯେ ସର୍ବସାଧାରଣ ହିତ ଦୃଷ୍ଟିରୁ କୌଣସି ଅଞ୍ଚଳରେ ଭୂତଳ ଜଳର ଉତ୍ତୋଳନ ବା ବ୍ୟବହାର ବା ଉଭୟ ଉପରେ ନିୟନ୍ତ୍ରଣ ବାନ୍ଧିବାର ଆବଶ୍ୟକତା ଅଛି ତେବେ ସେହି ଅଞ୍ଚଳକୁ ଏହି ଆଇନ୍ ଅନୁସାରେ ଅଧିସୂଚୀତ କରିବା ପାଇଁ ପ୍ରାଧିକରଣ ରାଜ୍ୟ ସରକାରଙ୍କୁ ପରାମର୍ଶ ଦେବେ।' ଧାରା ୫(୨) ଅନୁସାରେ ରାଜ୍ୟ ସରକାର ପ୍ରାଧିକରଣର ପରାମର୍ଶ ଆଧାରରେ କୌଣସି ଅଞ୍ଚଳ ପାଇଁ ଅଧିସୂଚନା ଜାରି କରିପାରିବେ। ସେହିପରି ଅଧିସୂଚନା ଜାରି ହେବା ତାରିଖର ତିନିମାସ ପରଠାରୁ ଅଧିସୂଚନାଟି କାର୍ଯ୍ୟକାରୀ ହେବ। ଧାରା ୫(୩) ଅନୁସାରେ ଅଧିସୂଚନା ସମ୍ବନ୍ଧରେ ଲୋକଙ୍କୁ ଜଣାଇବା ପାଇଁ ତାହାକୁ ସରକାରୀ ଗେଜେଟ ବ୍ୟତୀତ ସ୍ଥାନୀୟ ଭାଷାରେ ପ୍ରକାଶିତ ଦୁଇଟି ବହୁଳ ପ୍ରସାରିତ ଖବରକାଗଜରେ ପ୍ରକାଶ କରାଯିବ। ଏହାସହିତ ପଞ୍ଚାୟତ ବା ନଗରପାଳିକାର ପ୍ରମୁଖ ସ୍ଥାନରେ ଏହି ଅଧିସୂଚନାକୁ ପ୍ରଦର୍ଶିତ କରାଯାଇପାରେ, ତଥା ମାଇକ୍ ଯୋଗେ ବା ଧେଣ୍ଡୁରା ବଜାଇ ଏହାର ସୂଚନା ଦିଆଯାଇପାରେ, କିମ୍ବା ସେହିଭଳି ଅନ୍ୟ କିଛି ମାଧ୍ୟମ ମାଧ୍ୟମ ମଧ୍ୟ ଆପଣା ଯାଇପାରେ। ଯଦି କୌଣସି ଅଧିସୂଚିତ ଅଞ୍ଚଳର ଭୂତଳ ଜଳ ସ୍ଥିତିରେ ସୁଧାର ଆସେ ତେବେ ଧାରା ୫(୪) ଅନୁସାରେ ସେହି ଅଞ୍ଚଳ ପାଇଁ ଥିବା ଅଧିସୂଚନାକୁ ପ୍ରତ୍ୟାହାର କରିବା ପାଇଁ ପ୍ରାଧିକରଣ ସୁପାରିଶ କରିପାରିବ। ଧାରା ୫(୫) ଅନୁସାରେ ଆକ୍ୟୁଫରର ପ୍ରାକୃତିକ ପୁନଃଭରଣ କ୍ଷମତାଠାରୁ ଭୂତଳ ଜଳର ଉତ୍ତୋଳନକୁ କମ୍ ରଖିବା

ପାଇଁ ପ୍ରାଧିକରଣ ବିଭିନ୍ନ ପଦକ୍ଷେପ ନେବେ ଏବଂ ଯଦି କୌଣସି ଅଞ୍ଚଳରେ ଭୂତଳ ଜଳର ଉତ୍ତୋଳନ ଅଧିକ ହୋଇଯାଏ ସେଠାରେ ବିଭିନ୍ନ ନିୟନ୍ତ୍ରଣ ଜାରି କରିବା ସହିତ କୃତ୍ରିମ ପୁନଃଭରଣ ପାଇଁ ବିଭିନ୍ନ ପନ୍ଥା ଗ୍ରହଣ କରିବେ। ଧାରା ୫(୬) ଅନୁସାରେ ପ୍ରାଧିକରଣ ଭୂତଳ ଜଳ ସମ୍ବନ୍ଧିତ ବିଭିନ୍ନ ସୂଚନା ରଖିବେ ଏବଂ ତାହାକୁ ନିରନ୍ତର ଅପ୍‌ଡେଟ୍ କରିବେ।

ଏକ ଅଧିସୂଚିତ ଅଞ୍ଚଳରେ କୌଣସି ବ୍ୟବହାରକାରୀ ଯଦି ବ୍ୟକ୍ତିଗତ ବା ସାମୁହିକ ଭାବରେ ଏକ କୂପ ଖୋଳିବା ପାଇଁ ଚାହାନ୍ତି ତେବେ ସେ ଧାରା ୬(୧) ଅନୁସାରେ ପ୍ରାଧିକରଣ ପାଖରେ ପର୍‌ମିଟ ପାଇଁ ଆବେଦନ କରିବେ। ପର୍‌ମିଟ ନ ମିଳିବା ପର୍ଯ୍ୟନ୍ତ ସେ କୌଣସି କୂପ ଖୋଳି ପାରିବେ ନାହିଁ। ଏଠାରେ ଜାଣିବା ଆବଶ୍ୟକ ଯେ ଆଇନ୍‌ରେ ଦିଆଯାଇଥିବା କୂପର ସଞ୍ଜ୍ଞା ଅନୁସାରେ ଯେକୌଣସି ଖୋଲା କୂଅ, ନଳକୂଅ, ବୋରିଂକୂଅ, ରିଚାର୍ଜ କୂଅ ବା ଭୂତଳ ଜଳ ହାସଲ କରିବା ପାଇଁ ଯେକୌଣସି ସଂରଚନାକୁ 'କୂପ' ବୁଝାଯିବ। ତେବେ ଏହି ଧାରାରେ ଆହୁରି କୁହାଯାଇଛି ଯେ ଘରୋଇ, କୃଷି ବା ସରକାରଙ୍କ ଦ୍ୱାରା ସମୟ ସମୟରେ ଘୋଷିତ ବ୍ୟବହାର ପାଇଁ ଏହି ଧାରା ଅନୁସାରେ ପର୍‌ମିଟ ମାଗିବାର ଆବଶ୍ୟକତା ନାହିଁ। ଧାରା ୬(୧) ଅନୁସାରେ ପର୍‌ମିଟ ପାଇଁ କରାଯାଇଥିବା ଅନୁରୋଧକୁ ଧାରା ୬(୩) ଅନୁସାରେ ପ୍ରାଧିକରଣ ଯାଞ୍ଚ କରିବେ ଓ ଅନୁରୋଧ କରାଯାଇଥିବା ତାରିଖର ୬୦ଦିନ ମଧ୍ୟରେ ତାହାକୁ ଅନୁମତି ଦେବେ ବା ଅନୁରୋଧକୁ ଅଗ୍ରାହ୍ୟ କରିବେ ଏବଂ ସେହି ନିଷ୍ପତ୍ତିକୁ ସମ୍ପୃକ୍ତ ଆବେଦନକର୍ତ୍ତାଙ୍କୁ ଜଣାଇବେ। କୌଣସି ଆବେଦନକର୍ତ୍ତାଙ୍କୁ ତାଙ୍କ ପକ୍ଷ ରଖିବା ପାଇଁ ସୁଯୋଗ ନଦେଇ ପ୍ରାଧିକରଣ ପର୍‌ମିଟ ପାଇଁ ଆବେଦନକୁ ଅଗ୍ରାହ୍ୟ କରିପାରିବେ ନାହିଁ।

ଧାରା ୭(୧) ଅନୁସାରେ କୌଣସି ଅଞ୍ଚଳ ଅନୁସୂଚୀତ ଅଞ୍ଚଳ ବୋଲି ଘୋଷିତ ହେବା ପରେ ଅନୁସୂଚନା ତାରିଖର ୧୨୦ ଦିନ ମଧ୍ୟରେ ପୂର୍ବରୁ ବ୍ୟବହାର କରି ଆସୁଥିବା ସମସ୍ତ ଭୂତଳ ଜଳ ବ୍ୟବହାରକାରୀମାନେ ନିର୍ଦ୍ଧାରିତ ଫର୍ମ ଓ ପଦ୍ଧତିରେ ପ୍ରାଧିକରଣ ନିକଟରେ ଏକ ଆବେଦନ କରିବେ। ସେଥିରେ ସେମାନେ ପୂର୍ବରୁ ଭୂତଳ ଜଳ ବ୍ୟବହାର କରି ଆସୁଥିବା ଦର୍ଶାଇ ତାଙ୍କର ସେହି ବ୍ୟବହାରକୁ ମାନ୍ୟତା ଦେବା ପାଇଁ ପଞ୍ଜିକରଣ ପ୍ରମାଣପତ୍ର ଦେବା ପାଇଁ ଅନୁରୋଧ କରିବେ। ଧାରା ୭(୩) ଅନୁସାରେ ପ୍ରାଧିକରଣ ସେହି ଅନୁରୋଧକୁ ବିଚାର କରିବେ ଏବଂ ପଞ୍ଜିକରଣ ପ୍ରମାଣପତ୍ର ଦେବେ ବା ସର୍ବସାଧାରଣ ପାଇଁ ହିତକାରୀ ନଥିବା ଦର୍ଶାଇ ଅନୁରୋଧକୁ ଅଗ୍ରାହ୍ୟ କରିଦେବେ। ତେବେ ଆବେଦନକୁ ଅଗ୍ରାହ୍ୟ କରିବା ପୂର୍ବରୁ ଆବେଦନକର୍ତ୍ତାଙ୍କୁ ତାଙ୍କ ପକ୍ଷ ରଖିବା ପାଇଁ ସୁଯୋଗ ଦେବେ। ଧାରା ୭(୪) ଅନୁସାରେ ପୂର୍ବରୁ କରିଆସୁଥିବା ବ୍ୟବହାରର ପଞ୍ଜିକରଣ ପାଇଁ ଅନୁରୋଧର ୬୦ ଦିନ ମଧ୍ୟରେ ପ୍ରାଧିକରଣ ଅନୁରୋଧର ବିଚାର ପ୍ରକ୍ରିୟା ସାରିବେ ଏବଂ ତାଙ୍କ ନିଷ୍ପତ୍ତି ଆବେଦନକର୍ତ୍ତାଙ୍କୁ ଜଣାଇବେ। ପ୍ରାଧିକରଣ ଏହିପରି ମାମଲାରେ ଆଦେଶ ନଦେବା ପର୍ଯ୍ୟନ୍ତ ସେହି ବ୍ୟବହାରକୁ ଅନୁମତିପ୍ରାପ୍ତ ବୋଲି ଧରାଯିବ।

ପୂର୍ବର ଧାରା ଗୁଡିକରେ ଅନୁସୂଚୀତ ଅଞ୍ଚଳରେ ନିୟନ୍ତ୍ରଣ ପାଇଁ ବ୍ୟବସ୍ଥା କରାଯାଇଥିବା ବେଳେ ଧାରା ୮ ଓ ତାହା ପରବର୍ତ୍ତୀ ଧାରା ମାନଙ୍କରେ ରାଜ୍ୟର

ଭୂତଳ ଜଳ ପାଇଁ ଆଇନ ଆବଶ୍ୟକ କି ?

ଏହାର ଉତ୍ତର 'ହଁ' ବୋଲି ଅଧିକାଂଶ ବ୍ୟକ୍ତି ମତ ଦିଅନ୍ତି। ପରିବେଶର ସନ୍ତୁଳନ ରକ୍ଷା କରିବାରେ ଭୂତଳ ଜଳର ଭୁମିକା ଅନନ୍ୟ ଏବଂ ସାଧାରଣ ଓ ଆର୍ଥିକ ଉନ୍ନତି ପାଇଁ ତାହାର ଆବଶ୍ୟକତା ଅତି ପ୍ରବଳ। ଏହା ଅକ୍ଷୟ ସମ୍ପତ୍ତି ନୁହେଁ ଏବଂ ଏହା କ୍ଷୟ ହୋଇଗଲେ ତାହାର ଭରଣ କରିବାରେ ମଣିଷର ସାଧ୍ୟ ଅତି ସୀମିତ। ଏହାର ଅବକ୍ଷୟ ଭବିଷ୍ୟତରେ ଭୀଷଣ ପାରିବେଶିକ ଓ ସାମାଜିକ ଦୁରାବସ୍ଥା ଆଣିବାର ଆଶଙ୍କା ଅଛି। ତେଣୁ ଭୂତଳ ଜଳ ପାଇଁ ଆଇନ୍ ଆଣିବାର ଅନେକ କାରଣ ରହିଛି। ତା'ମଧ୍ୟରୁ କିଛି ପ୍ରମୁଖ କାରଣ ଗୁଡିକ ହେଲା :

୧. ସମସ୍ତ ବ୍ୟକ୍ତିଙ୍କର ଭୂତଳ ଜଳ ଉପରେ ସମତା ଓ ସମାନତା ଭିତ୍ତିରେ ଅଧିକାର ରହୁନାହିଁ ବା ତାହା ହାସଲ କରିପାରୁ ନାହାନ୍ତି। ଭୂତଳ ଜଳ ବ୍ୟକ୍ତିଗତ ସମ୍ପତ୍ତି ହିସାବରେ ପରିଗଣିତ ହେଉଛି। ସମସ୍ତଙ୍କର ଜଳ ଉପରେ ଅଧିକାରକୁ ସାବ୍ୟସ୍ତ କରିବାକୁ ହେଲେ ଭୂତଳ ଜଳର ଏକ ଗୁରୁତ୍ୱପୁର୍ଣ୍ଣ ଅବଦାନ ରହିବ ଓ ଭୂତଳ ଜଳକୁ ସର୍ବସାଧାରଣ ସମ୍ପତ୍ତି ହିସାବରେ ବିବେଚନା କରିବାକୁ ପଡିବ।

୨. ଭୂପୃଷ୍ଠ ଜଳର ଅଭାବ କାରଣରୁ ହେଉ ବା ଭୂତଳ ଜଳ ସହଜଲଭ୍ୟ ହେବା କାରଣରୁ ହେଉ ଭୂତଳ ଜଳ ଉପରେ ନିର୍ଭରଶୀଳତା ଦ୍ରୁତ ଗତିରେ ବଢିଚାଲିଛି। ତେବେ ଏହାର ଗୁରୁତର ପ୍ରଭାବ ଭୂତଳ ଜଳ ସମ୍ପଦ ଉପରେ ପଡୁଛି। ଭାରତର ୬୦ ପ୍ରତିଶତ ଜିଲ୍ଲାରେ ଭୂତଳ ଜଳର ମାତ୍ରା ବା ମାନ ଜନିତ ଗୁରୁତର ସମସ୍ୟା ରହିଛି।

୩. ଏହିଭଳି ସ୍ଥିତି ଥିବା ବେଳେ ଭୂତଳ ଜଳର ସୁପରିଚାଳନା ପାଇଁ ଶାସନ ସ୍ତରରେ ବିଶେଷ କିଛି ବ୍ୟବସ୍ଥା ନାହିଁ ବା ବ୍ୟବସ୍ଥାରେ ଅବ୍ୟବସ୍ଥା ଭରି ରହିଛି। ବିଭିନ୍ନ ବର୍ଗର ବ୍ୟବହାରକାରୀଙ୍କ ଭୂତଳ ଜଳ ଚାହିଦା ଖୁବ୍ ଦ୍ରୁତ ଗତିରେ ବଢୁଛି। ଏହା ଭବିଷ୍ୟତରେ ଖୁବ୍ ଜଟିଳ ପରିସ୍ଥିତି ସୃଷ୍ଟି କରିବାର ଆଶଙ୍କା ଅଛି। ବିଭିନ୍ନ ବର୍ଗ ମଧ୍ୟରେ ଭୂତଳ ଜଳର ଉତ୍ତୋଳନ ନେଇ ଦ୍ୱନ୍ଦ୍ୱ ଓ ପ୍ରତିଯୋଗୀତା ହେବ। ତେଣୁ ଭୂତଳ ଜଳର ପରିଚାଳନା, ବଣ୍ଟନ ଓ ବିବାଦ ସମାଧାନ ପାଇଁ ସୁସ୍ଥ ଓ ପ୍ରଭାବୀ ବ୍ୟବସ୍ଥାର ଆବଶ୍ୟକତା ରହିଛି।

୪. ଭୂତଳ ଜଳ କେବଳ ବର୍ତ୍ତମାନ ପୀଢିର ସମ୍ପତ୍ତି ନୁହେଁ। ପୂର୍ବପୀଢିର ଦାୟାଦ ହିସାବରେ ପରବର୍ତ୍ତୀ ପୀଢିକୁ ଭୂତଳ ଜଳ ସମ୍ପଦ ହସ୍ତାନ୍ତର କରିବା ପାଇଁ ଆମ ପୀଢିର ଉତ୍ତରଦାୟିତ୍ୱ ରହିଛି। ସେହି ଦାୟିତ୍ୱ ନିର୍ବହନ କରିବାକୁ ପଡିବ।

୫. ଭୂତଳ ଜଳର ଭୂପୃଷ୍ଠ ଜଳ ସହିତ ଅତି ନିବିଡ ସମ୍ପର୍କ ରହିବା ସହିତ ଜମି, ଜଙ୍ଗଲ ଓ ଅନ୍ୟାନ୍ୟ ପରିବେଶ ସହିତ ମଧ୍ୟ ଅତି ସୁକ୍ଷ୍ମ ସମ୍ପର୍କ ରହିଛି। ଏହାର ଅବକ୍ଷୟ ବା ଅବିବେକୀପୂର୍ଣ୍ଣ ବ୍ୟବହାର ଭୀଷଣ ବିପତ୍ତିର ଆଶଙ୍କା ରଖେ। ସେହି ପାରିବେଶିକ ସମ୍ବନ୍ଧକୁ ବଜାୟ ରଖିବାକୁ ହେବ।

୬. ଭୂତଳ ଜଳର ଆକଳନ କରିବା, ତାହା ଠାବ କରିବା ଓ ତାହାର ପରିଚାଳନା ପାଇଁ ବୈଷୟିକ ତଥ୍ୟ ଓ ଜ୍ଞାନର ଆବଶ୍ୟକତା ରହିଛି। ସେହିଭଳି ତଥ୍ୟ ଓ ଜ୍ଞାନର ଆହରଣ ତଥା ବିତରଣ କରିବା ପାଇଁ ଉଚିତ ବ୍ୟବସ୍ଥା ଜରୁରୀ।

ସମସ୍ତ ଅଞ୍ଚଳ ପାଇଁ ନିୟନ୍ତ୍ରଣ ନିୟମ କରାଯାଇଛି। ଧାରା ୮ରେ କୁହାଯାଇଛି ଯେ ପ୍ରାଧିକରଣ ଗଠନ ହେବା ପରେ ରାଜ୍ୟର ଅନୁସୂଚୀତ ହୋଇ ନଥିବା ସମସ୍ତ ଅଞ୍ଚଳର କୌଣସି ବ୍ୟକ୍ତି କୂପ ଖୋଳିଲେ ତାହାକୁ ତୁରନ୍ତ ପ୍ରାଧିକରଣ ପାଖରେ ପଞ୍ଜିକରଣ କରାଇବେ। ଧାରା ୯ ଅନୁସାରେ ପ୍ରତ୍ୟେକ ରିଗ୍ ମେସିନ ମାଲିକ ତାଙ୍କ ଯନ୍ତ୍ରକୁ ପ୍ରାଧିକରଣ ନିକଟରେ ପଞ୍ଜିକରଣ କରିବେ ଏବଂ ପ୍ରାଧିକରଣର ନିର୍ଦ୍ଦେଶାବଳୀକୁ ପାଳନ କରିବେ। ଧାରା ୧୦ ଅନୁସାରେ ପ୍ରାଧିକରଣ ଯେକୌଣସି ପରମିଟ ବା ପଞ୍ଜିକରଣ ପ୍ରମାଣପତ୍ରକୁ ରଦ୍ଦ କରିପାରିବେ ବା ବଦଳାଇ ପାରିବେ ବା ତାହାର ସର୍ତ୍ତାବଳୀରେ ପରିବର୍ତ୍ତନ କରିପାରିବେ। ତେବେ ସେହିଭଳି ନିଷ୍ପତ୍ତି କାହିଁକି ନେଲେ ତାହାର କାରଣ ଲିପିବଦ୍ଧ କରିବେ। ବ୍ୟବହାରକାରୀଙ୍କୁ ସୁବିଧାରୁ ବଞ୍ଚିତ କରୁଥିବା ଏହିପରି କୌଣସି ନିଷ୍ପତ୍ତି ନେବା ପୂର୍ବରୁ ସମ୍ପୃକ୍ତ ବ୍ୟବହାରକାରୀଙ୍କୁ ତାଙ୍କ ପକ୍ଷ ରହିବା ପାଇଁ ସୁଯୋଗ ପ୍ରଦାନ କରାଯିବ ଏବଂ କୌଣସି ଠିଆ ଫସଲ ଯେମିତି ନଷ୍ଟ ନହୁଏ ତାହାପ୍ରତି ଦୃଷ୍ଟି ଦିଆଯିବ। ଧାରା ୧୧(୧)ରେ ପ୍ରାଧିକରଣକୁ କୌଣସି ପରମିଟ ବା ପଞ୍ଜିକରଣ ପ୍ରମାଣପତ୍ରକୁ ପ୍ରତ୍ୟାହାର କରିବା, ଅସିଦ୍ଧ ଘୋଷଣା କରିବା, ଅଗ୍ରାହ୍ୟ କରିବା ବା ସର୍ତ୍ତାବଳୀରେ ପରିବର୍ତ୍ତନ କରିବା ପାଇଁ କ୍ଷମତା ଦିଆଯାଇଛି।

ଧାରା ୧୨(୧) ଅନୁସାରେ ପ୍ରାଧିକରଣକୁ ସରକାରଙ୍କ ନିୟନ୍ତ୍ରଣ ଓ ପର୍ଯ୍ୟବେକ୍ଷଣରେ ରଖାଯାଇଛି। ଧାରା ୧୨(୨)ରେ ପ୍ରାଧିକରଣର ଅନ୍ୟାନ୍ୟ କ୍ଷମତା ବିଷୟରେ ବର୍ଣ୍ଣନା ଅଛି। ଏଥିରେ ଅନୁସନ୍ଧାନ ପାଇଁ କିମ୍ବା ଜମି ବା ଜଳର ମାପଯୋଖ କରିବା ପାଇଁ କିମ୍ବା କୂପ ବା ଭୂତଳ ଜଳ ସମ୍ବନ୍ଧିତ କୌଣସି ଦସ୍ତାବିଜ ହାସଲ କରିବା ପାଇଁ କିମ୍ବା ବେଆଇନ ଭୂତଳ ଜଳ ଉତ୍ତୋଳନ ପାଇଁ ବ୍ୟବହୃତ ଉପକରଣ ବ୍ୟାଜାପ୍ତ କରିବା ପାଇଁ କିମ୍ବା ଭୂତଳ ଜଳ ବ୍ୟବହାରକାରୀଙ୍କୁ ଆବଶ୍ୟକୀୟ ନିର୍ଦ୍ଦେଶ ଦେବା ପାଇଁ କିମ୍ବା ଏହି ଆଇନ ସମ୍ବନ୍ଧିତ ଯେକୌଣସି ପ୍ରସଙ୍ଗର କାର୍ଯ୍ୟାନ୍ୱୟନ ପାଇଁ ଯେକୌଣସି ସ୍ଥାନକୁ ପ୍ରବେଶ କରିବାର ଅଧିକାର ପ୍ରଦାନ କରାଯାଇଛି। ଆବଶ୍ୟକ ପଡିଲେ ଓ ସ୍ଥିତି ଉପୁଜିଲେ ଗେଟ୍ ବା କାନ୍ଥ କବାଟ ଭାଙ୍ଗି ଭିତରକୁ ପ୍ରବେଶ କରିପାରିବାର ଅଧିକାର ପ୍ରଦାନ କରାଯାଇଛି। ଧାରା ୧୨(୫) ଓ ୧୨(୬)ରେ ଖୋଜ ଓ ବ୍ୟାଜାପ୍ତି ସଂମ୍ବନ୍ଧିତ ପ୍ରକ୍ରିୟାର ଉଲ୍ଲେଖ ଅଛି। ଧାରା ୧୩ରେ ନୋଟିସକୁ କେମିତି ତାମିଲ କରାଯିବା ତାହା କୁହାଯାଇଛି। ଧାରା ୧୪ରେ କୁହାଯାଇଛି ଯେ ଏହି ଆଇନ ଅଧୀନରେ ନିଆଯାଇଥିବା କୌଣସି ନିଷ୍ପତ୍ତି ବା କାର୍ଯ୍ୟ ପାଇଁ କେହି କ୍ଷତିଗ୍ରସ୍ତ ହେଲେ ମଧ୍ୟ କୌଣସି କ୍ଷତିପୂରଣ ଦାବି କରିପାରିବେ ନାହିଁ। ପ୍ରାଧିକରଣର ସମସ୍ତ ସଭ୍ୟ, ବୈଷୟିକ କର୍ମକର୍ତ୍ତା ବା କର୍ମଚାରୀ ଏହି ଆଇନ୍ ବା ଏହି ଆଇନ୍ ପାଇଁ ତିଆରି ହୋଇଥିବା ନିୟମ ଅନୁସାରେ କୌଣସି କାର୍ଯ୍ୟ କରୁଥିଲେ ବା ସେହିପରି କାର୍ଯ୍ୟ କରୁଥିବାର ପ୍ରତୀତ ହେଉଥିଲେ ତାହାଙ୍କୁ ଭାରତୀୟ ଦଣ୍ଡ ସଂହିତା, ୧୮୬୦ର ଧାରା ୨୧ ଅନୁସାରେ ଜଣେ 'ପବ୍ଲିକ ସର୍ଭେଣ୍ଟ୍' ବିବେଚନା କରାଯିବ ବୋଲି ଧାରା-୧୬ରେ କୁହାଯାଇଛି। ସତ୍‌ଚିନ୍ତା ନେଇ ଆଇନ୍ ବା ନିୟମକୁ କାର୍ଯ୍ୟକାରୀ କରିବା ପାଇଁ ସେହିପରି ଅଧିକାରୀ ନେଇଥିବା କୌଣସି ନିଷ୍ପତ୍ତି ପାଇଁ ତାଙ୍କ ବିରୋଧରେ କୌଣସି ମାମଲା ବା ଆଇନଗତ କାର୍ଯ୍ୟାନୁଷ୍ଠାନ ଦାୟର କରାଯାଇପାରିବ ନାହିଁ। ଧାରା ୧୮ରେ କୁହାଯାଇଛି ଯେ କେବଳ ପ୍ରାଧିକରଣ ବା ପ୍ରାଧିକରଣ ପକ୍ଷରୁ ଅଧିକୃତ କୌଣସି ଅଧିକାରୀ ହିଁ ଏହି ଆଇନ ଅଧୀନରେ କୌଣସି ଅଭିଯୋଜନା ବା ମାମଲା ଆରମ୍ଭ କରିପାରିବେ। ଏହି ଆଇନ୍ ଅଧୀନରେ ମାମଲା କେବଳ ପ୍ରଥମ ଶ୍ରେଣୀ ମାଜିଷ୍ଟ୍ରେଟ ବା ତାହା ଉପରିସ୍ଥ କୋର୍ଟରେ ବିଚାର ହେବ।

ତୃତୀୟ ଅଧ୍ୟାୟର ଶୀର୍ଷକଟି ବଡ ରୋଚକ ହୋଇଛି। ଏହାର ଶୀର୍ଷକ ହେଲା 'ଭୂତଳ ଜଳ ପୁନଃ-ଭରଣ ପାଇଁ ବର୍ଷାଜଳ ଅମଳ'। ଧାରା ୧୯(୨) ଅନୁସାରେ ସରକାରଠାରୁ ନିର୍ଦ୍ଦେଶ ମିଳିଲେ ପ୍ରାଧିକରଣ ରାଜ୍ୟର ଭୂତଳ ଜଳ

ବାଡ଼ିଏ ମାଡ଼ରେ ପାହେ ବି ପଡୁନି: ଚାରି ଦଶନ୍ଧିରେ ପାଞ୍ଚଟି ଆଦର୍ଶ ବିଲ୍‌ର ଚିଠା ପାଇବା ପରେ ଓଡ଼ିଶା ଆଣିଛି ଭୂତଳ ଜଳ ବିଲ୍

ଭାରତର ସାମ୍ବିଧାନିକ ବ୍ୟବସ୍ଥା ଅନୁସାରେ ଜଳ ହେଉଛି ରାଜ୍ୟ ଅଧୀନସ୍ଥ ବିଷୟ। ଆନ୍ତଃରାଜ୍ୟ ଜଳ ଜନିତ କିଛି ବିଷୟକୁ ଛାଡିଦେଲେ କେନ୍ଦ୍ରର ବିଶେଷ କିଛି କର୍ତ୍ତୃତ୍ୱ ନାହିଁ। କିନ୍ତୁ ଦେଶର ସାମଗ୍ରିକ ଉନ୍ନୟନକୁ ଆଖି ଆଗରେ ରଖି ଜଳର ଯୋଜନା ପ୍ରଣୟନ କରିବା ବା ଯୋଜନା ପ୍ରଣୟନ କରିବା ପାଇଁ ବିଭିନ୍ନ ପ୍ରସ୍ତାବ ରାଜ୍ୟମାନଙ୍କୁ ଦେବାର ଦାୟିତ୍ୱ ରହିଛି କେନ୍ଦ୍ର ସରକାରଙ୍କର। ଭୂତଳ ଜଳନେଇ ଆଇନ୍‌କାନୁନ୍ ଆବଶ୍ୟକ ଅଛି ବୋଲି ହୃଦ୍‌ବୋଧ କରି କେନ୍ଦ୍ର ସରକାର ପ୍ରଥମ ଭୂତଳଜଳ ସମ୍ପର୍କିତ ମୋଡେଲ ବା ଆଦର୍ଶ ବିଲ୍ ପ୍ରସ୍ତୁତ କରିଥିଲା ଚାରି ଦଶନ୍ଧି ତଳେ ବା ୧୯୭୦ ମସିହାରେ। ତାହାପରେ ୧୯୯୨, ୧୯୯୬, ୨୦୦୫ ଓ ୨୦୧୧ ମସିହାରେ ନୂତନ ବା ପରିବର୍ତ୍ତିତ ଭୂତଳ ଜଳ ବିଲ୍‌ର ଚିଠା ପ୍ରସ୍ତୁତ କରି ସେହି ଆଧାରରେ ଆଇନ ପ୍ରଣୟନ କରିବା ପାଇଁ ରାଜ୍ୟମାନଙ୍କୁ ଅନୁରୋଧ କରିଆସିଛି। ଏହି କ୍ରମରେ ୨୦୧୧ ମସିହାରେ କେନ୍ଦ୍ର ସରକାର ପ୍ରସ୍ତାବ କରିଥିବା ବିଲ୍‌ଟି ୨୦୦୫ ମସିହାରେ ପ୍ରସ୍ତୁତ କରିଥିବା ବିଲ୍‌ଠାରୁ ଯଥେଷ୍ଟ ଉନ୍ନତ ଓ ପ୍ରଗତିଶୀଳ। ଭୂତଳ ଜଳ ଆଇନ ପ୍ରଣୟନ କରିବା ପାଇଁ କେନ୍ଦ୍ର ସରକାର ବାରମ୍ବାର ଚାପ ପକାଇଚାଲିଥିଲେ ଏବଂ ଆଇନ୍ ନ ଆଣିଲେ ବିଭିନ୍ନ ଉନ୍ନୟନ ପ୍ରକଳ୍ପ ପାଇଁ ଅର୍ଥ ବରାଦ ମଧ୍ୟ ପ୍ରଭାବିତ ହୋଇପାରେ ବୋଲି ଧମକ ଦେଇଥିଲେ। ଏହାପରେ ରାଜ୍ୟସରକାର ବିଧାନସଭାରେ ୧୮.୧୧.୨୦୧୧ ତାରିଖରେ ଭୂତଳ ଜଳ ବିଲ୍ ଉପସ୍ଥାପିତ କରିଥିଲେ। ସେତିକି ବେଳେ ଯୋଜନା ଆୟୋଗ ୨୦୧୧ର ଆଦର୍ଶ ବିଲ୍ ପ୍ରସ୍ତୁତ କରି ରାଜ୍ୟ ସରକାରମାନଙ୍କୁ ପଠାଇ ସାରିଥିଲେ। କିନ୍ତୁ ରାଜ୍ୟ ସରକାର ଆଣିଥିବା ବିଲ୍ ୨୦୧୧ ମସିହାର ଆଦର୍ଶ ବିଲ୍‌କୁ ଅନୁସରଣ ନ କରି ୨୦୦୫ ମସିହାର ଆଦର୍ଶ ବିଲ୍ ଢାଞ୍ଚାରେ ପ୍ରସ୍ତୁତ କରାଯାଇଛି। ତେବେ ବିଲ୍‌ଟି ୨୦୧୧ ମସିହାରେ ପାସ୍ ହୋଇ ପାରି ନଥିଲା ତେଣୁ ତାହାକୁ ବୈଷୟିକ କାରଣରୁ ୨୦୧୨ ମସିହାରେ ପୁନର୍ବାର ଆଗତ କରାଯାଇଥିଲା। କିନ୍ତୁ ତଥାପି ମଧ୍ୟ ୨୦୧୧ ମସିହାରେ ଯୋଜନା କମିଶନ ପ୍ରସ୍ତାବ କରିଥିବା ମୋଡେଲ ଅନୁସାରେ ବିଲ୍ ତିଆରି ନ କରି ୨୦୦୫ ମସିହାର ସେହି ପୁରୁଣା ସୀମିତ ଦୃଷ୍ଟିଭଙ୍ଗୀ ଥିବା ଓ ବର୍ତ୍ତମାନ ସମୟରେ ପ୍ରାସଙ୍ଗିକତା ହରାଇସାରିଥିବା ବିଲ୍‌କୁ ହିଁ ବିଧାନସଭାରେ ପେଶ୍ କଲେ। ବଡ ମଜାର କଥା ଯେ ଓଡିଶା ବିଧାନସଭାରେ ଉପସ୍ଥାପିତ ହୋଇ ପାରିତ ହୋଇଯାଇଥିବା ବିଲ୍‌ର ନାମ ୨୦୧୧ ମସିହାର ଆଦର୍ଶ ବିଲ୍ ଭଳି ହୋଇଥିବା ବେଳେ ତାହାର ଉଦ୍ଦେଶ୍ୟ ୨୦୦୫ର ମୋଡେଲ ବିଲ୍ ଭଳି ରହିଛି। ଏହାଯୋଗୁଁ ବିଲ୍‌ର ନାମ ଓ ଉଦ୍ଦେଶ୍ୟ ମଧ୍ୟରେ ଘୋର ଅସମାନତା ସୃଷ୍ଟି ହୋଇଛି।

ରିଚାର୍ଜଯୋଗ୍ୟ ଅଞ୍ଚଳ ଚିହ୍ନଟ କରିବା ପାଇଁ ମାର୍ଗଦର୍ଶିକା ଜାରି କରିପାରିବେ । କୌଣସି ସରକାରୀ ବିଭାଗର କାର୍ଯ୍ୟ ଏକ ଅନୁସୂଚୀତ ଅଞ୍ଚଳର ଭୂତଳ ଜଳକୁ ପ୍ରତ୍ୟକ୍ଷ ବା ପରୋକ୍ଷ ଭାବରେ ପ୍ରଭାବିତ କରୁଥିଲେ ସେହି ବିଭାଗ ତାହାର ଉନ୍ନୟନମୂଳକ କାର୍ଯ୍ୟରେ ବର୍ଷାଜଳ ଅମଳକୁ ସାମିଲ କରିବା ପାଇଁ ଧାରା ୧୫(୩)(କ) ଅନୁସାରେ ପ୍ରାଧିକରଣ ଆବଶ୍ୟକୀୟ ନିର୍ଦ୍ଦେଶନାମା ଜାରି କରିପାରିବେ ।

ଧାରା ୧୫(୩)(ଖ)ରେ ପାଞ୍ଚ ଲକ୍ଷ ବା ତାଠାରୁ ଅଧିକ ଜନସଂଖ୍ୟା ବିଶିଷ୍ଟ ସହରାଞ୍ଚଳରେ ବର୍ଷାଜଳ ରିଚାର୍ଜ ପାଇଁ ବ୍ୟବସ୍ଥାର ଉଲ୍ଲେଖ ରହିଛି । ଏଥିରେ କୁହାଯାଇଛି ଯେ ସେହିଭଳି ସହରର ଯେକୌଣସି କୋଠା ବା ଘର ଯାହାର ଆୟତନ ୨୦୦ ବର୍ଗମିଟର(ବା ପ୍ରାୟ ୨,୧୫୨ ବର୍ଗଫୁଟ)ରୁ ଅଧିକ କିମ୍ବା ତିନି ମହଲା ବା ତାହାଠାରୁ ଅଧିକ ଉଚ୍ଚ ତେବେ ସେହିଭଳି କୋଠା ପାଇଁ ବର୍ଷାଜଳ ଅମଳ ବାଧ୍ୟତାମୂଳକ ହେବ । କୌଣସି ପକ୍ଷ ଏହାର ଅବମାନନା କଲେ ପ୍ରାଧିକରଣ ଜୋରିମାନା ଠୁକି ପାରିବେ । ପ୍ରାଧିକରଣ ସେହି କୋଠା ପାଇଁ ବର୍ଷାଜଳ ଅମଳ ବ୍ୟବସ୍ଥା ତିଆରି କରିପାରିବେ ବା ଅନ୍ୟ କାହାଦ୍ୱାରା ସେହି କୋଠାରେ ବର୍ଷାଜଳ ଅମଳର ବ୍ୟବସ୍ଥା କରାଇପାରିବେ ଏବଂ ସେଥିରେ ହୋଇଥିବା ସମସ୍ତ ଖର୍ଚ୍ଚ ସମ୍ପୃକ୍ତ ଅବମାନନାକାରୀ ପକ୍ଷଙ୍କଠାରୁ ଆଦାୟ କରାଯିବ । ଏହି ଉପଧାରା ବଡ ସହର ପାଇଁ ଉଦ୍ଦିଷ୍ଟ ଥିବା ବେଳେ ଧାରା ୧୯(୪)(କ) ଅନୁସାରେ ବାଧ୍ୟତାମୂଳକ ବର୍ଷାଜଳ ଅମଳ ବ୍ୟବସ୍ଥାକୁ ଅନୁସୂଚିତ ଅଞ୍ଚଳର ଯେକୌଣସି ସହରାଞ୍ଚଳକୁ ସଂପ୍ରସାରିତ କରାଯାଇଛି । ଅନୁସୂଚୀତ ଅଞ୍ଚଳରେ ଥିବା ସେହିପରି ମହାନଗର ନିଗମ, ବା ନଗରପାଳିକା ବା ବିଜ୍ଞାପିତ ଅଞ୍ଚଳ ପରିଷଦ ୨୦୦ ବର୍ଗଫୁଟ ବା ତହିଁରୁ ଅଧିକ ଆୟତନ ଥିବା ବା ତିନିମହଲା ବା ତହିଁରୁ ଅଧିକ ଉଚ୍ଚର କୋଠାର ଯୋଜନା ପାଇଁ ଅନୁମୋଦନ ଦେବାବେଳେ ତହିଁରେ ବର୍ଷାଜଳ ଅମଳର ସର୍ତ୍ତ ରଖିବେ । ଧାରା ୧୯(୪)(ଖ)ରେ ଯେମିତି କୌଣସି ନୂତନ କୋଠା ନିର୍ମାଣକାରୀ ଏହି ସର୍ତ୍ତାବଳୀକୁ ସହଜରେ ଫାଙ୍କି ନଦେବେ ତାହାରି ବ୍ୟବସ୍ଥା କରାଯାଇଛି । କୋଠାଟିଏରେ ରହିବା ପାଇଁ ପାଣି ବା ବିଜୁଳୀ ନିହାତି ଆବଶ୍ୟକ । ପ୍ରାଧିକରଣଠାରୁ 'ନୋ-ଅବ୍ଜେକ୍ସନ' ବା 'ଆପତ୍ତି ନାହିଁ' ପ୍ରମାଣପତ୍ର ପାଇ ନଥିବା କୌଣସି ନୂତନ ଘରକୁ ବିଜୁଳୀ ଯୋଗାଣକାରୀ ସଂସ୍ଥା ବା ଜଳଯୋଗାଣକାରୀ ସଂସ୍ଥା ତାଙ୍କ ସେବା ଯୋଗାଇ ପାରିବେ ନାହିଁ । ତେବେ ସେହିଭଳି କୋଠା ପାଇଁ ଉପଯୁକ୍ତ ଯୋଜନା ଥିଲେ ଏବଂ ତାହା ପ୍ରାଧିକୃତ ସଂସ୍ଥାଠାରୁ ଅନୁମୋଦିତ ହୋଇଥିଲେ ତାହାକୁ ଅସ୍ଥାୟୀ ସଂଯୋଗ ଦିଆଯାଇପାରିବ । କିନ୍ତୁ ପ୍ରାଧିକରଣର ଆପତ୍ତି ନାହିଁ ପ୍ରମାଣପତ୍ର ସଂଲଗ୍ନ ନଥିବା ପର୍ଯ୍ୟନ୍ତ କୌଣସି ସ୍ଥାୟୀ ବିଜୁଳି ବା ଜଳ ସଂଯୋଗ ପାଇଁ ଆବେଦନ ଗ୍ରହଣ କରାଯାଇପାରିବ ନାହିଁ ।

ଭୂତଳ ଜଳର ବ୍ୟବହାର, ମଣିଷର ସାମାଜିକ ଓ ଅର୍ଥନୈତିକ ପ୍ରଗତି ଏବଂ କ୍ରମଃ-ବୃଦ୍ଧିପ୍ରାପ୍ତ ପରିବେଶ ଚିନ୍ତା ପରିପ୍ରେକ୍ଷୀରେ ସାରା ବିଶ୍ୱରେ ଭୂତଳ ଜଳକୁ ନିୟନ୍ତ୍ରଣ ଚିନ୍ତା ଓ ବ୍ୟବସ୍ଥା ଅଧିକ ପ୍ରଗତିଶୀଳ ହେବାରେ ଲାଗିଛି । ଭୂତଳ ଜଳର ନିୟନ୍ତ୍ରଣ ଅଧିକରୁ ଅଧିକ ପ୍ରଗତିଶୀଳ ହୋଇ ସାମନ୍ୟ ନିୟନ୍ତ୍ରଣ ବ୍ୟବସ୍ଥାରୁ ବିସ୍ତୃତ ନିୟନ୍ତ୍ରଣ ବ୍ୟବସ୍ଥା ଦିଗରେ ଆଗେଇ ଚାଲିଛି ।

ଚତୁର୍ଥ ଓ ଶେଷ ଅଧ୍ୟାୟରେ ଦଣ୍ଡ ବ୍ୟବସ୍ଥା ଓ ଅନ୍ୟାନ୍ୟ ବିଷୟର ଅବତାରଣା ରହିଛି । ଧାରା ୨୦(୧) ଅନୁସାରେ ଏହି ଆଇନ୍ ବା ତତ୍ସମ୍ବନ୍ଧିତ ନିୟମର ପ୍ରଥମ ଅବମାନନା ପାଇଁ ୧୦,୦୦୦ ଟଙ୍କା ପର୍ଯ୍ୟନ୍ତ ଜୋରିମାନା ହେବ । ଯଦି ପୁଣି ଅବମାନନା ହୁଏ ତେବେ ଛଅ ମାସ ପର୍ଯ୍ୟନ୍ତ ଜେଲ ଦଣ୍ଡ ବା ୧୫,୦୦୦ ଟଙ୍କା ଜୋରିମାନା ବା ଉଭୟ ଦଣ୍ଡ ଦିଆଯାଇପାରେ । ଧାରା ୨୧(୧) ଅନୁସାରେ ଏହି ଆଇନ୍ ଅନୁସାରେ ଦୋଷାବହ ଥିବା କୌଣସି ଅପରାଧିକ ମାମଲାକୁ ପ୍ରାଧିକରଣ ବା ତାଙ୍କଦ୍ୱାରା ଅଧିକୃତ ଅଧିକାରୀ ଆବଶ୍ୟକୀୟ ସର୍ତ୍ତାବଳୀ ବା ଜୋରିମାନା ଲଗାଇ ରଫା ବା ଛାଡ଼ କରିପାରିବେ । ସେହିଭଳି କ୍ଷେତ୍ରରେ ତାହାକୁ ଦଣ୍ଡ ବୋଲି ଧରା ନଯାଇ ଖଲାସ ବୋଲି ଧରାଯିବ । ଯଦି ଦୋଷ କରିଥିବା ପକ୍ଷ ଗୋଟିଏ କମ୍ପାନୀ ହୋଇଥିବ ତେବେ ଦୋଷ କରିଥିବା ସମୟରେ ସେହି କମ୍ପାନୀର ଦାୟିତ୍ୱାଧିକାରୀ ଥିବା ବ୍ୟକ୍ତିଙ୍କୁ ଧାରା ୨୨(୧) ଅନୁସାରେ ଦୋଷୀ ବୋଲି ଗ୍ରହଣ କରାଯିବ । ତେବେ ସେହିଭଳି କୌଣସି ଅଧିକାରୀ ଯଦି ପ୍ରମାଣ କରିଦିଅନ୍ତି ଯେ ଦୋଷ ତାଙ୍କ ଜ୍ଞାତସାରରେ ହୋଇନାହିଁ ବା ସେ ସେହିଭଳି ଦୋଷ ନହେବା ପାଇଁ ସମସ୍ତ ଚେଷ୍ଟା କରିଛନ୍ତି ତେବେ ତାଙ୍କୁ ଦଣ୍ଡିତ କରାଯାଇ ପାରିବ ନାହିଁ । ଯଦି ସେହିଭଳି କମ୍ପାନୀର ନିର୍ଦ୍ଦେଶକ, ପରିଚାଳକ, ସଚିବ ବା ଅନ୍ୟ ଅଧିକାରୀଙ୍କ ଜାଣତରେ ବା ସହମତିରେ ବା ଅବହେଳାରୁ ଆଇନ୍‌ର ଅବମାନନା ହୋଇଥାଏ ତେବେ ସେହି ବ୍ୟକ୍ତିଙ୍କୁ ଦୋଷୀ ବୋଲି ବିଚାର କରାଯିବ ଏବଂ ଦୋଷ ପାଇଁ ଦଣ୍ଡିତ କରାଯିବ ।

ଧାରା ୨୩ ପ୍ରାଧିକରଣର କୌଣସି ନିଷତ୍ତି ଦ୍ୱାରା କ୍ଷତିଗ୍ରସ୍ତ ବା ବ୍ୟଥିତ ବ୍ୟକ୍ତିଙ୍କୁ ପ୍ରାଧିକରଣର ନିର୍ଦ୍ଦେଶ ବା ନିଷତ୍ତି ବିରୋଧରେ ଅପିଲ୍ କରିବା ପାଇଁ ସୁଯୋଗ ଦେଇଛି । ସେହିଭଳି ଅପିଲ ପ୍ରାଧିକରଣର ନିର୍ଦ୍ଦେଶ ଆସିବାର ୬୦ ଦିନ ମଧ୍ୟରେ କୃଷି ଉତ୍ପାଦନ କମିଶନରଙ୍କ ନିକଟରେ ଦାୟର କରାଯିବ । ବାସ୍ତବ କାରଣ ଥିବା ହୃଦ୍‌ବୋଧ ହେଲେ କୃଷି ଉତ୍ପାଦନ କମିଶନର ୬୦ଦିନ ପରେ ମଧ୍ୟ କୌଣସି ଅପିଲକୁ ଗ୍ରହଣ କରିପାରିବେ ।

ଧାରା ୨୫ ଅନୁସାରେ ଏହି ଆଇନ୍‌କୁ କାର୍ଯ୍ୟକାରୀ କରିବା ପାଇଁ ସରକାର ଆବଶ୍ୟକୀୟ ନିୟମ ପ୍ରଣୟନ କରିପାରିବେ । ଏହି ଆଇନ୍‌କୁ କାର୍ଯ୍ୟକାରୀ କରିବାରେ କୌଣସି ବାଧା ବା ଅସୁବିଧା ସୃଷ୍ଟିହେଲେ ସେହିଭଳି ଅସୁବିଧା ବା ବାଧା ଦୂର କରିବା ପାଇଁ ସରକାର ଆଦେଶନାମା ଜାରି କରିପାରିବେ । ତେବେ ସେହିଭଳି କୌଣସି ଆଦେଶନାମା ଏହି ଆଇନ ପ୍ରଣୟନ ହେବାର ଦୁଇ ବର୍ଷ ବା ତାହା ପୂର୍ବରୁ ହିଁ ଜାରି କରାଯାଇପାରିବ, ଏହା ପରେ ନୁହେଁ । ସେହିଭଳି ଜାରି କରାଯାଇଥିବା ଆଦେଶନାମାକୁ ରାଜ୍ୟ ବିଧାନସଭାରେ ଉପସ୍ଥାପିତ କରାଯିବ ।

ବିଲ୍‌କୁ ନେଇ ସଂଶୟ

ଘରେ ନ ପଶୁଣୁ ଚାଳ ବାଜିବା ଭଳି ସ୍ଥିତି ଏହି ବିଲ୍‌ର । ନାଁ ଦିଆ ହୋଇଛି 'ଓଡିଶା ଭୂତଳ ଜଳ (ନିୟନ୍ତ୍ରଣ, ଉନ୍ନୟନ ଓ ପରିଚାଳନା) ବିଲ୍, ୨୦୧୨' । ସମସ୍ତଙ୍କୁ ଲାଗିବ ଯେ ଏଥିରେ ନିୟନ୍ତ୍ରଣ କଥା କୁହାହୋଇଛି ଏବଂ ତା'ସହିତ ଏଥିରେ ଉନ୍ନୟନ ଓ ପରିଚାଳନା କଥା କୁହାହୋଇଛି । କିନ୍ତୁ ବିଲ୍‌ର ଆରମ୍ଭରେ ଉଲ୍ଲେଖ କରାଯାଇଥିବା ଉଦ୍ଦେଶ୍ୟରୁ ହିଁ ସବୁ ଆଶା ପାଣିଚିଆ ହୋଇଯିବ । 'ଭୂତଳ ଜଳର ଉନ୍ନୟନ ଓ ପରିଚାଳନାକୁ ନିୟନ୍ତ୍ରଣ କରିବା' ବିଲ୍‌ର ଉଦ୍ଦେଶ୍ୟ ବୋଲି କୁହାଯାଇଛି । ଅର୍ଥାତ ଏହା ଭୂତଳ ଜଳର ଉନ୍ନୟନ ଓ ପରିଚାଳନା କରିବ ନାହିଁ । ଏହା ଭୂତଳ ଜଳର ଉନ୍ନୟନ ଓ ପରିଚାଳନାକୁ ନିୟନ୍ତ୍ରଣ କରିବ । ଅନ୍ୟ ଅର୍ଥରେ କହିଲେ ଏହାର ଉଦ୍ଦେଶ୍ୟ ନିୟନ୍ତ୍ରଣ କରିବା । ଭୂତଳ ଜଳର ଉନ୍ନୟନ ଓ ପରିଚାଳନା ଖୁବ୍ ପ୍ରାସଙ୍ଗିକ ବୋଲି ବିଲ୍‌ରୁ ବୋଧ ହେଉନାହିଁ ।

ବିଲ୍‌କୁ ନେଇ ଯେତିକି ପ୍ରଶଂସା, ସମାଲୋଚନା ତାହାର ଢେର ଗୁଣା ଅଧିକ । ଏହି ବିଲ୍ 'ନାମ୍‌କା, କାମ୍‌କା ନେହିଁ' କହନ୍ତି ବିଶିଷ୍ଟ ସମାଜବିଜ୍ଞାନୀ ଓ ପରିବେଶବିତ ହିମାଂଶୁ ଠକ୍କର । ଏଥିରେ ଭୂତଳ ଜଳର ସଂରକ୍ଷଣ ଓ ତାହାର ଉଚିତ ବ୍ୟବହାରକୁ ସରକାର ଗୁରୁତ୍ୱ ଦେଉଛନ୍ତି ବୋଲି ଆଦୌ ପ୍ରତୀତ ହେଉନାହିଁ ବୋଲି କହନ୍ତି ଶ୍ରୀ ଠକ୍କର । ରାଜ୍ୟର ଅନେକ ସମାଜସେବୀ, ସ୍ୱେଚ୍ଛାସେବୀ, ଓ ଜଳ ବିଶେଷଜ୍ଞଙ୍କୁ ନେଇ ଗଠିତ 'ଓଡିଶା ୱାଟର ଫୋରମ୍' ଏହି ବିଲ୍‌କୁ ନେଇ ତାହାର ତୀବ୍ର ଅସନ୍ତୋଷ ପ୍ରକାଶ କରିଛି । ବିଲ୍‌ଟି ତାହାର ବର୍ତ୍ତମାନର ସ୍ୱରୂପରେ ଭୂତଳ ଜଳର ଆଇନ୍‌ଗତ ଦିଗ, ସାମାଜିକ ଦିଗ ଏବଂ ପାରିବେଶିକ ଦିଗକୁ ଆଦୌ ବିଚାରକୁ ନେଇନାହିଁ ବୋଲି ଫୋରମ୍ କହିଛି । ଏଣୁ ବିଲ୍‌ଟି ନିହାତି ମାମୁଲି ଓ ଉଦ୍ଦେଶ୍ୟହୀନ ବୋଲି ଫୋରମ ମତ ଦେଇଛି । ଓଡିଶା ଜଳ ଜୀବନ ଅଭିଯାନ ମଧ୍ୟ ବିଲ୍‌କୁ ନେଇ ପ୍ରବଳ ଆପତ୍ତି ଉଠାଇଛି । କେନ୍ଦ୍ର ସରକାର ଏକ ଆଦର୍ଶ ଭୂତଳ ଜଳ ନିୟନ୍ତ୍ରଣ, ଉନ୍ନୟନ ଓ ପରିଚାଳନା ବିଲ୍ ପ୍ରସ୍ତୁତ କରି ୨୦୧୧ରେ ତାହାକୁ ପ୍ରଣୟନ କରିବା ପାଇଁ ସବୁ ରାଜ୍ୟମାନଙ୍କୁ ଅନୁରୋଧ କରି ସାରିଥିବା ବେଳେ ରାଜ୍ୟ ସରକାର ଏକ ପଙ୍ଗୁ ଓ ଅଥର୍ବ ବିଲ୍ ପେଶ୍ କରି ଲୋକଙ୍କୁ ଭୁଆଁ ବୁଲାଉଛନ୍ତି ବୋଲି ଓଡିଶା ଜଳଜୀବନ ଅଭିଯାନ କହିଛି । (କେନ୍ଦ୍ରସରକାର ପ୍ରସ୍ତାବ କରିଥିବା ଆଦର୍ଶ ବିଲ୍ ଓ ଓଡିଶାର ବିଲ୍ ମଧ୍ୟରେ ଥିବା ପାର୍ଥକ୍ୟ ପାଇଁ 'କାହିଁକି ୨୦୧୧ର ମୋଡେଲ ବିଲ୍ ଭଳି ବିଲ୍ ଆଣିନି ଓଡିଶା ?' ଟେବୁଲ ଦେଖନ୍ତୁ ।)

ବିଲ୍‌ର ଅନେକ ଦିଗ ନେଇ ପ୍ରବଳ ସମାଲୋଚନା ହେଉଛି । ବିଲ୍‌ରେ ପ୍ରସ୍ତାବିତ ପ୍ରାଧିକରଣରେ କେବଳ ସରକାରୀ ଅଧିକାରୀହିଁ ଅଛନ୍ତି । ସରକାର ଜଳର କେବଳ ଟ୍ରଷ୍ଟି ଅଟନ୍ତି ତାହାର ମାଲିକ ନୁହନ୍ତି । କିନ୍ତୁ ଏଠାରେ ସରକାର ତାହାର ମାଲିକ ପରି ବ୍ୟବହାର ଦେଖାଇଛନ୍ତି । ରାଜ୍ୟସ୍ତରୀୟ ସରକାରୀ ଅଧିକାରୀଙ୍କୁ ନେଇ ଗଠିତ ଏକ ପ୍ରାଧିକରଣ ଭିନ୍ନ ଅନ୍ୟ କୌଣସି ସଂସ୍ଥା ବା କର୍ତ୍ତୃପକ୍ଷ ଯେ ଭୂତଳ ଜଳର ନିୟନ୍ତ୍ରଣ, ଉନ୍ନୟନ ଓ ପରିଚାଳନାକୁ ଅଧିକ ପ୍ରଭାବୀ ଭାବରେ କରିପାରିବେ ସେହି ଚେତନା ଆଣିବାରେ ଏହି ବିଲ୍ ସମ୍ପୂର୍ଣ୍ଣ ବିଫଳ ହୋଇଛି । ଏହା ପଞ୍ଚାୟତ ଭଳି ଜନପ୍ରତିନିଧି କେନ୍ଦ୍ରିକ ସ୍ଥାନୀୟ ପ୍ରଶାସନ ବ୍ୟବସ୍ଥାକୁ ଗୁରୁତର ଅବହେଳା କରିଛି । ଭୂପୃଷ୍ଠ ଜଳର ଆକଳନ ହୁଏତ କେନ୍ଦ୍ରୀୟ ସ୍ତରରେ କରାଯାଇପାରେ କିନ୍ତୁ ଭୂତଳ ଜଳର ଚରିତ୍ର ଆକଳନ କରିବା ସେତେ ସହଜ ନୁହେଁ । ତେଣୁ ଏହାର ନିୟନ୍ତ୍ରଣ, ଉନ୍ନୟନ ଓ ପରିଚାଳନାକୁ ଯେତିକି ସ୍ଥାନୀୟ ସ୍ତରକୁ ନିଆଯାଇପାରିବ ତାହା ସେତେ ଭଲ ବୋଲି ଜାତୀୟ ଓ ଆନ୍ତର୍ଜାତୀୟ ସ୍ତରରେ ମତ ପ୍ରକାଶ ପାଇ ସାରିଥିବା ବେଳେ ଏହି ପ୍ରାଧିକରଣ କେନ୍ଦ୍ରିକ ବିଲ୍ ତାହାର ଘୋର ବିରୁଦ୍ଧାଚରଣ କରୁଛି । ଏହା ବେସରକାରୀ ଓ ଜନହିତ ବା ଜନଦୃଷ୍ଟିକୁ ସଠିକ୍ ଭାବରେ ଆକଳନ ଓ ବିଚାର କରିବାରେ ବିଶେଷ ସମର୍ଥ ହେବ ନାହିଁ ।

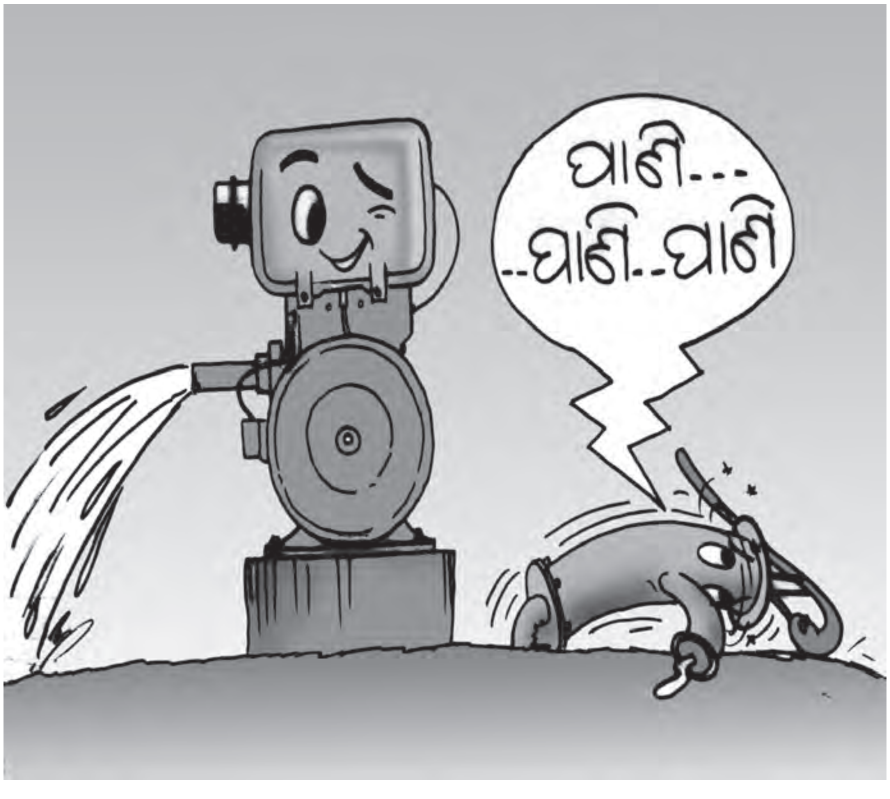

ଅନ୍ୟ ଏକ ଅତି ଗୁରୁତ୍ୱପୂର୍ଣ୍ଣ ଦିଗକୁ ଏହି ବିଲ୍ ସମ୍ପୂର୍ଣ୍ଣ ପାଶୋରି ଦେଇଛି । ଏବେ ଜମି ଯାହାର ଜଳ ତାହାର । 'ଭୂତଳ ଜଳର ଆବଶ୍ୟକତା ବଢିଚାଲିଥିବା ବେଳେ ଓ ଭୂତଳ ଜଳକୁ ଉତ୍ତୋଳନ କରିବା ପାଇଁ ମାଧ୍ୟମ ଅଧିକ ସହଜ ଓ ସୁଲଭ ହୋଇଚାଲିଥିବା ବେଳେ ଭୂତଳଜଳର ବେ-ଲଗାମ ଉତ୍ତୋଳନ ମହାମାରୀ ସାମାଜିକ ଓ ପାରିବେଶିକ ବିପତ୍ତି ସୃଷ୍ଟି କରିବ' ବୋଲି ସତର୍କ କରାଇଛି ଓଡିଶା ୱାଟର ଫୋରମ । ଜମି ସହ ଭୂତଳ ଜଳର ସମ୍ପର୍କକୁ ବିଚ୍ଛିନ୍ନ କରିବା ପାଇଁ ଏହି ବିଲ୍‌ରେ ଆଦୌ କିଛି ବ୍ୟବସ୍ଥା ନାହିଁ କି ତାହାରି ଚର୍ଚ୍ଚା ବି ନାହିଁ ।

ରାଜ୍ୟ ସରକାର ଜଳବାୟୁ ପରିବର୍ତ୍ତନକୁ ନେଇ ଘୋର ଚିନ୍ତିତ ବୋଲି ପ୍ରକାଶ କରୁଛନ୍ତି । କିନ୍ତୁ ଏହି ବିଲ୍‌ରେ ଜଳବାୟୁ ପରିବର୍ତ୍ତନ ଜନିତ ସମସ୍ୟା ଓ ତାହାରି ନିରାକରଣର ଆଦୌ କିଛି ଚର୍ଚ୍ଚା ନାହିଁ । ବିଲ୍‌ରେ ଦୂରଦୃଷ୍ଟି ସମ୍ପନ୍ନ ଉନ୍ନୟନ ଓ ପରିଚାଳନା ନିଷ୍ପତ୍ତି ନେବାର ବିଶେଷ ସୁଯୋଗ ନାହିଁ । ଏହି ବିଲ୍‌ରେ ଭୂତଳ ଜଳର ମାତ୍ରା ନେଇ କିଛି ଚିନ୍ତା ହୁଏତ ଅଛି କିନ୍ତୁ ତାହାର ମାନ ନେଇ ବିଲ୍‌କୁଲ୍ କିଛି ଚିନ୍ତା ନାହିଁ । ଏହାକୁ ନେଇ ମଧ୍ୟ ପରିବେଶବିତ ଓ ବିଶେଷଜ୍ଞମାନେ ଖୁବ୍ ଦୁଃଖିତ ଓ ଚିନ୍ତିତ ।

ବିଲ୍‌ରେ ରଖାଯାଇଥିବା ଦଣ୍ଡ ବ୍ୟବସ୍ଥା ନେଇ ମଧ୍ୟ ପ୍ରବଳ ଆପତ୍ତି ଉଠିଛି । ସାଧାରଣ କୃଷକ ତାହାର ସୀମିତ ଜଳସେଚନ ଆବଶ୍ୟକତା ମେଣ୍ଟାଇବା ପାଇଁ କରିଥିବା ଅପରାଧ ପାଇଁ ଯେତିକି ଦଣ୍ଡ ପାଇବ ଗୋଟିଏ ବଡ କମ୍ପାନୀ ମଧ୍ୟ ସେତିକି ଦଣ୍ଡ ପାଇବ । କମ୍ପାନୀଟି ଚାଷୀର ହଜାରଗୁଣା ଅଧିକ ଜଳ ଅପଚୟ କରିଥିଲେ ମଧ୍ୟ ଦଣ୍ଡ ପରିମାଣ ଚାଷୀର ଯାହା କମ୍ପାନୀର ମଧ୍ୟ ତାହା । ଏହି ଆଇନ୍ ଅନୁସାରେ ପ୍ରଥମ ଦୋଷ ପାଇଁ ସର୍ବାଧିକ ୧୦,୦୦୦ ଟଙ୍କା ଜୋରିମାନା । ଦ୍ୱିତୀୟ ବା ପରବର୍ତ୍ତୀ ଦୋଷ ପାଇଁ ଦଣ୍ଡ ୧୫,୦୦୦ ଟଙ୍କା ଜୋରିମାନା । ଗୋଟିଏ ବଡ କମ୍ପାନୀ ପାଇଁ ଏହାର କିଛି ମୂଲ୍ୟ ନାହିଁ । କିନ୍ତୁ ସାଧାରଣ କୃଷକ ପାଇଁ ତାହା ଖୁବ୍ ଅଧିକ ହୋଇପାରେ । ଏହା ସମତା ଓ ସମାନତାର ଘୋର ବିରୁଦ୍ଧାଚରଣ କରୁଛି ।

ପ୍ରଗତିଶୀଳ ହେବାରେ ଲାଗିଛି ଭୂତଳ ଜଳ ଆଇନ

ଭୂତଳ ଜଳର ବ୍ୟବହାର, ମଣିଷର ସାମାଜିକ ଓ ଅର୍ଥନୈତିକ ପ୍ରଗତି ଏବଂ କ୍ରମଃ-ବୃଦ୍ଧିପ୍ରାପ୍ତ ପରିବେଶ ଚିନ୍ତା ପରିପ୍ରେକ୍ଷୀରେ ସାରା ବିଶ୍ୱରେ ଭୂତଳ ଜଳକୁ ନିୟନ୍ତ୍ରଣ ଚିନ୍ତା ଓ ବ୍ୟବସ୍ଥା ଅଧିକ ପ୍ରଗତିଶୀଳ ହେବାରେ ଲାଗିଛି । ଭୂତଳ ଜଳର ନିୟନ୍ତ୍ରଣ ଅଧିକରୁ ଅଧିକ ପ୍ରଗତିଶୀଳ ହୋଇ ସାମାନ୍ୟ ନିୟନ୍ତ୍ରଣ ବ୍ୟବସ୍ଥାରୁ ବିସ୍ତୃତ ନିୟନ୍ତ୍ରଣ ବ୍ୟବସ୍ଥା ଦିଗରେ ଆଗେଇ ଚାଲିଛି ।

ନିୟନ୍ତ୍ରଣର ସ୍ତର	ସ୍ଥିତି	ହାସଲ କ'ଣ ହୁଏ
ସର୍ବନିମ୍ନ ନ୍ୟାୟିକ ନିୟନ୍ତ୍ରଣ	ଭୂତଳ ଜଳର ଉତ୍ତୋଳନ ବା ବର୍ଜ୍ୟ ଜଳର ନିଷ୍କାସନ ଉପରେ ଆଦୌ କିଛି ନିୟନ୍ତ୍ରଣ ରହେ ନାହିଁ ।	ଲୋକେ ଅନାୟାସରେ ତାଙ୍କ ଇଚ୍ଛା କାର୍ଯ୍ୟକାରୀ କରନ୍ତି । କିନ୍ତୁ ପ୍ରାକୃତିକ ଆକ୍ୟୁଫରର ନିର୍ଗମନ ବା ଡିସ୍‌ଚାର୍ଯ ହ୍ରାସ ପାଇବ ତଥା ଭୂତଳ ଜଳର ରାସାୟନିକ ଓ ଅନ୍ୟ ପ୍ରଦୂଷଣ ବୃଦ୍ଧି ପାଇବ ।
ସ୍ଥାନୀୟ ପ୍ରଥାଗତ ନିୟମ	ସ୍ଥାନୀୟ ସ୍ତରରେ ଭୂତଳ ଜଳର ନିୟନ୍ତ୍ରଣ ଚିନ୍ତା କରାଯାଏ ତଥା ଦ୍ୱନ୍ଦ ଉପଶମ ବ୍ୟବସ୍ଥା ହୁଏ ।	ଜଳ ଉପରେ ଅଧିକାର ଓ ବ୍ୟବହାର ନେଇ କିଛି ନିୟନ୍ତ୍ରଣ ରହେ । କିନ୍ତୁ ଏହି ସୀମିତ ନିୟନ୍ତ୍ରଣ ବ୍ୟବସ୍ଥାରେ ଆକ୍ୟୁ'ର ସ୍ଥିତି ବା ତଳ ମୁଣ୍ଡରେ ଥିବା ବ୍ୟବହାରକାରୀଙ୍କ ହିତର ବିଶେଷ ଚିନ୍ତା କରାଯାଏ ନାହିଁ । ପ୍ରଦୂଷଣ ବା ଭୂତଳ ଜଳର ମାନର ମଧ୍ୟ ବିଶେଷ ଚିନ୍ତା କରାଯାଇ ନଥାଏ ।
ନିର୍ଦ୍ଦିଷ୍ଟ ଭୂତଳ ଜଳ ଆଇନ	କୂଅ ଖନନ ଓ ଭୂତଳ ଜଳ ଉତ୍ତୋଳନ ଉପରେ ନିୟନ୍ତ୍ରଣ ଜାରି ହୁଏ । ତାହା ପ୍ରାୟତଃ କୌଣସି ବିଶେଷ ସଂସ୍ଥା ଦ୍ୱାରା ଜାରି କରାଯାଇଥାଏ ।	ଜଟିଳ ଭୂତଳ ଜଳ ଜନିତ ସମସ୍ୟା ଥିବା ଅଞ୍ଚଳରେ ଏହା ନିୟନ୍ତ୍ରଣ ଜାରି କରି ସମସ୍ୟାର ନିବାରଣ କରିବାରେ କିଛି ସଫଳ ହୋଇଥାଏ । କିନ୍ତୁ ସେଥିରେ ଭୂତଳ ଜଳ ଉପରେ ନିର୍ଭରଶୀଳ ନଦୀ ପ୍ରବାହ ବା ଆର୍ଦ୍ରଭୂମି ଉପରେ ଭୂତଳ ଜଳ ଉତ୍ତୋଳନର କ'ଣ ପ୍ରଭାବ ପଡିବ ତାହାର ପ୍ରାୟ ଆକଳନ ହୋଇ ନଥାଏ । ଏଥିରେ ବିଶେଷତଃ ମାତ୍ରା ଉପରେ ଅଧିକ ଧ୍ୟାନ ଦିଆଯାଇଥାଏ, ମାନ ଉପରେ ଗୁରୁତ୍ୱ ନଥାଏ । ଓଡିଶା ସରକାର ବିଧାନସଭାରେ ଗୃହୀତ କରାଇଥିବା ବିଲ୍ ଏହି ଶ୍ରେଣୀର ଅଟେ ।
ବିସ୍ତୃତ ଜଳସମ୍ପଦ ଆଇନ୍	ଏଥିରେ ଉଭୟ ଭୂପୃଷ୍ଠ ଓ ଭୂତଳ ଜଳର ପରସ୍ପର ସହିତ ଥିବା ସମ୍ବନ୍ଧକୁ ସ୍ୱୀକୃତି ଦେଇ ଉଭୟକୁ ସମାନ ଆଇନ୍‌ର ଅଧୀନରେ ରଖାଯାଏ ଓ ଗୋଟିଏ ସଂସ୍ଥା ଦ୍ୱାରା ପରିଚାଳନାର ବ୍ୟବସ୍ଥା ହୁଏ । କିନ୍ତୁ ଜଳର ମାନ ଜନିତ ପ୍ରସଙ୍ଗ ସାଧାରଣତଃ ଭିନ୍ନଭିନ୍ନ ସଂସ୍ଥା ଦ୍ୱାରା କାର୍ଯ୍ୟକାରୀ ହୁଏ ।	ଏହା ଜଳ ଚକ୍ରକୁ ଠିକ୍ ଭାବରେ ଗୁରୁତ୍ୱ ଦେଇଥାଏ । ଜଳ ସମ୍ପଦର ସାମଗ୍ରିକ ପରିଚାଳନା ଦିଗରେ ଏହା ଅନେକ ଉପଯୋଗୀ ସାବ୍ୟସ୍ତ ହୋଇଥାଏ । କିନ୍ତୁ ତଥାପି ମଧ୍ୟ ଏଥିରେ ଜଳ ଅଧିଗ୍ରହଣ କ୍ଷେତ୍ର ଓ ପ୍ରଦୂଷଣ ଭଳି ପ୍ରସଙ୍ଗ ଗୁରତ୍ୱହୀନ ହୋଇ ରହିଯିବାର ଆଶଙ୍କା ଥାଏ । ତାହା ସହିତ ଏଥିରେ ଜଳ ବ୍ୟବହାରକାରୀଙ୍କ ମତାମତକୁ ଗୁରୁତ୍ୱ ଦିଆ ନଯିବାର ଆଶଙ୍କା ରହିଯାଏ ତେଣୁ ସେମାନଙ୍କର ସକ୍ରିୟ ଭାଗିଦାରୀ ହାସଲ ମଧ୍ୟ ହାସଲ ହୋଇପାରେ ନାହିଁ । ଭାରତ ସରକାରଙ୍କ ଦ୍ୱାରା ପ୍ରସ୍ତାବିତ ଭୂତଳ ଜଳ ମୋଡେଲ ବିଲ୍ ଏହି ଶ୍ରେଣୀର ଅଟେ ।
ସମ୍ପୂର୍ଣ୍ଣ ସମନ୍ୱିତ ଜଳ ସମ୍ପଦ ଆଇନ୍	ଏଥିରେ ନିୟନ୍ତ୍ରଣ ରହିଥାଏ ତଥା ସମସ୍ତଙ୍କ କର୍ତ୍ତବ୍ୟ ଓ ଅଧିକାର ମଧ୍ୟ ସବିଶେଷ ଭାବରେ ସ୍ଥିରିକୃତ ହୋଇଥାଏ । ଏହିପରି ଆଇନ୍‌ରେ ସମଗ୍ର ଜଳ ଅଧିଗ୍ରହଣ କ୍ଷେତ୍ର ବା ଅବବାହିକାର ଚିନ୍ତାଧାରା ରହିଥାଏ । ତାହା ସହିତ ଉଭୟ ମାତ୍ରା ଓ ମାନ ପ୍ରତି ଦୃଷ୍ଟି ରହିଥାଏ । ଏଥିରେ ଲୋକଙ୍କର ଜାଗ୍ରତ ଭାଗିଦାରୀ ଉପରେ ମଧ୍ୟ ଗୁରୁତ୍ୱ ଦିଆଯାଇଥାଏ ।	ଏହା ସବୁଠାରୁ ପ୍ରକୃଷ୍ଟ ଆଇନ୍ ବୋଲି ବିବେଚନା କରାଯାଉଛି କାରଣ ଏଥିରେ ସମସ୍ତ ବ୍ୟକ୍ତି, ସମସ୍ତ ବ୍ୟବହାର ତଥା ସମସ୍ତ ଆନୁସଙ୍ଗିକ ପ୍ରସଙ୍ଗକୁ ଗୁରୁତ୍ୱ ଦେଇ ଜଳ ସମ୍ପଦର ପରିଚାଳନା ପାଇଁ ଚିନ୍ତା କରାଯାଇଥାଏ । ୟୁରୋପିୟନ ୟୁନିୟନ ଏହାର ସଦସ୍ୟ ରାଷ୍ଟ୍ରଙ୍କ ପାଇଁ ଜାରି କରିଥିବା 'ୱାଟର ପଲିସି ଫ୍ରେମୱାର୍କ ଡାଇରେକ୍ଟିଭ' ଏହି ଶ୍ରେଣୀୟ ଆଇନ୍ । ଏହାକୁ ୟୁରୋପୀୟ ୟୁନିୟନର ସଦସ୍ୟ ରାଷ୍ଟ୍ରମାନେ ପର୍ଯ୍ୟାୟ କ୍ରମେ ପ୍ରଣୟନ କରି ଚାଲିଛନ୍ତି ।

ସୂତ୍ର: ଗ୍ଲୋବାଲ ୱାଟର୍ ପାର୍ଟନରସିପ୍, ବିଶ୍ୱବ୍ୟାଙ୍କ ଦ୍ୱାରା ୨୦୦୯ ମସିହାରେ ପ୍ରକାଶିତ 'ସଷ୍ଟେନେବଲ ଗ୍ରାଉଣ୍ଡୱାଟର୍ ମ୍ୟାନେଜମେଣ୍ଟ: କନ୍‌ସେପ୍ଟ ଆଣ୍ଡ ଟୁଲ୍‌ସ୍' ପୁସ୍ତିକାର ଆଧାରରେ ପ୍ରସ୍ତୁତ ।

ପ୍ରସଙ୍ଗ	ଆଦର୍ଶ ଭୂତଳ ଜଳ ବିଲ୍, ୨୦୧୧ର ଚିଠା	ଓଡିଶା ଭୂତଳ ଜଳ ବିଲ୍, ୨୦୧୨
ଉଦ୍ଦେଶ୍ୟ	ଉଚିତ ସଂରକ୍ଷଣ ଓ ପରିଚାଳନା ମାଧ୍ୟମରେ ଜଳ ସୁରକ୍ଷା, ଖାଦ୍ୟ ସୁରକ୍ଷା ଓ ପରିବେଶ ସୁରକ୍ଷା ହାସଲ କରିବା ପାଇଁ ଭୂତଳ ଜଳର ସଂରକ୍ଷଣ, ସୁରକ୍ଷା, ବଣ୍ଟନ, ନିୟନ୍ତ୍ରଣ ଏବଂ ସମାନତାପୂର୍ଣ୍ଣ ବ୍ୟବହାର ଏବଂ ତାହା ଜରିଆରେ ପାରିବେଶିକ ଚିରନ୍ତନତା ଓ ସାମାଜିକ ସମାନତା ହାସଲ କରିବା ପାଇଁ ଏକ ବିଲ୍।	ଭୂତଳ ଜଳର ଉନ୍ନୟନ ଓ ପରିଚାଳନା ତଥା ତତ୍ସଂଲଗ୍ନ ବିଷୟକୁ ନିୟନ୍ତ୍ରଣ କରିବା ପାଇଁ ଏକ ବିଲ୍।
'ଅଥରିଟୀ' ବା ପ୍ରାଧିକରଣର ସଂଜ୍ଞା	ଆଦର୍ଶ ବିଲ୍‌ରେ 'ଆପ୍ରୋପ୍ରିଏଟ ଅଥରିଟି' ବା ଯଥାଯୋଗ୍ୟ ପ୍ରାଧିକରଣର କଥା କୁହାଯାଇଛି। ସବୁଠାରୁ ତଳସ୍ତରରେ ଥିବା ପବ୍ଲିକ ଅଥରିଟୀ ଯଥା ଗ୍ରାମସଭାଠାରୁ ଆରମ୍ଭ କରି ଗ୍ରାମ ପଞ୍ଚାୟତ, ପଞ୍ଚାୟତ ସମିତି, ଜିଲ୍ଲା ପରିଷଦ, ନଗରପାଳିକା ଓ ରାଜ୍ୟ ସରକାରଙ୍କ ପର୍ଯ୍ୟନ୍ତ କର୍ତ୍ତୃପକ୍ଷଙ୍କୁ ବିଭିନ୍ନ ସ୍ତର ପାଇଁ 'ଆପ୍ରୋପ୍ରିଏଟ ଅଥରିଟୀ' ବୋଲି ବିବେଚନା କରାଯିବ।	ଦଶଜଣ ରାଜ୍ୟସ୍ତରୀୟ ଉଚ୍ଚ-ପଦସ୍ଥ ସରକାରୀ ଅଧିକାରୀଙ୍କୁ ନେଇ 'ଅଥରିଟୀ' ବା ପ୍ରାଧିକରଣ ଗଠନ ହେବ।
ଦଣ୍ଡ ବ୍ୟବସ୍ଥା	ଆଇନର ଅବମାନନା କରିଥିବା ଯେ କୌଣସି ସାଧାରଣ ଭୂତଳ ଜଳ ବ୍ୟବହାରକାରୀଙ୍କୁ ୧୦,୦୦୦ ଟଙ୍କା ପର୍ଯ୍ୟନ୍ତ ଜୋରିମାନା ହେବ। ଦୈନିକ ୧୦ କିଲୋଲିଟରରୁ ଅଧିକ ଜଳ ବ୍ୟବହାର କରୁଥିବା ଚାଷୀ, ଅର୍ଥକାରୀ ଫସଲ ଚାଷ କରୁଥିବା ଚାଷୀ, ବା କଳକାରାଖାନାରୁ ଆଇନ୍ ଭଙ୍ଗ ପାଇଁ ୨ ବର୍ଷ ପର୍ଯ୍ୟନ୍ତ ଜେଲ ବା ୧ ଲକ୍ଷ ଟଙ୍କା ଜୋରିମାନା ବା ଉଭୟ ଦଣ୍ଡ ଦିଆଯାଇପାରିବ। କୌଣସି ବଡ ଭୂତଳ ଜଳ ବ୍ୟବହାରକାରୀ ଯୋଗୁଁ କୌଣସି ବ୍ୟକ୍ତି ବା ପକ୍ଷ ପ୍ରଭାବିତ ହେଲେ ତାହାପାଇଁ ସମ୍ପୃକ୍ତ ଭୂତଳ ଜଳ ବ୍ୟବହାରକାରୀ ସମ୍ପୂର୍ଣ୍ଣ ଦାୟୀ ହେବେ ଏବଂ ତାଙ୍କଠାରୁ କ୍ଷତିପୂରଣ ଆଦାୟ କରାଯିବ। ଯଦି କୌଣସି ଆଇନ୍ ଅବମାନନାକାରୀ ପୁନର୍ବାର ଆଇନ ଭଙ୍ଗ କରନ୍ତି ତେବେ ତାଙ୍କର ଦଣ୍ଡ ପରିମାଣ ଦୁଇଗୁଣା ହୋଇଯିବ। ତେବେ ପରବର୍ତ୍ତୀ ପ୍ରତି ଦୋଷ ପାଇଁ ଜେଲଦଣ୍ଡର ପରିମାଣ ସର୍ବାଧିକ ୩ ବର୍ଷ ରହିବ।	ରାଜ୍ୟ ବିଲ୍‌ରେ ଥିବା ଦଣ୍ଡ ବ୍ୟବସ୍ଥା ଅତି ହାସ୍ୟାସ୍ପଦ। ଏଥିରେ ସମସ୍ତ ବ୍ୟବହାରକାରୀ ମାନଙ୍କ ପାଇଁ ସମାନ ଦଣ୍ଡ ରହିଛି ଏବଂ ଦଣ୍ଡର ପରିମାଣ ଅତି ବିଚିତ୍ର ଅଛି। ପ୍ରଥମ ଥରର ଦୋଷ ପାଇଁ ୧୦,୦୦୦ ଟଙ୍କା ଜୋରିମାନା ରହିଛି। ପରବର୍ତ୍ତୀ ଅବମାନନା ପାଇଁ ଛଅ ମାସ ପର୍ଯ୍ୟନ୍ତ ଜେଲ ଦଣ୍ଡ ବା ୧୫,୦୦୦ ଟଙ୍କା ଜୋରିମାନା ବା ଉଭୟ ଦଣ୍ଡ ଦିଆଯାଇପାରେ।
'ପ୍ରଦୂଷଣ'ର ସଂଜ୍ଞା	ଜଳ (ପ୍ରଦୂଷଣର ନିବାରଣ ଓ ନିୟନ୍ତ୍ରଣ) ଅଧିନିୟମ, ୧୯୭୪ରେ ଦିଆଯାଇଥିବା ସଜ୍ଞା।	କେବଳ ରାଜ୍ୟ ପ୍ରଦୂଷଣ ନିୟନ୍ତ୍ରଣ ବୋର୍ଡର ସଦସ୍ୟ ସଚିବଙ୍କୁ ପ୍ରାଧିକରଣର ସଭ୍ୟ ଭାବରେ ନେବା ବ୍ୟତୀତ 'ପ୍ରଦୂଷଣ' ସମ୍ବନ୍ଧିତ ଅନ୍ୟ କୌଣସି ଚର୍ଚ୍ଚା ହିଁ ନାହିଁ।
ସୁରକ୍ଷା, ସଂରକ୍ଷଣ, ପରିଚାଳନା ଓ ନିୟନ୍ତ୍ରଣର ମୂଳତତ୍ତ୍ୱ	• ପ୍ରତ୍ୟେକ ବ୍ୟକ୍ତିର ଭୂତଳ ଜଳ ଉପରେ ଅଧିକାର ରହିଛି। • ଆପ୍ରୋପ୍ରିଏଟ ଅଥରିଟୀ ଜଳ ବଣ୍ଟନ ଓ ଜଳପାଇବାରେ ସମାନତା ନିଶ୍ଚିତ କରାଇବେ; ତଥା ଭବିଷ୍ୟତର ପୀଢିର ଭୂତଳ ଜଳ ଆବଶ୍ୟକତାକୁ କୌଣସି ହାନି ନପହଞ୍ଚାଇ ବର୍ତ୍ତମାନର ଜଳବ୍ୟବହାରକୁ ପୋଷଣୀୟ କରାଇବେ। • ବିକେନ୍ଦ୍ରୀକରଣକୁ ସର୍ବାଗ୍ରେ ରଖାଯିବ ଓ ସବୁଠାରୁ ତଳସ୍ତରରେ ଥିବା ଯଥାଯୋଗ୍ୟ ଅନୁଷ୍ଠାନ ବା କର୍ତ୍ତୃତ୍ୱକୁ ଦାୟିତ୍ୱ ଓ କ୍ଷମତା ଦିଆଯିବ। • ଭୂତଳ ଜଳ, ଭୂପୃଷ୍ଠଜଳ ବା ଜମି ଓ ଜଙ୍ଗଲର କୌଣସି ବ୍ୟବହାର ସ୍ଥାନୀୟ ଭୂତଳ ଜଳ ଉପରେ କୁପ୍ରଭାବ ପକାଇବାର ଆଶଙ୍କା ଥିଲେ ସେହି ପ୍ରକଳ୍ପ ବା ସେହି ବ୍ୟବହାରର ପାରିବେଶିକ ଓ ସାମାଜିକ ପ୍ରଭାବ ଆକଳନ ଅନିବାର୍ଯ୍ୟ ହେବ।	ରାଜ୍ୟ ବିଲ୍‌ରେ ଏହାର କିଛି ଚର୍ଚ୍ଚା ନାହିଁ।
ଅଧିକାର ଓ ଦାୟିତ୍ୱ	• ବୈଜ୍ଞାନିକ ତଥ୍ୟ ସମ୍ବଳିତ ଆକଳନ ହୋଇ ଯୋଜନା ଓ ପରିଚାଳନା କରାଯିବ। • ସୁସ୍ଥ ଓ ସମ୍ମାନଶୀଳ ଜୀବନ ନିର୍ବାହନ କରିବା ପାଇଁ ଆବଶ୍ୟକୀୟ ଜଳ ପାଇବା ପ୍ରତ୍ୟେକ ବ୍ୟକ୍ତିର ଅଧିକାର। ପ୍ରତ୍ୟକ ବ୍ୟକ୍ତି ପ୍ରତିଦିନ ଅନ୍ୟୁନ ୭୦ ଲିଟର ଜଳ ପାଇବା ତାଙ୍କର ଅଧିକାର।	ରାଜ୍ୟ ବିଲ୍‌ରେ ଏହାର କିଛି ଚର୍ଚ୍ଚା ନାହିଁ।

ପ୍ରସଙ୍ଗ	ଆଦର୍ଶ ଭୂତଳ ଜଳ ବିଲ୍, ୨୦୧୧ର ଚିଠା	ଓଡିଶା ଭୂତଳ ଜଳ ବିଲ୍, ୨୦୧୨
	- ପ୍ରତ୍ୟେକ ବ୍ୟକ୍ତି ଜଳର ମାତ୍ରା ଓ ମାନ ଜନିତ ହାନି କରିବାରୁ ନିବୃତ ରହିବେ ତଥା ଜଳର ଅପଚୟ ରୋକିବା ଦିଗରେ ଯତ୍ନବାନ ହେବେ । - ଜଳଯୋଗାଣକାରୀ ସଂସ୍ଥା ବା ସେପରି ସଂସ୍ଥା ନଥିଲେ ସ୍ଥାନୀୟ ପଞ୍ଚାୟତ ଜଳର ନିର୍ଦ୍ଦିଷ୍ଟ ସୁସ୍ଥ ମାନ ବଜାୟ ରଖିବା ପାଇଁ ଆବଶ୍ୟକୀୟ ପଦକ୍ଷେପ ନେବେ । - ମୌଳିକ ଆବଶ୍ୟକତା ମେଣ୍ଟାଇବା ପାଇଁ ଭୂତଳ ଜଳ ସୂତ୍ରରୁ ଜଳ ଯୋଗା ଯାଉଥିଲେ ତାହାପାଇଁ ପଞ୍ଚାୟତ/ ୱାର୍ଡ ଭୂତଳ ଜଳ କମିଟୀର ପରାମର୍ଶ ଓ ସହମତି ଆବଶ୍ୟକ ।	
ଜଳର ନ୍ୟାୟିକ ସ୍ଥିତି	ଭୂତଳ ଜଳ ଭାରତୀୟଙ୍କ ପାଇଁ ଏକ ଐତିହ୍ୟ । ସରକାର, ଜନତା, ବ୍ୟକ୍ତିବିଶେଷ ବା କୌଣସି ଅନୁଷ୍ଠାନ ଏହାର ମାଲିକ ହୋଇପାରିବେ ନାହିଁ । ରାଜ୍ୟ ଟ୍ରଷ୍ଟିର ଭୂମିକା ତୁଲାଇବେ । ଉପଯୁକ୍ତ ଅଥରିଟୀ ଭୂତଳ ଜଳର ବଣ୍ଟନ, ପରିଚାଳନା, ଉନ୍ନୟନରେ ସମତା ଓ ସମାନତା ଆଣିବେ ।	ରାଜ୍ୟ ବିଲ୍‌ରେ ଏହାର କିଛି ଚର୍ଚ୍ଚା ନାହିଁ ।
ଭୂତଳ ଜଳ ବ୍ୟବହାରରେ ଅଗ୍ରାଧିକାରତା	'ସମସ୍ତଙ୍କ ପାଇଁ ଜଳ'କୁ ଅଗ୍ରାଧିକାର ସୂଚୀରେ ସର୍ବାଗ୍ରେ ରଖାଯିବ । ଭୂତଳ ଜଳର ଚିରନ୍ତନତା ବଜାୟ ରଖିବା ମଧ୍ୟ ଅଗ୍ରାଧିକାର ସୂଚୀର ଶୀର୍ଷରେ ରହିବ । ଏହାପରେ ଜଳର ପ୍ରାଥମିକ ଆବଶ୍ୟକତାକୁ ପ୍ରାଧାନ୍ୟ ଦିଆଯିବ । ପରେ ଅନ୍ୟାନ୍ୟ ଆବଶ୍ୟକତାକୁ ବିଚାର କରାଯିବ । ଆଦର୍ଶ ବିଲ୍‌ରେ ଅଗ୍ରାଧିକାର ସୂଚୀ ଦିଆଯାଇଛି ।	ରାଜ୍ୟ ବିଲ୍‌ରେ ଏହାର କିଛି ଚର୍ଚ୍ଚା ନାହିଁ ।
ଆନୁଷ୍ଠାନିକ ବ୍ୟବସ୍ଥା	ଗ୍ରାମପଞ୍ଚାୟତ ଭୂତଳ ଜଳ କମିଟୀ, ପଞ୍ଚାୟତସମିତି ଭୂତଳ ଜଳ କମିଟୀ ଓ ଜିଲ୍ଲାସ୍ତରରେ ଭୂତଳ ଜଳ ପରିଷଦ ରହିବ । ସେହିଭଳି ସହରାଞ୍ଚଳରେ ୱାର୍ଡ ଭୂତଳ ଜଳ କମିଟୀ ଓ ନଗର ଭୂତଳ ଜଳ କମିଟୀ ରହିବ । ଆଦର୍ଶ ବିଲ୍‌ରେ ସେହିସବୁ କମିଟୀର ନିର୍ଦ୍ଦିଷ୍ଟ ଦାୟିତ୍ୱ, ଅଧିକାର ଓ ଭୂମିକାର ଉଲ୍ଲେଖ କରାଯାଇଛି ।	ରାଜ୍ୟ ବିଲ୍‌ରେ ଏହାର କିଛି ଚର୍ଚ୍ଚା ନାହିଁ ।
ଗ୍ରାମପଞ୍ଚାୟତ ଭୂତଳ ଜଳ ସୁରକ୍ଷା ଯୋଜନା	ଗ୍ରାମପଞ୍ଚାୟତ କମିଟୀ ଓ ୱାର୍ଡ କମିଟୀ ଭୂତଳ ଜଳ ସୁରକ୍ଷା ଯୋଜନା ପ୍ରସ୍ତୁତ କରିବେ ଓ ତାହାର କାର୍ଯ୍ୟାନ୍ୱୟନର ଦେଖାରଖା କରିବେ । ଏହି ଯୋଜନା କେମିତି ପ୍ରସ୍ତୁତ ହେବ ଓ ପ୍ରସ୍ତୁତି ବେଳେ କ'ଣ ସବୁର ବିଚାର ହେବ ତାହାର ବିଶଦ ଉଲ୍ଲେଖ ଆଦର୍ଶ ବିଲ୍‌ରେ ରହିଛି ।	ରାଜ୍ୟ ବିଲ୍‌ରେ ଏହାର କିଛି ଚର୍ଚ୍ଚା ନାହିଁ ।
ରାଜ୍ୟସ୍ତରୀୟ ବ୍ୟବସ୍ଥା	ରାଜ୍ୟସ୍ତରରେ ଏକ ଭୂତଳ ଜଳ ପରାମର୍ଶଦାତା ପରିଷଦ ରହିବ । ସେହି ପରିଷଦରେ ସରକାରୀ ବିଭାଗମାନଙ୍କରୁ ଚାରିଜଣ ପ୍ରତିନିଧି ରହିବେ । ଜଳସେଚନ ବିଭାଗ, କେନ୍ଦ୍ରୀୟ ଭୂତଳ ଜଳ ବୋର୍ଡ, ରାଜ୍ୟ ଭୂତଳ ଜଳ ବୋର୍ଡ, ରାଜ୍ୟ ପ୍ରଦୂଷଣ ନିୟନ୍ତ୍ରଣ ବୋର୍ଡରୁ ଜଣେ ଲେଖାଁଏ ପ୍ରତିନିଧି ରହିବେ । ସେହି ଚାରିଜଣ ସରକାରୀ ପ୍ରତିନିଧିଙ୍କ ବ୍ୟତୀତ ପରିଷଦରେ ଗ୍ରାମପଞ୍ଚାୟତ କମିଟୀର ଦୁଇଜଣ ପ୍ରତିନିଧି, ପଞ୍ଚାୟତସମିତି କମିଟୀର ଦୁଇଜଣ ପ୍ରତିନିଧି, ଜିଲ୍ଲାସ୍ତରୀୟ ପରିଷଦର ଦୁଇଜଣ ପ୍ରତିନିଧି, ୱାର୍ଡ କମିଟୀର ଦୁଇଜଣ ପ୍ରତିନିଧି, ନଗରପାଳିକା କମିଟୀର ଦୁଇଜଣ ପ୍ରତିନିଧି ଏବଂ ଆଇନ୍‌କାନୁନ୍/ ନୀତିନିୟମ/ ଜଳବିଜ୍ଞାନ ବିଷୟରେ ବିଶାରଦ ଥିବା ଦୁଇଜଣ ସ୍ୱାଧୀନ ବିଶେଷଜ୍ଞ ସଭ୍ୟ ଭାବରେ ରହିବେ । ଆଦର୍ଶ ବିଲ୍‌ରେ ପରାମର୍ଶଦାତା ପରିଷଦର ଭୂମିକା ବିଷୟରେ ବିଶଦ ଉଲ୍ଲେଖ ରହିଛି ।	ରାଜ୍ୟ ବିଲ୍‌ରେ କେବଳ ଏକ ପ୍ରାଧିକରଣର ଉଲ୍ଲେଖ ଅଛି । ସେଥିରେ ୧୦ ଜଣ ସରକାରୀ ହାକିମ ସଭ୍ୟ ଅଛନ୍ତି । ଅନ୍ୟ ବର୍ଗର ପ୍ରତିନିଧିଙ୍କ ପାଇଁ କୌଣସି ସୁଯୋଗ ରଖାଯାଇନାହିଁ । ଏପରିକି ପ୍ରାଧିକରଣର ଭୂମିକା ବିଷୟରେ ମଧ୍ୟ କିଛି ବିଶେଷ ଉଲ୍ଲେଖ ନାହିଁ ।

ଓଡ଼ିଶା ଜାଣିଶୁଣି ପଛୁଆ

କେନ୍ଦ୍ର ସରକାରଙ୍କ ଆଦର୍ଶ ଭୂତଳ ଜଳ ବିଲ୍‌-୨୦୧୧ ଠିଠାର ତାରତମ୍ୟ

ପ୍ରସଙ୍ଗ	ଆଦର୍ଶ ଭୂତଳ ଜଳ ବିଲ୍, ୨୦୧୧ର ଚିଠା	ଓଡିଶା ଭୂତଳ ଜଳ ବିଲ୍, ୨୦୧୨
ଭୂତଳ ଜଳ ସୂଚନା ଓ ତଦାରଖ ବ୍ୟବସ୍ଥା	ଆଦର୍ଶ ବିଲ୍‌ରେ ଭୂତଳ ଜଳ ସମ୍ବନ୍ଧିତ ବିଭିନ୍ନ ତଥ୍ୟ ଓ ସୂଚନାକୁ ସଂଗ୍ରହ କରିବା ତାହାର ନିରନ୍ତର ଅପଡେଟ କରିବା ଓ ତଦାରଖ କରିବା ପାଇଁ ସବିଶେଷ ମାର୍ଗଦର୍ଶନ ରହିଛି । ଏହା ସହିତ ରାଜ୍ୟ ଭୂତଳ ଜଳ ବୋର୍ଡ, ଜିଲ୍ଲା ଭୂତଳ ଜଳ ତଦାରଖ ଓ ସୂଚନା କେନ୍ଦ୍ର, ବ୍ଲକ ଭୂତଳ ଜଳ ତଦାରଖ ଓ ସୂଚନା କେନ୍ଦ୍ର, ମ୍ୟୁନିସିପାଲ୍‌ଟି ଭୂତଳ ଜଳ ତଦାରଖ ଓ ସୂଚନା କେନ୍ଦ୍ରର ଗଠନ ଓ କାର୍ଯ୍ୟ ବିଷୟରେ ଅବତାରଣା ରହିଛି ।	ରାଜ୍ୟ ବିଲ୍‌ର ୫(୬) ଧାରାରେ କେବଳ କୁହାହୋଇଛି ଯେ ପ୍ରାଧିକରଣ ଭୂତଳ ଜଳ ସମ୍ବନ୍ଧିତ ଡାଟାବେସ୍ ବା ତଥ୍ୟାବଳୀ ରଖିବେ ଓ ତାହାର ଅପ୍‌ଡେଟ କରିବେ । ତାହା କିପରି କରାଯିବ ଓ ସ୍ଥାନୀୟ ସ୍ତରରେ ତଥ୍ୟ ସଂଗ୍ରହ ଓ ପ୍ରସାରଣ ପାଇଁ କିଛି ପ୍ରାବଧାନ ନାହିଁ ।
ଭୂତଳ ଜଳର ସଂରକ୍ଷଣ ଓ ବୃଦ୍ଧି	ଆଦର୍ଶ ବିଲ୍‌ରେ ଏହାକୁ ନେଇ ସ୍ୱତନ୍ତ୍ର ଅଧ୍ୟାୟ ଅଛି ଏବଂ ଭୂତଳ ଜଳର ସଂରକ୍ଷଣ ଏବଂ ତାହାର ମାତ୍ରା ଓ ମାନ ବୃଦ୍ଧି ପାଇଁ ବିଭିନ୍ନ କର୍ତ୍ତବ୍ୟ ଓ ଦାୟିତ୍ୱର ବିସ୍ତୃତ ଅବତାରଣା ରହିଛି ।	ଭୂତଳ ଜଳର ସଂରକ୍ଷଣ ଓ ବୃଦ୍ଧିକୁ ଗୁରୁତ୍ୱ ଦିଆଯାଇଥିବାର କିଛି ପ୍ରାବଧାନ ଜଣାପଡୁ ନାହିଁ ।
ବର୍ଷାଜଳ ଅମଳ	ଗ୍ରାମପଞ୍ଚାୟତ ଭୂତଳ ଜଳ କମିଟୀ ବା ସହରାଞ୍ଚଳରେ ୱାର୍ଡ ଭୂତଳ ଜଳ କମିଟି ୫୦୦ ବର୍ଗମିଟର ବା ତାହାଠାରୁ ଅଧିକ ଆୟତନ ବିଶିଷ୍ଟ କୋଠା ପାଇଁ ଛାତ ବର୍ଷାଜଳ ଅମଳ ସର୍ତ୍ତ ଲଗାଇ ପାରିବେ । ସେହି କମିଟୀ ଦ୍ୱାରା ଦିଆଯାଇଥିବା ଆଦେଶ ନିଆଯାଇଥିବା ନିଷ୍ପତ୍ତି ସମସ୍ତ ସରକାରୀ ସଂସ୍ଥା/ବିଭାଗ ମାନିବା ପାଇଁ ବାଧ୍ୟ । କମିଟି ନିର୍ଦ୍ଦେଶର ଅନୁପାଳନ ହେବା ପରେ ହିଁ ସେହି ଘରକୁ ବିଜୁଳି ଓ ଜଳ ଯୋଗାଣକାରୀ ସଂସ୍ଥା ତାଙ୍କର ସେବା ଯୋଗାଇ ପାରିବେ । ଛାତ ଜଳ ଅମଳ ବ୍ୟତୀତ ଭୂମି ଆଧାରିତ ବର୍ଷାଜଳ ଅମଳ ପାଇଁ ମଧ୍ୟ ଉପଯୁକ୍ତ ବ୍ୟବସ୍ଥା କରିବେ ।	ରାଜ୍ୟ ବିଲ୍‌ରେ କେବଳ ପାଞ୍ଚ ଲକ୍ଷରୁ ଜନସଂଖ୍ୟା ବିଶିଷ୍ଟ ସହର ବା ଅନୁସୂଚିତ ଅଞ୍ଚଳର ସହରାଞ୍ଚଳରେ ୨୦୦ ବର୍ଗମିଟର ଆୟତନରୁ ଅଧିକ ବା ତିନି ମହଲାରୁ ଉଚ୍ଚ କୋଠା ପାଇଁ ଛାତ ବର୍ଷାଜଳକୁ ବାଧ୍ୟତା ମୂଳକ କରାଯାଇଛି । ତେବେ ନିର୍ଦ୍ଦେଶ ଦେବାର କ୍ଷମତା ଓ ଦାୟିତ୍ୱ କେବଳ ପ୍ରାଧିକରଣକୁ ଅର୍ପଣ କରାଯାଇଛି ।
ଜଳସେଚନ ଓ ଶିଳ୍ପ ପାଇଁ ଭୂତଳ ଜଳର ବ୍ୟବହାର	ଏକ ଏକରରୁ କମ୍ ଜମି ଥିବା ବା ଏକ ଏକରରୁ କମ୍ ଜମି ଚାଷ କରୁଥାଇ ନିଜର ଜୀବିକା ନିର୍ବାହ କରୁଥିବା ବ୍ୟକ୍ତି ସେତିକି ଜମିକୁ ଜଳସେଚନ ପାଇଁ ଭୂତଳ ଜଳ ଉପଯୋଗ କରିବା ତାଙ୍କର ଅଧିକାରଭୁକ୍ତ । ଏହାଠାରୁ ଅଧିକ ଜଳସେଚନ ଆବଶ୍ୟକତା ପାଇଁ ବା ଅର୍ଥକାରୀ ଫସଲକୁ ଜଳସେଚନ ପାଇଁ 'ଆପ୍ରୋପ୍ରିଏଟ ଅଥରିଟି'ଠାରୁ ପର୍‌ମିଟ ହାସଲ କରିବାକୁ ପଡିବ । ପର୍‌ମିଟ ପାଇଁ ସଂପୃକ୍ତ ଅଥରିଟି ଉପଯୁକ୍ତ ସର୍ତ୍ତ ରଖିପାରିବେ । ସେହିପରି କୌଣସି ଶିଳ୍ପଦ୍ୱାରା ଭୂତଳ ଜଳର ବ୍ୟବହାର ପାଇଁ ମଧ୍ୟ ପରମିଟ ଆବଶ୍ୟକ । ଏହି ପର୍‌ମିଟ ପଞ୍ଚାୟତ ଭୂତଳ ଜଳ କମିଟୀ ଦେବ । ସେଥିପାଇଁ ସେହି କମିଟି ଉପରସ୍ତରରେ ଥିବା ଅନ୍ୟ କମିଟୀ/ପରିଷଦର ସହାୟତା ନେଇପାରିବେ । ପର୍‌ମିଟର ଅବଧି ସର୍ବାଧିକ ପାଞ୍ଚ ବର୍ଷ ରହିବ । ତାହା ପରେ ପୁଣି ଥରେ ପରମିଟ ପାଇଁ ଆବେଦନ କରିବାକୁ ପଡିବ । ଶିଳ୍ପ ବ୍ୟବହାର ପାଇଁ ଜଳର ଦର 'ଆପ୍ରୋପ୍ରିଏଟ୍ ଅଥରିଟି' ହିଁ ସ୍ଥିର କରିବେ । ବଡ ପ୍ରକଳ୍ପ ପାଇଁ ବା ଖଣି ପ୍ରକଳ୍ପ ପାଇଁ ପାରିବେଶିକ ଓ ସାମାଜିକ ପ୍ରଭାବ ଆକଳନ ବାଧ୍ୟତାମୂଳକ ଅଟେ ।	ରାଜ୍ୟ ବିଲ୍‌ରେ ବିଶଦ ବିବରଣୀ କିଛି ନାହିଁ । କେବଳ ପ୍ରାଧିକରଣ ପର୍‌ମିଟ ପ୍ରଦାନ କରିପାରିବେ ବୋଲି ଉଲ୍ଲେଖ ରହିଛି ।
ସ୍ୱଚ୍ଛତା ଓ ଉତ୍ତରଦାୟିତ୍ୱ	ସମସ୍ତ ସ୍ତରରେ ଥିବା ଆପ୍ରୋପ୍ରିଏଟ ଅଥରିଟି ବା ଯଥାଯୋଗ୍ୟ କର୍ତ୍ତୃପକ୍ଷ ପୂର୍ଣ୍ଣ ସ୍ୱଚ୍ଛତା ଓ ଉତ୍ତରଦାୟିତ୍ୱତା ରଖିବେ । ଏଥିପାଇଁ ଆଦର୍ଶ ବିଲ୍‌ରେ ପନ୍ଥା ଓ ବ୍ୟବସ୍ଥାର ବିସ୍ତୃତ ବର୍ଣ୍ଣନା ରହିଛି ।	ରାଜ୍ୟ ବିଲ୍‌ରେ ଏହା ଉପରେ ଆଦୌ କିଛି ବର୍ଣ୍ଣନା ନାହିଁ ।
ସାମାଜିକ ସମୀକ୍ଷା	ଗ୍ରାମସଭା ବା ସହରାଞ୍ଚଳର ସ୍ଥାନୀୟ କମିଟୀ ପ୍ରତି ତିନି ବର୍ଷରେ ଥରେ ତାଙ୍କ ଅଞ୍ଚଳରେ ହୋଇଥିବା କାର୍ଯ୍ୟର ସାମାଜିକ ସମୀକ୍ଷା କରାଇବେ । ସମସ୍ତ ବିଭାଗ ବା କର୍ତ୍ତୃପକ୍ଷ ତହିଁରେ ପୂର୍ଣ୍ଣ ସହଯୋଗ କରିବେ । ଆଦର୍ଶ ବିଲ୍‌ରେ ସାମାଜିକ ସମୀକ୍ଷା ପାଇଁ ସମ୍ପୂର୍ଣ୍ଣ ମାର୍ଗଦର୍ଶନ ରହିଛି ।	ସାମାଜିକ ସମୀକ୍ଷାର ଆଦୌ କିଛି ଚର୍ଚ୍ଚା ନାହିଁ ।

ପ୍ରସଙ୍ଗ	ଆଦର୍ଶ ଭୂତଳ ଜଳ ବିଲ୍, ୨୦୧୧ର ଚିଠା	ଓଡିଶା ଭୂତଳ ଜଳ ବିଲ୍, ୨୦୧୨
ବିବାଦ ସମାଧାନ	❧ ଆପୋଷ ବୁଝାମଣାକୁ ପ୍ରୋତ୍ସାହନ ଦିଆଯିବ। ଗ୍ରାମ/ୱାର୍ଡ ଭୂତଳ ଜଳ କମିଟି ତାଙ୍କ ଅଞ୍ଚଳରେ ଉପୁଜିଥିବା ବିବାଦର ସମାଧାନ ପାଇଁ ଉଦ୍ୟମ କରିବେ। ❧ ପ୍ରତି ବ୍ଲକ ପାଇଁ ଯୋଗ୍ୟବ୍ୟକ୍ତିଙ୍କୁ ସରକାର ଭୂତଳ ଜଳ ଅଭିଯୋଗ ପ୍ରତିବିଧାନ ଅଧିକାରୀ ଭାବରେ ନିଯୁକ୍ତ କରିବେ। କୌଣସି ସରକାରୀ ଅଧିକାରୀ ବା ଲାଭକାରୀ ପଦରେ ଥିବା ବ୍ୟକ୍ତି ଅଭିଯୋଗ ପ୍ରତିବିଧାନ ଅଧିକାରୀ ହୋଇ ପାରିବେ ନାହିଁ। ସେହି ଅଧିକାରୀଙ୍କ କାର୍ଯ୍ୟକାଳ ୫ ବର୍ଷ ରହିବ। ସେ ଆଉ ଏକ ଅବଧି ପାଇଁ ଅଧିକାରୀ ହୋଇ ପାରିବେ। ପଞ୍ଚାୟତ କମିଟୀରେ ବିବାଦର ସମାଧାନ ହୋଇ ନପାରିଲେ ସେହି ଅଧିକାରୀ ବିବାଦର ବିଚାର କରିବେ। ଅଭିଯୋଗ ପ୍ରତିବିଧାନ ଅଧିକାରୀ ଏହି ଆଇନ୍ ଅନୁସାରେ ଦଣ୍ଡ ଦେବାର ଅଧିକାର ରହିଛି। ❧ ଜିଲ୍ଲା ସ୍ତରରେ ଜଣେ ନ୍ୟାୟ ମିତ୍ର ରହିବେ। ସେ ଭୂତଳ ଜଳ ଅଭିଯୋଗ ପ୍ରତିବିଧାନକାରୀ ଅଫିସରଙ୍କୁ ତାଙ୍କ କାର୍ଯ୍ୟରେ ସହଯୋଗ କରିବେ। ❧ ବ୍ଲକ ଭୂତଳ ଜଳ ଅଭିଯୋଗ ପ୍ରତିବିଧାନକାରୀ ଅଫିସରଙ୍କ ନିଷ୍ପତ୍ତିରେ କୌଣସି ପକ୍ଷ ଅସନ୍ତୁଷ୍ଟ ଥିଲେ ସେ ଗ୍ରାମ ନ୍ୟାୟାଳୟଙ୍କ ନିକଟରେ ଅପିଲ କରିପାରିବେ। ଗ୍ରାମ ନ୍ୟାୟାଳୟ ଅଧିନିୟମ, ୨୦୦୮ ଅନୁସାରେ ଗ୍ରାମ ନ୍ୟାୟାଳୟ ପ୍ରତିଷ୍ଠା କରାଯିବ। ସହରାଞ୍ଚଳର ବିବାଦ ନେଇ ଅପିଲକୁ ଜିଲ୍ଲା କୋର୍ଟରେ ଦାଖଲ କରାଯିବ।	ରାଜ୍ୟ ବିଲ୍‌ରେ ବିବାଦକୁ ଆପୋଷ ବୁଝାମଣାରେ ସମାଧାନ ପାଇଁ କୌଣସି ବ୍ୟବସ୍ଥା ନାହିଁ। ସମସ୍ତ ବିଚାର ପ୍ରାଧିକରଣ ବା ସରକାରୀ ଅଧିକାରୀ ହିଁ କରିବେ। ତାଙ୍କ ଆଦେଶର ବିରୋଧରେ ଯଦି କେହି ଆବେଦନ କରିବା ପାଇଁ ଚାହାନ୍ତି ତେବେ କୃଷି ଉତ୍ପାଦନ କମିଶନରଙ୍କ ପାଖକୁ ଯିବାକୁ ପଡିବ। ସେ ବି ଜଣେ ସରକାରୀ ଅଧିକାରୀ। ବିଲ୍‌ର ଗୋଟିଏ ସ୍ଥାନରେ ପ୍ରଥମ ଶ୍ରେଣୀ ମାଜିଷ୍ଟ୍ରେଟଙ୍କ ଇଜିଲାସରେ ମାମଲାର ବିଚାର ହେବ ବୋଲି କୁହାଯାଇଛି। କିନ୍ତୁ କେଉଁ ମାମଲା ମାଜିଷ୍ଟ୍ରେଟ କରିବେ ତାହାର କିଛି ଉଲ୍ଲେଖ ନାହିଁ।

ଭବିଷ୍ୟତ ପନ୍ଥା

ଓଡଶା ଭୂତଳ ଜଳ ନିୟନ୍ତ୍ରଣ ଓ ପରିଚାଳନା ବିଲ୍, ୨୦୧୨ ବର୍ତ୍ତମାନଯାଏ ଆଇନ୍‌ରେ ପରିଣତ ହୋଇ ନାହିଁ। କେବଳ ବିଧାନ ସଭାରେ ଗୃହୀତ ହୋଇଛି। ତାହା ରାଜ୍ୟପାଳଙ୍କ ଅନୁମୋଦନ ପାଇବା ପରେ ସରକାରୀ ଗେଜେଟରେ ପ୍ରକାଶିତ ହେଲେ ଆଇନ୍ ହେବ। ଏବେ ବି ସୁଯୋଗ ଅଛି। ସରକାର ଭୂତଳ ଜଳର ଉନ୍ନୟନ ଓ ପରିଚାଳନା ପ୍ରତି ସଠିକ୍ ଅଙ୍ଗୀକାରବଦ୍ଧତା ଦେଖାଇ ଚଳିତ ବିଲ୍‌କୁ ଫେରାଇ ନେଇ ଏକ ଦୂରଦୃଷ୍ଟି ସମ୍ପନ୍ନ, ବାସ୍ତବତାର ନିକଟତର ଓ କେନ୍ଦ୍ରସରକାରଙ୍କ ୨୦୧୧ ମସିହାର ଆଦର୍ଶ ବିଲ୍ ଭଳି ବ୍ୟାପକ ବିଲ୍ ଆଣିବେ ବୋଲି ଆମେ ଆଶା କରିବା। ଯଦି ସରକାର ତାହା ନ କରନ୍ତି ତେବେ ବର୍ତ୍ତମାନ ପାଇଁ ଗୋଟିଏ ମାଧ୍ୟମ ଅବଶ୍ୟ ଅଛି। ରାଜ୍ୟପାଳ ଚାହିଁଲେ ବିଲ୍‌କୁ ପୁନର୍ବିଚାର କରିବା ପାଇଁ କହି ଫେରାଇ ଦେଇ ପାରିବେ। ଆଶା ସେ ବିଲ୍‌କୁ ଫେରାଇ ଦୃଢ ବିଲ୍ ପାଇଁ ରାଜ୍ୟ ସରକାରଙ୍କୁ ପରାମର୍ଶ ଦେବେ। ଲୋକେ ବା ଜନ ସଂଗଠନ ଏ ବିଷୟରେ ରାଜ୍ୟପାଳଙ୍କୁ ଅବଗତ କରାଇ ପାରନ୍ତି। ଏଥିରେ ମଧ୍ୟ ବିଫଳ ହେଲେ ଏକ ଭଲ ଭୂତଳ ଜଳ ଆଇନ ପାଇଁ ଦୃଢ ଦାବୀ ରଖିବାକୁ ପଡିବ ଏବଂ ତାହାକୁ ଏକ ପ୍ରମୁଖ ରାଜନୈତିକ ପ୍ରସଙ୍ଗ ଭାବରେ ଉପସ୍ଥାପିତ କରିବାକୁ ପଡିବ। ଏବେ ବଲ୍ ସରକାରଙ୍କ କୋର୍ଟରେ। କିନ୍ତୁ ଲୋକେ ଚୁପ୍ ରହିଲେ ସରକାର ବା କାହିଁକି ଚିନ୍ତିତ ହେବେ ? ତେଣୁ ନିଷ୍ପତ୍ତି ଆମର।

✧

ଯୋଜନାକୁ ଜୋତା

ସରକାର ତାଙ୍କ ନିଜର ଜଳ ଯୋଜନାକୁ କରିଛନ୍ତି ତେଜ୍ୟ । ୫୦ ବର୍ଷ ପାଇଁ ଜଳ ଯୋଜନାରେ କରାଯାଇଥିବା ପୂର୍ବାନୁମାନ ଏବେ ଖିନ୍ ଭିନ୍ ।

୨୦୦୪ ମସିହାରେ ଓଡିଶା ସରକାର ପ୍ରସ୍ତୁତ କରିଥିବା 'ରାଜ୍ୟ ଜଳ ଯୋଜନା'କୁ ଦୂରଦୃଷ୍ଟି ସମ୍ପନ୍ନ ବୋଲି କୁହାଯାଉଥିଲା । ସେଥିରେ ୨୦୦୧ ମସିହାରେ ବିଭିନ୍ନ ସ୍ଥୂଳ ବ୍ୟବହାରକାରୀଙ୍କ ଜଳ ଆବଶ୍ୟକତାର ଆକଳନ କରାଯାଇଥିଲା ଏବଂ ୨୦୫୧ ମସିହା ସୁଦ୍ଧା ଆବଶ୍ୟକତା କେତେ ହେବ ତାହାର ଏକ ପୂର୍ବାନୁମାନ କରାଯାଇଥିଲା । ୨୦୫୧ ବେଳକୁ ଓଡିଶାର ଜନସଂଖ୍ୟା ଆଉ ବୃଦ୍ଧି ନ ଘଟି ସ୍ଥିର ରହିବ ବୋଲି ଅନୁମାନ କରାଯାଇ ୨୦୫୧ ସୁଦ୍ଧା ରାଜ୍ୟର ଜଳ ଆବଶ୍ୟକତାର ପୂର୍ବାନୁମାନ କରାଯାଇଥିଲା । ସେହି ଯୋଜନା ଆଧାରରେ ସରକାର ବିଭିନ୍ନ କାର୍ଯ୍ୟପନ୍ଥା ଗ୍ରହଣ କରିବେ ବୋଲି ଆଶା ଥିଲା ।

ଓଡିଶା ତାହାର 'ଦୂରଦୃଷ୍ଟିସମ୍ପନ୍ନ' ରାଜ୍ୟ ଜଳ ଯୋଜନା ପ୍ରସ୍ତୁତ ହେବାର ଗୋଟିଏ ଦଶନ୍ଧି ମଧ୍ୟ ଯାଇନାହିଁ । ରାଜ୍ୟରେ ସେହି ସମାନ ସରକାର ରହିଛି । କିନ୍ତୁ ଜଳ ଯୋଜନାକୁ ଦଳି ମକଚି ଦିଆଯାଇସାରିଲାଣି । ୨୦୫୧ ଓ ତାହାର ଆହୁରି ଆଗ ପର୍ଯ୍ୟନ୍ତ ଦୂରଦୃଷ୍ଟି ରଖିଛି ବୋଲି ଯେଉଁ ଜଳ ଯୋଜନା ବାହାବା ମାରୁଥିଲା ଏବେ ତାହା ଏକ ରଦି କାଗଜ ହୋଇସାରିଲାଣି । ଯୋଜନାକୁ ସରକାର ନିଜେ ପଚାରୁ ନାହାନ୍ତି । ଅନ୍ତତଃ ଭୂତଳ ଜଳ କ୍ଷେତ୍ରରେ ଅବସ୍ଥା ସମାନ ।

୨୦୦୧ ମସିହାରେ କୃଷିକ୍ଷେତ୍ରରେ ବ୍ୟବହାର ପାଇଁ ୪,୬୮୮ ନିୟୁତ ଘନମିଟର ଜଳ ବ୍ୟବହାର ହେଉଥିଲା ବୋଲି ରାଜ୍ୟ ଜଳ ଯୋଜନା ଆକଳନ କରିଥିଲା । ବ୍ୟବହାରରେ ପରିବର୍ତ୍ତନ ତଥା ଜନସଂଖ୍ୟାରେ ବୃଦ୍ଧିକୁ ହିସାବକୁ ନେଇ ୨୦୫୧ ବେଳକୁ ଜଳସେଚନ ପାଇଁ ଭୂତଳ ଜଳର ବ୍ୟବହାର ୯,୪୦୮ ନିୟୁତ ଘନମିଟର ହେବ ବୋଲି ଆକଳନ କରିଥିଲା । ଅର୍ଥାତ ୨୦୦୧ ମସିହାରେ କୃଷି ପାଇଁ ଯେତିକି ଭୂତଳ ଜଳ ବ୍ୟବହାର ହେଉଥିଲା ୨୦୫୧ ମସିହା ବେଳକୁ ତାହାର ଦୁଇଗୁଣରୁ କିଛି ଅଧିକ ଆବଶ୍ୟକ ହେବ ବୋଲି ଆକଳନ କରାଯାଇଥିଲା । ସେହି ଯୋଜନା ପ୍ରସ୍ତୁତ ହେବା ବେଳେ ଅନେକ ବ୍ୟକ୍ତି ଗୋଟିଏ ପ୍ରଶ୍ନ ପଚାରିଥିଲେ: କ'ଣ ସତରେ ଭୂତଳ ଜଳ ସ୍ରୋତରୁ କୃଷି ପାଇଁ ଜଳର ବ୍ୟବହାର ୨୦୫୧ ବେଳକୁ ୨୦୦୧ ସ୍ତରର ଦୁଇଗୁଣରୁ ଅଧିକ ହୋଇଯିବ ? ଅନେକଙ୍କୁ ଏହା ଖୁବ୍ ଅଧିକ ଭଳି ଲାଗୁଥିବ ? ସେହିଭଳି ଭାବୁଥିବା ଲୋକେ ନିଜକୁ ଏବେ ଓଲୁ ବୋଲି ନିଶ୍ଚୟ ବିଚାର କରୁଥିବେ । କିନ୍ତୁ ଯେଉଁ ବିଶେଷଜ୍ଞମାନେ ଦୂରଦୃଷ୍ଟି ଦେଖାଇ ପୂର୍ବାନୁମାନଟେ କରିଛୁ ବୋଲି ଭାବୁଥିଲେ ସେମାନେ ମଧ୍ୟ ନିଜକୁ କମ୍ ଓଲୁ ବିଚାରୁ ନଥିବେ । ତାଙ୍କର ପୂର୍ବାନୁମାନ ସମ୍ପୂର୍ଣ୍ଣ ଧୂଳିସାତ ହେବାର ସବୁ ବାଟ ପ୍ରସ୍ତୁତ ହୋଇସାରିଲାଣି ।

ଓଡିଶା ଜଳଯୋଜନାରେ ଭୂତଳ ଜଳର ଆକଳନ ଓ ପୂର୍ବାନୁମାନ
(ନିୟୁତ ଘନ ମିଟରରେ)

ବ୍ୟବହାର	୨୦୦୧ ମସିହାର ଆକଳନ	୨୦୫୧ ପାଇଁ ପୂର୍ବାନୁମାନ
ଘରୋଇ	୧,୧୯୮	୧,୮୦୩
କୃଷି	୪,୬୮୮	୯,୪୦୮
ଶିଳ୍ପ	୧୦୦	୨୦୦
ପରିବେଶ	୮,୪୦୦	୮,୪୦୦
ଅନ୍ୟାନ୍ୟ	୧୦୦	୨୦୦
ମୋଟ	**୧୪,୪୮୬**	**୨୦,୦୧୧**

ସୂତ୍ର: ଓଡିଶା ଜଳ ଯୋଜନା, ୨୦୦୪; ପୃଷ୍ଠା ୮୬

ଯଦି ସରକାରଙ୍କ ଗଭୀର ନଳକୂଅ ଆଧାରିତ ଜଳସେଚନ ଯୋଜନା ପୂର୍ଣ୍ଣ ଭାବରେ କାର୍ଯ୍ୟକାରୀ ହୁଏ, ୨୦୧୪ ମସିହା ଜୁନ୍ ବେଳକୁ ବା ରାଜ୍ୟ ଜଳ ଯୋଜନା ପ୍ରସ୍ତୁତ ହେବାର ଠିକ୍ ଦଶ ବର୍ଷ ବେଳକୁ ରାଜ୍ୟରେ ଜଳସେଚନ ପାଇଁ ଭୂତଳରୁ ଅନ୍ୟୁନ ୧୮,୦୦୦ ନିୟୁତ ଘନ ମିଟର ଜଳ ଟଣାଯାଉଥିବ । ଯଦିଓ ୨୦୦୪ର ଜଳ ଯୋଜନା ୨୦୦୧ ମସିହାର ଆକଳନ ଭିତ୍ତିରେ ପ୍ରସ୍ତୁତ କରାଯାଇଥିଲା କିନ୍ତୁ ଆମ ପାଖରେ ୨୦୦୧ ମସିହାର ତଥ୍ୟ ନାହିଁ । ସୂଚନା ଅଧିକାର ଆଇନ୍ ଅନୁସାରେ ଆମେ ଭୂତଳ ଜଳ ସର୍ଭେ ଓ ଇନ୍ଭେଷ୍ଟିଗେସନ୍ ନିର୍ଦ୍ଦେଶାଳୟରୁ ରାଜ୍ୟରେ ଭୂତଳ ଜଳ ଆଧାରିତ ଜଳସେଚନ ଯୋଜନାର ତଥ୍ୟ ମାଗିଥିଲୁ । ସେଥିରେ ଆମକୁ ୧୯୯୯, ୨୦୦୪ ଓ ୨୦୦୯ ମସିହାର ତଥ୍ୟ ପ୍ରଦାନ କରାଯାଇଛି । ତେଣୁ ଆମେ ୨୦୦୪ ବର୍ଷର ତଥ୍ୟକୁ ଭିତ୍ତିକରି ଆକଳନ କରିବା । ୨୦୦୪ ମସିହାରେ ରାଜ୍ୟରେ ୨୨,୦୫୧ଟି ଅଗଭୀର ନଳକୂଅ, ୨,୨୬୧ଟି ବୋରୱେଲ, ୫୨୦ଟି ଅଧିକ ପାଣି ବାହାରୁଥିବା ଅଗଭୀର ନଳକୂଅ, ତଥା ୨,୩୪୭ଟି ମଧ୍ୟମ ଗଭୀର ନଳକୂଅ ଥିଲା ବୋଲି ତଥ୍ୟ ପ୍ରଦାନ କରାଯାଇଛି । ଏହା ସହିତ ୩,୫୭,୨୭୧ଟି ଖୋଲା କୂଅ ମଧ୍ୟ ଥିଲା । ତେବେ ଖୋଲା କୂଅରେ ସାଧାରଣତଃ ବଡ ପମ୍ପ ସାହାଯ୍ୟରେ ପାଣି ଉଠାଯାଏ ନାହିଁ ବା ଅଧିକ ସମୟ ଧରି ପମ୍ପ ଚାଲିପାରେ ନାହିଁ । ତେଣୁ ଆମେ ବର୍ତ୍ତମାନର ହିସାବ ପାଇଁ କେବଳ ବୋରୱେଲ ବା ନଳକୂଅକୁ ନେବା । ୨୦୦୪ ମସିହାରେ ରାଜ୍ୟରେ ଅଗଭୀର ଓ ଗଭୀର ହୋଇ ମୋଟରେ ୩୧,୮୬୯ଟି ସ୍ରୋତ ଥିଲା । ଏହାକୁ ରାଜ୍ୟ ଜଳଯୋଜନା ସହିତ ଯୋଡି ଦେଖିଲେ ଏହି ସ୍ରୋତମାନଙ୍କ ଜରିଆରେ ପ୍ରାୟ ୪,୬୮୮ ନିୟୁତ ଘନମିଟର ଜଳ ବ୍ୟବହାର ହେଉଥିଲା । ୨୦୦୯ ମସିହା ବେଳକୁ ସ୍ରୋତମାନଙ୍କ ସଂଖ୍ୟା ବଢି ୬୮,୨୮୨ଅଗଭୀର ଓ ଗଭୀର ନଳକୂଅ ହୋଇ ସାରିଥିଲା । ସୂଚନା ଅଧିକାର ଆଇନ୍ ଅନୁସାରେ ପ୍ରାପ୍ତ ହୋଇଥିବା ବିଭିନ୍ନ ସଭା ବିବରଣୀରୁ ଜଣାପଡେ ଯେ ରାଜ୍ୟରେ ୨୦୧୦-୧୧ ଓ ୨୦୧୧-୧୨ ବର୍ଷ ମସିହାରେ ୧୩,୦୮୯ଟି ଗଭୀର ବୋରୱେଲ

ଖୋଳାଯାଇଛି । ଏବେ ସରକାର ଆହୁରି ଏକ ଲକ୍ଷ ଗଭୀର ବୋରଓ୍ୱେଲ ଖୋଳିବାର ଯୋଜନା କରି ତହିଁରେ ଅନେକ ବାଟ ଆଗେଇ ସାରିଲେଣି । ଅର୍ଥାତ ୨୦୧୬ ମସିହା ଜୁନ୍ ବେଳକୁ ରାଜ୍ୟରେ ପ୍ରାୟ ୨,୮୦,୦୦୦ରୁ ଅଧିକ ଗଭୀର ଓ ଅଗଭୀର ନଳକୂଅ ହୋଇଯିବ । ଏହା ବାଦ ଉପକୂଳବର୍ତ୍ତୀ ଅଞ୍ଚଳ ପାଇଁ ଆଉ ଏକ ଯୋଜନା ହେବ ଯେଉଁଥିରେ ବ୍ୟାପକ ଅଗଭୀର ନଳକୂଅ ଖୋଳିବାର ଯୋଜନା ଅଛି । ଅନ୍ୟ ଭାବରେ କହିଲେ ୨୦୦୪ ମସିହାରେ ରାଜ୍ୟରେ ଯେତିକି ଗଭୀର ଓ ଅଗଭୀର ନଳକୂଅ ଥିଲା ୨୦୧୬ ବେଳକୁ ତାହାର ସଂଖ୍ୟା ଅତି କମ୍‌ରେ ଛଅଗୁଣ ଅଧିକ ହେବ । ସବୁଥିରେ ପମ୍ପ ଖଞ୍ଜା ହୋଇ ଜଳସେଚନ ହେବ ।

୨୦୦୪ ମସିହା ତୁଳନାରେ ୨୦୧୬ ବେଳକୁ ଜଳସେଚନ ପାଇଁ ବୋରଓ୍ୱେଲ ଆଧାରିତ ଜଳସେଚନ ସ୍ରୋତର ସଂଖ୍ୟା ଛଅ ଗୁଣା ବଢିଥିବା ବେଳେ ଭୂତଳ ଜଳର ବ୍ୟବହାର ଅନ୍ତତଃ ଚାରି ଗୁଣା ଅଧିକ ହେବା ନିଶ୍ଚିତ ଜଣାପଡୁଛି । କିନ୍ତୁ ରାଜ୍ୟ ଜଳ ଯୋଜନା ଆକଳନ କରିଥିଲା ୨୦୦୧ ମସିହା ତୁଳନାରେ ୨୦୫୧ ବେଳକୁ ଜଳସେଚନ ପାଇଁ ଜଳର ବ୍ୟବହାର ପ୍ରାୟ ଦୁଇଗଣା ବୃଦ୍ଧି ପାଇବ । ହିସାବ ପୁରା ବିଗିଡି ଯାଇଛି । ୫୦ ବର୍ଷରେ ଦୁଇଗୁଣା ବୃଦ୍ଧି ପାଇବା ସ୍ଥାନରେ ଜଳସେଚନ ପାଇଁ ଭୂତଳ ଜଳର ବ୍ୟବହାର ମାତ୍ର ୧୦ ବର୍ଷରେ ଚାରିଗୁଣା ବୃଦ୍ଧି ପାଇବା ଦିଗରେ ଦ୍ରୁତ ଅଗ୍ରସର । ଶିଳ୍ପର ଆକଳନ ଓ ପୂର୍ବାନୁମାନ କ୍ଷେତ୍ରରେ ମଧ୍ୟ ସ୍ଥିତି ପ୍ରାୟ ସମାନ । ଜନସଂଖ୍ୟା ସ୍ଥିର ହେବା ପାଇଁ ଆହୁରି ପ୍ରାୟ ୪୦ ବର୍ଷ ବାକି ଅଛି । ୨୦୦୪ର ଯୋଜନା କିନ୍ତୁ ଦଶ ବର୍ଷ ଭିତରେ ଖିନ୍‌ଭିନ୍ ହୋଇସାରିଲାଣି । ଦୂରଦୃଷ୍ଟିସମ୍ପନ୍ନ କୁହାଯାଉଥିବା ଜଳ ଯୋଜନା ଏବେ ସମୀପ ଦୃଷ୍ଟିରେ ଆକ୍ରାନ୍ତ ଶାସନର ଅର୍ଗଳିରେ ଏକ ଅଳିଆ ।

✧

ଛାତ ଉପର ବର୍ଷାଜଳ ଅମଳ ଓ ଭୂତଳ ଜଳ ପୁନଃଭରଣ

ଓଡ଼ିଶା ସରକାରଙ୍କର ଜଳ ସମ୍ପଦ ବିଭାଗ ଦ୍ୱାରା ୨୦୧୪-୧୫ ଆର୍ଥିକ ବର୍ଷରେ ରାଜ୍ୟର ସହରାଞ୍ଚଳଗୁଡ଼ିକରେ ଛାତ ଉପର ବର୍ଷାଜଳ ଅମଳ ଓ ଭୂତଳ ଜଳ ପୁନଃଭରଣ ପାଇଁ ଏକ ନୂତନ ଯୋଜନା ଆରମ୍ଭ କରାଯାଇଛି । ଏହି ଯୋଜନାଟି ଆସନ୍ତା ୫ବର୍ଷ ମଧ୍ୟରେ କାର୍ଯ୍ୟକାରୀ ହେବ । ପ୍ରଥମ ପର୍ଯ୍ୟାୟରେ ଯୋଜନାଟି ଭୂତଳଜଳ ସର୍ବେକ୍ଷଣ ଓ ଅନୁସନ୍ଧାନ ନିର୍ଦ୍ଦେଶାଳୟ ଦ୍ୱାରା ଭୁବନେଶ୍ୱର, ବ୍ରହ୍ମପୁର, ଟିଟିଲାଗଡ଼, ବଲାଙ୍ଗୀର ଓ ଝାରସୁଗୁଡ଼ା ସହରଗୁଡ଼ିକରେ କାର୍ଯ୍ୟକାରୀ କରାଯାଉଅଛି । ଯୋଜନାର ସବିଶେଷ ବିବରଣୀ ଜଳସମ୍ପଦ ବିଭାଗର ଓ୍ୱେବ୍‌ସାଇଟ୍ http://dowrodisha.gov.in ରୁ ଉପଲବ୍ଧ ହୋଇପାରିବ । ଏହି ଯୋଜନାର ମୁଖ୍ୟ ଉଦ୍ଦେଶ୍ୟ ହେଉଛି, ସହରାଞ୍ଚଳରେ ଥିବା ସରକାରୀ ଓ ବେସରକାରୀ କୋଠାଘର ଗୁଡ଼ିକରେ ବହୁସଂଖ୍ୟାରେ ଛାତଉପର ବର୍ଷାଜଳ ଅମଳ ବ୍ୟବସ୍ଥା (Rooftop Rainwater Harvesting System (RRHS)ସୃଷ୍ଟି କରିବା, ଯାହାକି ଭୂତଳ ଜଳର ସ୍ତର ଓ ଗୁଣାତ୍ମକ ମାନ ବୃଦ୍ଧି କରିବାରେ ସାହାଯ୍ୟ କରିବ । ଆଗ୍ରହୀ ବ୍ୟକ୍ତିମାନେ ନିର୍ଦ୍ଧାରିତ ଦରଖାସ୍ତ ଫର୍ମ ଏବଂ ଆନୁସାଙ୍ଗିକ ସୂଚନା ନିମ୍ନଲିଖିତ ବିଭାଗୀୟ କାର୍ଯ୍ୟାଳୟ କିମ୍ବା ସିଧାସଳଖ ଉପରୋକ୍ତ ଓ୍ୱେବ୍‌ସାଇଟ୍‌ରୁ ପାଇପାରିବେ । ଦରଖାସ୍ତ ସହିତ ଯେକୌଣସି ଜାତୀୟକରଣ ବ୍ୟାଙ୍କ ଦ୍ୱାରା ପ୍ରସ୍ତୁତ ହୋଇଥିବା ଟ୧୦୦/-ର ବ୍ୟାଙ୍କଡ୍ରାଫ୍ଟ (Director, G.W.S & I payable at Bhubaneswar) ସୂଚୀତ କାର୍ଯ୍ୟାଳୟ ଗୁଡ଼ିକରେ ଡାକଯୋଗେ କିମ୍ବା ବ୍ୟକ୍ତିଗତ ଭାବେ ଦାଖଲ କରିପାରିବେ ।

ସଂକ୍ଷିପ୍ତ ସୂଚନା

- ଛାତର ୨୦୦ ବର୍ଗମିଟର (୨୧୫୦ ବର୍ଗଫୁଟ)ରୁ କମ୍ ଏବଂ ତିନିମହଲାରୁ କମ୍ ହୋଇଥିବା କୋଠାଘର ଏହି ଯୋଜନାରେ ଅନ୍ତର୍ଭୁକ୍ତ ହୋଇପାରିବ ।
- ଭୂତଳ ଜଳ ସର୍ବେକ୍ଷଣ ଓ ଅନୁସନ୍ଧାନ କାର୍ଯ୍ୟାଳୟ ଅଧିକାରୀ କିମ୍ବା ପଞ୍ଜୀକୃତ ପରାମର୍ଶଦାତାଙ୍କ ତତ୍ତ୍ୱାବଧାନରେ ପ୍ରଥମେ ଗୃହମାଲିକମାନେ ସେମାନଙ୍କ ନିଜ ଖର୍ଚ୍ଚରେ RRHS ଗୁଡ଼ିକ ସଂପୂର୍ଣ୍ଣ କରିବେ ।
- ପ୍ରକୃତ ଖର୍ଚ୍ଚର ୫୦ ପ୍ରତିଶତ କିମ୍ବା ସର୍ବାଧିକ ଟ୪୫୦୦୦/- ରିହାତିଭାବେ ଗୃହମାଲିକଙ୍କ ବ୍ୟାଙ୍କ୍ ଆକାଉଣ୍ଟ୍‌ରେ ଜମା କରାଯିବ ।
- ଜନସାଧାରଣଙ୍କର ଆଗ୍ରହ ଏବଂ ସରକାରଙ୍କର ଅନୁମୋଦନ ଭିତ୍ତିରେ ଅନ୍ୟାନ୍ୟ ସହରାଞ୍ଚଳଗୁଡ଼ିକୁ ପର୍ଯ୍ୟାୟକ୍ରମେ ଏହି ଯୋଜନାରେ ଅନ୍ତର୍ଭୁକ୍ତ କରାଯିବ ।

✧

ମୁଣ୍ଡ ଖଟାଇଛି 'ମାଇଣ୍ଡ ଟ୍ରି'

କ୍ୟାମ୍ପସ୍ ହୋଇଛି ସ୍ମାର୍ଟ ଜଳ ପରିଚାଳନାର ପ୍ରଶିକ୍ଷଣକ୍ଷେତ୍ର

ମାଇଣ୍ଡଟ୍ରି ହେଉଛି ଦେଶର ଏକ ପ୍ରମୁଖ ସଫ୍ଟୱେୟାର କମ୍ପାନୀ । ସଫ୍ଟୱେୟାର୍ ସେବା କ୍ଷେତ୍ରରେ ବିଶ୍ୱରେ ସୁନାମ ଅର୍ଜନ କରିଥିବା ଏହି ସଂସ୍ଥା ଭୁବନେଶ୍ୱର ଠାରେ ପ୍ରତିଷ୍ଠିତ ଓଡ଼ିଶା କ୍ୟାମ୍ପସ୍‌କୁ ନିଆରା ରୂପ ଦେଇ ଚର୍ଚ୍ଚାକୁ ଆସିଛି । ମାଇଣ୍ଡ ଟ୍ରି'ର ଅନ୍ତେବାସୀମାନଙ୍କ ଦୈନନ୍ଦିନୀ ସାରଣୀରେ ସ୍ଥାନ ପାଇଛି । 'ୱାନ୍ ଗୁଡ୍ ଡିଡ୍'କୁ ପାଳନ କରିବା, ଫଳରେ କମ୍ ସମୟ ମଧ୍ୟରେ ୨୦ ଏକର ବିଶିଷ୍ଟ ଏହାର କ୍ୟାମ୍ପସ୍ ପ୍ରକୃତି ଓ ପ୍ରଯୁକ୍ତି ମଧ୍ୟରେ ସନ୍ତୁଳନତା ବଜାୟ ରଖି ବଢ଼ିବାରେ ଲାଗିଛି । ଏହି କ୍ୟାମ୍ପସ୍‌କୁ ଧୂଆଁମୁକ୍ତ, ଶବ୍ଦମୁକ୍ତ, ପଲିଥିନ ପ୍ରଦୂଷଣ ଓ କାଗଜ ମୁକ୍ତ କରାଯାଇ ପାରିଛି । ବର୍ଷାଜଳ ଅମଳ ବର୍ଜ୍ୟ ଜଳ ବିଶୋଧନ, ପାନୀୟ ଜଳ ବିଶୋଧନ ୟୁନିଟ୍ ସ୍ଥାପନ କରାଯାଇ ଏହାର ଲାଭ ଉଠାଯାଇ ପାରିଛି । ବିନ୍ଦୁ ବିନ୍ଦୁ ଜଳର ସଂରକ୍ଷଣ ଓ ମିତବ୍ୟୟିତା ଦିଗରେ 'ମାଇଣ୍ଡ ଟ୍ରି' ପରିସରରୁ ଅନେକ କିଛି ଶିଖିବାର ଅଛି ।

ଅବସ୍ଥିତି

ରାଜଧାନୀ ଭୁବନେଶ୍ୱର ମୁଖ୍ୟ ରେଳଷ୍ଟେସନ ଠାରୁ ଇନ୍‌ଫୋସିଟି ଛକ ସେଠାରୁ ଚନ୍ଦକା ସ୍ୱତନ୍ତ୍ର ଅର୍ଥନୈତିକ ଅଞ୍ଚଳ ଦେଇ ଟାଟା କନ୍‌ସଲଟେନ୍ସି ପରିସରରେ ପାଚେରୀ କଡ଼େ କଡ଼େ ଆମେ ପହଞ୍ଚିଥିଲୁ ମାଇଣ୍ଡ ଟ୍ରି ପରିସରରେ । ବିମାନବନ୍ଦର ଠାରୁ ୧୮କି.ମି. ରେଳଷ୍ଟେସନ୍ ଠାରୁ ୧୫କି.ମି. ଏବଂ ଜାତୀୟ ରାଜପଥ (୫) ଜୟଦେବ ବିହାର ଛକ ଠାରୁ ୯କି.ମି. ଦୂରରେ ଚନ୍ଦ୍ରଶେଖରପୁର ଛକ, ଇନ୍‌ଫୋସିଟି ସିପେଟ୍ ଦେଇ ଚନ୍ଦକା ସ୍ୱତନ୍ତ୍ର ଅର୍ଥନୈତିକ ଅଞ୍ଚଳ ପରିସରରେ ଥିବା ମାଇଣ୍ଡ୍ ଟ୍ରି ନିକଟକୁ ପହଞ୍ଚି ହୋଇଥାଏ ।

୨୮

ଦକ୍ଷିଣ ଓ ପଶ୍ଚିମ ଦିଗରେ ପାହାଡ଼, ପୂର୍ବ ଓ ଉତ୍ତର ଦିଗରେ ଛୋଟ ଏକ ନାଳ ଓ ଚାଷକ୍ଷେତ । ତାରି ଭିତରେ ଦକ୍ଷିଣରୁ ଉତ୍ତର ଆଡ଼କୁ ଢ଼ାଲୁ ଅଞ୍ଚଳ । ଏକଦା କୁଦା ଆଉ କୁଦାରେ ପରିପୂର୍ଣ୍ଣ ଥିଲା । ନାଗ ସାପମାନଙ୍କ ଅଭୟାରଣ୍ୟ ଥିବା ଏହି ଅଞ୍ଚଳ ଲୋକଙ୍କ ଚଳପ୍ରଚଳ ପାଇଁ ଦିନେ ଥିଲା ନିଷିଦ୍ଧ କ୍ଷେତ୍ର । ପାହାଡ଼ର ପାଦଦେଶରୁ ଚାଷକ୍ଷେତ ପର୍ଯ୍ୟନ୍ତ ଗଡ଼ାଣିଆ ଅଞ୍ଚଳଟି ହିଁ ମାଇଣ୍ଡ ଟ୍ରିର ପରିସର । ବର୍ଷାଦିନେ ପାହାଡ଼ର ବର୍ଷାଜଳ ସୁଅ କାଟି ଚାଷକ୍ଷେତ ଆଡ଼କୁ ମାଡ଼ି ଚାଲୁଥିବା ବେଳେ ପାଣି ସୁଅରେ ଭସାଇ ନେଉଥିଲା ମାଟି । ମୃତ୍ତିକାକୁ ରଖିବା ସେ ସମୟରେ ସବୁଠୁ ବଡ଼ ଆହ୍ୱାନ ଥିଲା ।

ଜଳ ଯୋଜନା

ଇଡ୍‌କୋ ଠାରୁ ଏପରି ସ୍ଥିତିରେ ୨୦ଏକରର ଜମି ପାଇବା ପରେ ଆରମ୍ଭ ହେଲା ଭିତ୍ତିଭୂମି ନିର୍ମାଣ । ସାରା ଦୁନିଆ ପାଇଁ ସଫ୍ଟୱେୟାର୍ ସଲ୍ୟୁସନ୍ ଖୋଜୁଥିବା ବିଦ୍ୱାନମାନେ ପ୍ରକୃତି ଓ ଭୂମିରୂପକୁ ନୀରିକ୍ଷଣ କରି ବାହାର କଲେ ସୂତ୍ର । ପ୍ରକୃତିର ସାମାନ୍ୟ କ୍ଷତିନକରି କିଭଳି ସଡ଼କ, କୋଠା, ଆକାଶ ସ୍ଥଳ, ଶ୍ରେଣୀ ପ୍ରକୋଷ୍ଠ ତିଆରି ହେବ ଧ୍ୟାନ ଦେଲେ । ବର୍ଷା ଜଳ ଧାରଣ ପାଇଁ କ୍ୟାମ୍ପସ୍ ଭିତରେ ନିର୍ମାଣ କରାଗଲା ୬୧ଟି ପର୍‌କୁଲେସନ୍ ପିଟ୍ (ଶୋଷକ ଗାତ), ଉତ୍ତର-ପଶ୍ଚିମ କୋଣରେ ଥିବା ଏକ ପରିତ୍ୟକ୍ତ ପୋଖରୀର ପୁନରୁଦ୍ଧାର କରାଗଲା, ଚାରିପଟେ ବିଛାଗଲା ପଥର । ପୋଖରୀ ହୁଡ଼ାରେ ମାଟିକୁ ଜାବୁଡ଼ି ଧରି ରଖିବା ପାଇଁ ରୋପଣ କରାଗଲା ବଛା ବଛା ପ୍ରଜାତିର ଲତା ବୃକ୍ଷ । ବଳକା ପାଣିର ନିର୍ଗମନ ପଥ ଓ ପୁରା କ୍ୟାମ୍ପସ୍‌ର ଜଳର ପ୍ରବେଶ ପଥ ବ୍ୟବସ୍ଥା କରାଗଲା, ପୋଖରୀରୁ ଜଳ ସଂଗ୍ରହ ଓ ସୌରଶକ୍ତି ସଂପନ୍ନ ବିଶୋଧନକରଣ ୟୁନିଟ୍ ଖଞ୍ଜାଗଲା । ୮ହଜାର ଲିଟର ଜଳ ସଂରକ୍ଷଣ ଓ ବିଶୋଧନ ବ୍ୟବସ୍ଥା ହୋଇପାରିଥିବାରୁ କ୍ୟାମ୍ପସ୍‌କୁ ଆସୁଥିବା ଦୈନିକ ୫୦୦ ବ୍ୟକ୍ତିଙ୍କ ଜଳ ଚାହିଦା ଏଥିରୁ ଭରଣା କରାଯାଇପାରୁଛି । କ୍ୟାମ୍ପସ୍‌ର ମୁଖ୍ୟ ପ୍ରବେଶ ପଥର ନାମକରଣ କରାଯାଇଛି ପାଥ୍ ଅଫ୍ ଲାଇଫ୍ । ସଡ଼କ ପାଇଁ ସିମେଣ୍ଟ କିମ୍ବା କଂକ୍ରିଟ୍‌ର ବ୍ୟବହାର ହୋଇନାହିଁ । କ୍ଷୁଦ୍ର କ୍ଷୁଦ୍ର ଗର୍ତ୍ତ ଥିବା ଏକ ପ୍ରକାର ସିନ୍ଥେଟିକ୍ ମ୍ୟାଟ୍ ବିଛାଯାଇଛି । ଯାହା ବର୍ଷା ଜଳକୁ ଧରି ରଖି ମାଟିତଳେ ଭେଦିବାରେ ସହାୟକ ହେଉଛି ।

ତାପ ନିରୋଧୀ ଇଟା ୟୁନିଟ୍

କ୍ୟାମ୍ପସ୍ ପରିସରରେ ଯେଉଁ ପରିତ୍ୟକ୍ତ ପୋଖରୀକୁ ଖୋଳାଗଲା ସେଥିରୁ ବାହାରିଲା ପର୍ବତ ପ୍ରମାଣେ ମାଟି । ବିନା ପାଣି ନିଆଁ ଓ ଖରାରେ କଞ୍ଚାଇଟା ତିଆରି କରାଯାଇ ସମସ୍ତ କୋଠା ନିର୍ମାଣ କରାଯିବାର ସିଦ୍ଧାନ୍ତ ନେଇଥିଲା ମାଇଣ୍ଡ ଟ୍ରି । ଏହି ଧରଣର ଇଟା ପରିବେଶର କ୍ଷତି କରିନଥାଏ । ଜଳର ଅପଚୟ ହୁଏନି । ପୋଡ଼ାଯାଇନଥିବାରୁ ଧୂଆଁ ପ୍ରଦୂଷଣର ପ୍ରଶ୍ନ ନଥାଏ । ଏହା ତାପ ନିରୋଧୀ,

> **ଏଠି ବର୍ଜ୍ୟଜଳର ବି ଗୁରୁତ୍ୱ**
>
> ବାଥ୍‌ରୁମ୍, ୱାସ୍ ବେସିନ୍ ଓ ଶୌଚାଳୟର ବର୍ଜ୍ୟଜଳକୁ ନିର୍ଦ୍ଦିଷ୍ଟ ନିର୍ଗମନ ନଳାରେ ସଂଗ୍ରହ ଓ ବିଶୋଧନ କରାଯାଇ ଫ୍ଲାସ୍ ୱାଟର ଭାବେ ବ୍ୟବହାରକୁ ଏଠାରେ ପ୍ରାଥମିକତା ଦିଆଯାଇଛି । ଜଳ ଏକ ସୀମିତ ପ୍ରାକୃତିକ ସମ୍ବଳ । ଦେଖି ଚାହିଁ ବିନିଯୋଗ କରାଯିବାର ମୂଲ୍ୟ ଶିକ୍ଷାନବୀଶମାନେ ଏଠୁ ବୁଝିଲେ ନିଜ ଅଭ୍ୟାସ ଓ ଆଚରଣରେ ପରିବର୍ତ୍ତନ ଆଣିବେ ଯାହା ସମାଜର ବିକାଶରେ ସହାୟକ ହେବ ବୋଲି ମାଇଣ୍ଡ୍ ଟ୍ରି ବିଶ୍ୱାସ ରଖେ ।

> **ଥିଙ୍କ୍ ଗ୍ଲୋବାଲି**
>
> ୧୧୦ଟି ଦେଶରୁ ଅଣାଯାଇଛି ମାଟି । ମାଟିକୁ ବିଛାଇ ତିଆରି କରାଯାଇଛି ଛୋଟ ଏକ ଉଦ୍ୟାନ । ସଜେଇ ଲଗାଯାଇଛି ନାନା ପ୍ରକାର ମୂଲ୍ୟବାନ ବୃକ୍ଷଲତା । ସୁନ୍ଦର ଫୁଲ, ସବୁଜ ପତ୍ର, କଅଁଳିଆ କଢ଼ ସାରା ବିଶ୍ୱ ଭ୍ରାତୃତ୍ୱ ଭାବର ଗୁଣମାନ କରୁଛି । ଏହା ମାଇଣ୍ଡ୍ ଟ୍ରିର ମୂଲ୍ୟବୋଧ ।

ଘରକୁ ଥଣ୍ଡା ରଖେ ଓ ଦୀର୍ଘ ସ୍ଥାୟୀ । ମେସିନ୍‌ର ଛାଞ୍ଚ ଉପରେ ୯୨ ଭାଗ ମାଟି ଓ ୮ଭାଗ ସିମେଣ୍ଟକୁ ବିନା ପାଣିରେ ମିଶ୍ରିତ କରାଇ ଅତ୍ୟଧିକ ଚାପ ଦେଇ ଏଭଳି ଇଟା ତିଆରି ହୋଇଥାଏ । ସ୍ୱାଭାବିକ ଇଟା ଠାରୁ ଏହା ତିନିଗୁଣା ଓଜନ ବିଶିଷ୍ଟ । ମେସିନ୍ ବସାଯାଇ ଇଟା ଉତ୍ପାଦନ ହେଲା । ସେ ଇଟାରେ ତିଆରି ହେଲା ଅଭ୍ୟର୍ଥନା ପ୍ରକୋଷ୍ଠ, ଅତିଥି ନିବାସ, କଫି ହାଉସ୍, ଛାତ୍ରାବାସ, କାର୍ଯ୍ୟାଳୟ, ପ୍ରେକ୍ଷାଳୟ ସମ୍ମେଳନ ପ୍ରକୋଷ୍ଠ ଓ କିଚେନ୍ । ଖୁବ୍ କମ୍ ପ୍ରକୋଷ୍ଠକୁ ବାଦ୍ ଦେଲେ ଅଧିକାଂଶ ପ୍ରକୋଷ୍ଠରେ ଶୀତତାପ ନିୟନ୍ତ୍ରିତ ବ୍ୟବସ୍ଥା ଖଞ୍ଜାଯିବାର ଆବଶ୍ୟକତା ନାହିଁ ବୋଲି କହନ୍ତି ମାଇଣ୍ଡ ଟ୍ରି ଗ୍ଲୋବାଲ୍ ଟ୍ରେନିଂ ସେଣ୍ଟରର ଆସୋସିଏସନ୍ ଡାଇରେକ୍ଟର ମେଜର ବିଶ୍ୱଜିତ୍ ଦାସ ।

ବିନ୍ଦୁ ବିନ୍ଦୁ ଜଳ ସଂଚୟ

ମାଇଣ୍ଡ୍ ଟ୍ରିର ଭୂମିରୂପରେ ଏକ ବଡ଼ ଧରଣର ପରିବର୍ତ୍ତନ ଲକ୍ଷ୍ୟ କରାଯାଉଛି । ବର୍ଷା ଦିନ ଭୂମିରେ ପଡ଼ିବା ମାତ୍ରେ ମାଟିତଳକୁ କିଭଳି ଭେଦିବ ତାର ବ୍ୟବସ୍ଥା କରାଯାଇଛି । ମଝିରେ ମଝିରେ ଶୋଷକ ଗାତମାନ ନିର୍ମାଣ କରାଯାଇଛି । କିଏ ବ୍ୟବହାର କରୁ କି ନକରୁ ବଛା ବଛା ୧୮୦ରୁ ଉର୍ଦ୍ଧ୍ୱ ପ୍ରଜାତିର ଔଷଧୀୟ ବୃକ୍ଷଲତା ଲଗାଯାଇଛି । ପୁରା କ୍ୟାମ୍ପସ୍‌ର ଚଲାପଥ, ଖେଳପଡ଼ିଆ, ପାର୍କିଂ ପ୍ଲେସ୍ ଓ ଭିତ୍ତିଭୂମି ସଂରଚନା ସ୍ଥାନ ଛାଡ଼ି ବାକି ପୁରା ଅଞ୍ଚଳକୁ ସବୁଜିମା ଆଚ୍ଛାଦନ କରିବାର କାର୍ଯ୍ୟକ୍ରମ ନିଆଯାଇଛି । ବର୍ଷାପାଣି ଆକାଶରୁ ମାଟି ଉପରେ ସିଧାସଳଖ ପଡ଼ିଲେ ମାଟିକୁ ସଙ୍ଗରେ ନେଇ ନିମ୍ନ ଆଡ଼କୁ ଗତିକରେ । ଯେଉଁଠି ଜଳର ବେଗ ଯେତେ ଅଧିକ ସେଠି ମୃତ୍ତିକା କ୍ଷୟ ସେତେ ବ୍ୟାପକ । ପୁଣି ଭୂତଳକୁ ଯିବା ରାସ୍ତା ସେତେ କମ୍ । ଆମେ ଚାହୁଁଛୁ ଆମ ପରିସରରେ ମାଟି ରହୁ, ଉଦ୍ଭିଦ ବଢୁ । ଆପେ ଆପେ ପ୍ରକୃତି ସଜଡ଼ା ହୋଇପାରିବ ବୋଲି ମେଜର ଦାସ ସୂଚିତ କରାଇଥିଲେ । ମାଇଣ୍ଡଟ୍ରିର ଗ୍ଲୋବାଲ୍ ଟ୍ରେନିଂ ସେଣ୍ଟର ପାଇଁ ଏହି ଜାଗା ମିଳିବା ଦିନ ଠାରୁ ଆମେ ଅନେକ ଭିତ୍ତିଭୂମି ନିର୍ମାଣ କରିଛୁ କିନ୍ତୁ ପରିବେଶର ସାମାନ୍ୟ କ୍ଷତି ନକରି । ଏଠାରେ ପୂର୍ବରୁ କୌଣସି ବଡ଼ ଗଛ ନଥିଲା । ବଡ଼ ଗଛ କହିଲେ କେବଳ ୪ଟି ଉଚ୍ଚା ତାଳଗଛ ଥିଲା । ଆଉ ପୁରି ରହିଥିଲା ଅନାବନା ବୁଦା । ଆମେ ସେହି ତାଳଗଛଗୁଡ଼ିକୁ ନ କାଟି ପୂର୍ବପରି ବଢ଼ିବା ପାଇଁ ଛାଡ଼ି ଦେଇ ବାକି ବୁଦା ସଫା କରିଦେଇଛୁ । ସମଗ୍ର ପରିସରର ୪୦ ଭାଗ ଅଞ୍ଚଳରେ ନିର୍ମାଣ କରାଯାଇଛି ଓ ୬୦ ଭାଗ ଅଞ୍ଚଳକୁ ଖୋଲା ଅଞ୍ଚଳ ଭାବେ ରଖାଯାଇଛି । ତେଣୁ ପ୍ରକୃତି ଏଠି ଏତେ ସୁନ୍ଦର ଓ ଉପଭୋଗ୍ୟ ହୋଇପାରିଛି । ସୂର୍ଯ୍ୟାଲୋକ ଓ ପବନ ସବୁଠି ପହଞ୍ଚିବାର ବ୍ୟବସ୍ଥା କରାଯାଇଛି ।

ୱାନ୍ ଗୁଡ୍ ଡିଡ୍

ରାଜଧାନୀର ଶିକ୍ଷା ଓ ଉଦ୍ୟୋଗର ପ୍ରାଣ କେନ୍ଦ୍ର କୁହାଯାଉଥିବା ଇନ୍‌ଫୋସିଟି ଓ ଚନ୍ଦକା ସ୍ୱତନ୍ତ୍ର ଅର୍ଥନୈତିକ ଅଞ୍ଚଳ ଭିତରେ ମାଇଣ୍ଡ ଟ୍ରି ପରିସରରେ ଜଳ ସଂରକ୍ଷଣ ଓ ପରିଚାଳନା ବିଷୟରେ ଅନେକ ପ୍ରେରଣାଦାୟୀ ପ୍ରସଙ୍ଗ ସହିତ ଯୋଡ଼ି ହୋଇରହିଛି ଆଉ ଗୋଟିଏ ଅଭିନବ ପରିକଳ୍ପନା । ଅନ୍ତେବାସୀମାନଙ୍କୁ ଗୋଟିଏ ଗୁଡ୍ ଡିଡ୍ କରିବା ପାଇଁ ସକାଳୁ ସଂକଳ୍ପ କରିବାକୁ ପଡ଼େ । ସେହି ଅନୁସାରେ ଅନ୍ତେବାସୀମାନେ ସେ ଦିନ ଭିତରେ ଡିଡ୍‌କୁ ବାସ୍ତବ ରୂପାୟନ କରନ୍ତି । ସାମୁହିକ ଶ୍ରମଦାନ ଦ୍ୱାରା ସଫେଇ, ବୃକ୍ଷ ରୋପଣ, ସ୍ୱଚ୍ଛତା ପାଇଁ ପ୍ରବର୍ତ୍ତନା ଉଦ୍ୟାନର ଯତ୍ନ, କ୍ୟାମ୍ପସ ପାଇଁ କୌଣସି ଏକ ନୂତନ ଉପକରଣ ସୃଷ୍ଟି ବା ପରିକଳ୍ପନା ଆଦି ସ୍ୱଇଚ୍ଛାରେ ଏକ ଭଲ କାର୍ଯ୍ୟ କରିବାରେ ଲାଗିଥାନ୍ତି । ନବୀନ ଓ ପ୍ରବୀଣଙ୍କ ଭିତରେ କିଛି ବାଛବିଚାର ନଥାଏ । ପଦବୀ ଓ ପାରିଶ୍ରମିକର ଭାବନାକୁ ପଛରେ ରଖି ପରସ୍ପରର ସହାୟକ ଭାବେ ନିଜକୁ ଏଠି ପରିଚାଳନା ନିଜ ଦ୍ୱାରା କରାଯିବାର କଳା ଶିଖାଇ ଦିଆଯାଏ । ଆମ ଫେରନ୍ତା ରାସ୍ତାରେ ଆମେ ସେଦିନ ଦେଖିବାକୁ ପାଇଥିଲୁ ମାଇଣ୍ଡ ଟ୍ରିର ଅଧକ୍ଷ ଉଦ୍ୟାନରେ ଘାସ ବାଛୁଛନ୍ତି ଅନ୍ୟ ସହଯୋଗୀମାନଙ୍କ ସହ । ପଲିଥିନ୍ ମୁକ୍ତ ଏହି କାମ୍ପସ୍‌କୁ ଏବେ ଆଉ ବାହାର ପାଣି ବୋତଲ ଆସୁନି । ବିଶୋଧିତ ପାଣିର ଆବଶ୍ୟକତା ମେଣ୍ଟାଉଛି ପରିସରରେ ଥିବା ଜଳାଶୟ । ଛାତ ଉପରେ ଖଞ୍ଜାଯାଇଛି ଆର୍‌ଓ ୟୁନିଟ୍ ।

ଉତ୍କଳୀୟ ମନ୍ଦିରର ଭାସ୍କର୍ଯ୍ୟକୁ ଅନୁସରଣ କରିଛି ମାଇଣ୍ଡ ଟ୍ରି । ତାର ଏହି ଗ୍ଲୋବାଲ୍ ଲର୍ଣ୍ଣିଙ୍ଗ ସେଣ୍ଟରର ଭାସ୍କର୍ଯ୍ୟ ମନ୍ଦିର ଶୈଳୀ ପରି । ମନ୍ଦିରରେ ଯେଭଳି ବାହାର ବେଢ଼ା ଓ ଗର୍ଭଗୃହ ଆଦି ଥାଏ ସେପରି ଅଭ୍ୟର୍ଥନା ଓ ହଷ୍ଟେଲ ଠାରୁ ସମ୍ମେଳନ ଓ ଶ୍ରେଣୀ ପ୍ରକୋଷ୍ଠକୁ ପୃଥକ୍ କରି ତିଆରି ହୋଇଛି । ପ୍ରକୃତି ଓ ପରମ୍ପରା ସହିତ ବିଜ୍ଞାନ ଓ ପ୍ରଯୁକ୍ତିକୁ ବ୍ୟବହାର କରି ଏହି କେନ୍ଦ୍ର ନୂଆ କରି ଭୁବନେଶ୍ୱରରେ ପାଦ ଥାପିଥିଲେ ସୁଦ୍ଧା ତାର ବଳିଷ୍ଠ ମୂଲ୍ୟବୋଧ ଓ ଲକ୍ଷ୍ୟ ସହିତ ଗୁଡ୍ ଡିଡ୍ ଭଳି ସଂକଳ୍ପ ବଦ୍ଧତା ତାକୁ ପ୍ରସିଦ୍ଧି ଆଣିଦେଇଛି ।

✧

ଆଦର୍ଶ ସହର ଭୁବନେଶ୍ୱରରେ ଭୂତଳ ଜଳ ପାଲଟୁଛି ଜହର

ଜମା ହେଉଛି ବର୍ଜ୍ୟବସ୍ତୁ, ହ୍ରାସ ପାଉଛି ପିଇବା ପାଣିର ମାନ

ଭୁବନେଶ୍ୱର ସହରରେ ଲୋକସଂଖ୍ୟା ବଢ଼ିବାରେ ଲାଗିଛି । ତାଳ ଦେଇ ବଢୁଛି ଯାନବାହନ, ହୋଟେଲ ବ୍ୟବସାୟ ପ୍ରତିଷ୍ଠାନ । ବିଛା ଚାଲିଛି ସଡ଼କ, ସଂପ୍ରସାରିତ ହେଉଛି ବିମାନ ବନ୍ଦର, ରେଳପଥ । ସବୁରି ବିକାଶ ପାଇଁ ଯାହା ମୂଳ ଯାହା ନିହାତି ଅପିରହାର୍ଯ୍ୟ ତାହା ହେଉଛି ଜଳ । ଜଳ ସମ୍ବଳ ଏବେ ଭୟଙ୍କର ଭାବେ ପ୍ରଦୂଷଣର ଶିକାର । ଭୂପୃଷ୍ଠ ଜଳାଶୟଗୁଡ଼ିକୁ ପୋତି କୋଠା ନିର୍ମାଣ କରାଯାଉଥିବା ବେଳେ ଭୂତଳ ଜଳର ମାତ୍ରାଧିକ ଆହରଣ ଚାଲିଛି । ବାଦ୍ ପଡ଼ିନାହିଁ ନଦୀ ଓ ନାଳ । ସହରର ଜୀବନ ରେଖା କୁହାଯାଉଥିବା ଦୟା, କୁଆଖାଇ ଓ ମହାନଦୀର ଜଳ ପ୍ରଦୂଷଣ ଓ ତାହାକୁ ପାନୀୟ ଜଳ ଭାବେ ଯୋଗାଣ ବଢ଼ାଇଦେଇଛି ଚିନ୍ତା ।

ଜଳ ନୁହଁ ଜହର ପିଉଛନ୍ତି ସହରବାସୀ

ଭୁବନେଶ୍ୱର ସହର ଦୈନିକ ୨୫କୋଟି ଲିଟର ଜଳ ଆବଶ୍ୟକ କରିଥାଏ । ଏଥିରୁ ୫କୋଟି ଲିଟର ଭୂତଳ ଜଳ ହୋଇଥିବା ବେଳେ ବଳକା ପ୍ରାୟ ୨୦କୋଟି ଲିଟର ବିଭିନ୍ନ ନଦୀ ଉତ୍ସରୁ ସଂଗୃହୀତ ହୋଇ ଯୋଗାଣ ହୋଇଥାଏ । କେବଳ କୁଆଖାଇ ଯୋଗାଏ ୧୨କୋଟି ଲିଟର, ଦୟା ନଦୀରୁ ୧.୮କୋଟି ଲିଟର ଏବଂ ମହାନଦୀରୁ ୬ କୋଟି ଲିଟର ରାଜଧାନୀବାସୀଙ୍କୁ ଯୋଗାଇ ଦିଆଯାଇଥାଏ । ସହରର ଦେଢ଼ଲକ୍ଷ ଘର ମଧ୍ୟରୁ ମାତ୍ର ୬୪ ହଜାର ଘରକୁ ପାଇପ୍ ଜଳ ଯୋଗାଣ ବ୍ୟବସ୍ଥା ରହିଛି । ଅନ୍ୟମାନେ ଭୂତଳ ଜଳ ଏବଂ ଅନ୍ୟାନ୍ୟ ଜଳ ଉତ୍ସ ବ୍ୟବହାର କରୁଛନ୍ତି ।

ଗତ ବର୍ଷ ମାର୍ଚ୍ଚ ମାସରେ ରାଜ୍ୟ ପ୍ରଦୂଷଣ ନିୟନ୍ତ୍ରଣ ପରିଷଦ ପକ୍ଷରୁ ଜାରୀ ଏକ ରିପୋର୍ଟ ଅନୁସାରେ ରାଜ୍ୟରେ ସର୍ବାଧିକ ପ୍ରଦୂଷିତ ୪ଟି ନଦୀ ମଧ୍ୟରେ ରହିଛି ମହାନଦୀ ଏବଂ କୁଆଖାଇ । ଶିଳ୍ପ ଏନଂ ନଗର ନିଗମ ଆବର୍ଜନା ସିଧାସଳଖ ନଦୀରେ ମିଶୁଥିବାରୁ ନଦୀ ଜଳ ଭୟଙ୍କର ଭାବେ ପ୍ରଦୂଷିତ ହେଉଛି । ସିଏସ୍‌ଇ ନୂଆଦିଲ୍ଲୀ ପକ୍ଷରୁ ଏକ ନିବନ୍ଧରେ ଏଥିପାଇଁ ସହରର ୮୮ଟି ଶିଳ୍ପ ସଂସ୍ଥା ମଧ୍ୟରୁ ୩୪ଟି ଶିଳ୍ପ ସଂସ୍ଥାକୁ ପ୍ରଦୂଷିତ କରୁଥିବା ଦର୍ଶାଯାଇଛି ।

ସହରରେ ପ୍ରତିଦିନ ୮.୨ କୋଟି ଲିଟର ମଇଳା ବାହାରୁଥିବା ବେଳେ ସହରର ବିଶୋଧନ ବ୍ୟବସ୍ଥା ପ୍ରାୟତଃ ଅକାମୀ ହୋଇପଡ଼ିଥିବା ଜଣାପଡ଼ିଛି । ସହରରେ ୬ଟି ସ୍ୱିୱେଜ୍ ଟ୍ରିଟ୍‌ମେଣ୍ଟ ବ୍ୟବସ୍ଥା ଥିଲେ ବି ଏହା କାର୍ଯ୍ୟକ୍ଷମ ନୁହଁ, ସହରର ମଇଳା ଗଙ୍ଘୁଆ ନାଳ ଦେଇ ନଦୀରେ ମିଶୁଛି । ୩୫ପ୍ରତିଶତ ଗୃହ

ସ୍ୱେରେଜ୍ ନେଟ୍‌ୱାର୍କ ସହ ସଂଯୋଜିତ । ଅନ୍ୟ ଗୃହଗୁଡ଼ିକର ସେପ୍ଟିକ୍ ଟ୍ୟାଙ୍କ ଅଚଳ ଅଥବା ରୋକ୍ ପିଟ୍ ରହିଛି । ସହରର ବର୍ଜ୍ୟ ପରିଚାଳନା ନେଇ କୌଣସି ମାଷ୍ଟର ପ୍ଲାନ୍ ନଥିବାରୁ ଉଭୟ ଭୂତଳ ଓ ଭୂପୃଷ୍ଠ ଜଳ ଉତ୍ସର ବ୍ୟବହାର ଅନୁପଯୋଗୀ ହୋଇ ପଡ଼ିବାର ଆଶଙ୍କା ଦେଖା ଦେଇଛି ।

ଇଣ୍ଟରନ୍ୟାସନାଲ ଜର୍ଣ୍ଣାଲ୍ ଅଫ୍ ଇଂଜିନିୟରିଂ ରିସର୍ଚ୍ଚ ଆଣ୍ଡ ଆପ୍ଲିକେଶନ ପ୍ରକାଶିତ ଏକ ଆଲେଖ୍ୟ ଅନୁସାରେ ରାଜଧାନୀର ଡମ୍ପିୟାର୍ଡ଼ରେ ଜମା ହୋଇଥିବା ବର୍ଜ୍ୟବସ୍ତୁ ମଧ୍ୟ ଉଭୟ ଭୂତଳ ଏବଂ ମୁକ୍ତ ଜଳ ଉତ୍ସ ପ୍ରଦୂଷଣ ପାଇଁ ଦାୟୀ । ବର୍ତ୍ତମାନ ସହରରୁ ୪୮୦ ମେଟ୍ରିକ୍ ଟନ୍ ବର୍ଜ୍ୟବସ୍ତୁ ବାହାରୁଛି ଏବଂ ଏହାକୁ ପ୍ରକ୍ରିୟାକୃତ କରାଯାଉନଥିବାରୁ ଏହା ସିଧାସଳଖ ଜଳଉତ୍ସରେ ମିଳୁଛି । ସେହି ପ୍ରଦୂଷିତ ଜଳ ଗୁଡ଼ିକୁ ପାନୀୟ ଜଳ ଭାବେ ଯୋଗାଇ ଦିଆଯାଉଥିବାରୁ ସହରବାସୀଙ୍କ ସ୍ୱାସ୍ଥ୍ୟ ସମସ୍ୟା ସୃଷ୍ଟି ହେଉଥିବା ବିଶେଷଜ୍ଞମାନେ ଦର୍ଶାଇଛନ୍ତି ।

ସହରବାସୀଙ୍କ ମଧ୍ୟରୁ ଯେଉଁ ୮୫ହଜାର ପରିବାର ପାଇପ୍ ଜଳ ସଂଯୋଗ ପାଇବାରୁ ବଞ୍ଚିତ ହୋଇଛନ୍ତି ସେହିସବୁ ପରିବାରଗୁଡ଼ିକ ମଧ୍ୟରୁ କେତେକ ନିଜସ୍ୱ ଉଦ୍ୟମରେ ଭୂତଳ ଜଳ ଆହରଣ ପାଇଁ ବ୍ୟବସ୍ଥା କରିଛନ୍ତି । ଘର ପାଖରେ ଖୋଲା କୂପ ଖନନ, ନଳକୂପ ଖନନ ଜରିଆରେ ଜଳ ସଂଗ୍ରହ କରି ବ୍ୟବହାର କରୁଥିବା ବେଳେ କେତେକ ଯାଗାରେ ଜଳଯୋଗାଣ ପାଇପ୍‌କୁ ଫୁଟାଇ ଅସାଧୁ ଉପାୟରେ ସଂଗ୍ରହ କରାଯାଉଛି । ଖୋଲାକୂପ ଜରିଆରେ ପାନୀୟ ଜଳର ଆବଶ୍ୟକତା ମେଣ୍ଟାଉଥିବା ଅନେକ ପରିବାର ଏବେ ନିଜର କୂପ ଶୁଖି ଯାଉଥିବାର ଅଭିଯୋଗ କରିଛନ୍ତି । ଖରାଦିନ ଆସିବା ମାତ୍ରେ ରାଜଧାନୀର ଜଳକଷ୍ଟ ସଂପର୍କିତ ଖବର ଗଣମାଧ୍ୟମରେ ଛାଇଯାଉଛି ।

ଅପଚୟ ହିଁ କଷ୍ଟର କାରଣ

ଭୁବନେଶ୍ୱରରେ ୮.୩୭ ଲକ୍ଷ ଜନଗଣଙ୍କ ପାଇଁ ଦୈନିକ ୨୫୦ ଲିଟର ହିସାବରେ ପାଣି ଯୋଗାଇ ଦିଆଯାଏ । ଏହି ପରିମାଣ ଅନ୍ୟାନ୍ୟ ଭାରତୀୟ ସହରମାନଙ୍କ ଠାରୁ ଅଧିକ । ଅନ୍ୟାନ୍ୟ ସହର ଗୁଡ଼ିକରେ ମୁଣ୍ଡପିଛା ୧୩୫ ଲିଟର ପାଣି ଯୋଗାଇ ଦିଆଯାଉଥିବା ବେଳେ ଭୁବନେଶ୍ୱରରେ ୨୫୦ ଲିଟର ପାଣି ଯୋଗାଇ ଦିଆଯାଉଛି । ଏସବୁ ସତ୍ତ୍ୱେ ଅନେକ ପରିବାର ପାଣି ନପାଇବା କାରଣ ହେଉଛି ଜଳର ଅପଚୟ ବୋଲି ଅନେକେ କହିଛନ୍ତି । ରାଜଧାନୀର ୪୭ଟି ୱାର୍ଡ଼ ମଧ୍ୟରୁ ୧୭ଟି ୱାର୍ଡ଼ରେ ପାଇପ୍ ଜଳ ଯୋଗାଣ ସଂପୂର୍ଣ୍ଣ ଭାବେ କରାଯାଇପାରିଛି ଅବଶିଷ୍ଟ ୨୬ଟି ୱାର୍ଡ଼ରେ ଆଂଶିକ ସଂଯୋଗ ହେଇଛି । କୁଆଖାଇରେ ୪ଟି, ଦୟାନଦୀରେ ୨ଟି, ମୁଣ୍ଡୁଳିରେ ୩ଟି ଏପରି ସର୍ବମୋଟ ୯ଟି ପମ୍ପ ଓ ଟ୍ରିଟ୍‌ମେଣ୍ଟ କେନ୍ଦ୍ର ରହିଛି । କିନ୍ତୁ ଏସବୁ ଟ୍ରିଟ୍‌ମେଣ୍ଟ ପ୍ଲାଣ୍ଟ ୪ ଦଶକ ତଳର । ୧୯୫୪, ୧୯୬୦, ୧୯୬୮, ୧୯୭୪, ୧୯୭୫, ୧୯୮୭ ଓ ୧୯୯୬ ମସିହାରେ ଏଗୁଡ଼ିକ ନିର୍ମିତ ହୋଇଥିଲା । ସଂପ୍ରତି ସେଗୁଡ଼ିକର ସ୍ଥିତାବସ୍ଥା ଓ ପାଇପ୍‌ଗୁଡ଼ିକର କାର୍ଯ୍ୟ ଦକ୍ଷତା ଉପରେ ସବିଶେଷ ଆକଳନ କରାଯାଇନାହିଁ । ବାଣୀବିହାର ପାଖ ପଥରବନ୍ଧ ବସ୍ତି ନିକଟରେ ଜଳ ଯୋଗାଣ ପାଇପ୍ ଫାଟି ନିର୍ଗତ ଜଳରେ ଏକ କୃତ୍ରିମ ଜଳାଶୟ ସୃଷ୍ଟି ହୋଇଛି । ସରହର ଅନ୍ୟାନ୍ୟ ୧୦-୧୨ଟି ସ୍ଥାନ ଯଥା ପଳାଶପଲ୍ଲୀ, ଏୟାରପୋର୍ଟ ଛକ, ଶିଶୁଭବନ ଛକ, ଇନ୍ଦ୍ରଧନୁ ବସ୍ତି, ଚିନ୍ତାମଣୀଶ୍ୱର, ରସୁଲଗଡ଼ ନିକଟରେ ଜଳ ଯୋଗାଣ ପାଇପ୍‌ଗୁଡ଼ିକର ଅବସ୍ଥା ଭଲ ନାହିଁ ।

ରାଜଧାନୀରେ ଅଦ୍ୟାବଧି ୫୭ ପ୍ରତିଶତ ଲୋକ ପାଇପ୍ ଜଳ ଯୋଗାଣର ସୁବିଧା ପାଇଛନ୍ତି । ଦୈନିକ ୨୬୦ ମିଲିୟନ ଲିଟର ପାଣି ଯୋଗାଣ ହେଉଥିବା ବେଳେ ୪୦ ପ୍ରତିଶତ ପାଣି ଅର୍ଥାତ୍ ୧୦୪.୩୧ ମିଲିୟନ ଲିଟର ଅକାରଣରେ ନଷ୍ଟ ହେଉଛି । ସଂଯୋଗ ନେଇ ନଥିବା ଲୋକେ ପାଣି ମୁନ୍ଦାଏ ପାଇଁ ଘଣ୍ଟା ଘଣ୍ଟା ଧରି ଅପେକ୍ଷା କରୁଛନ୍ତି । ଡ଼ଗୱେଲ ଓ ବୋରୱେଲ ସଂଖ୍ୟା ବଢ଼ିଲେ ପାଣିର ଉପଲବ୍ଧତା ହୋଇପାରିବ ବୋଲି ଯାହା କୁହାଯାଉଛି ତାହା ସଂପୂର୍ଣ୍ଣ ସତ୍ୟ ନୁହେଁ । ଯଦି ଏହା ସତ୍ୟ ହୋଇଥାଆନ୍ତା ତେବେ ରାଜ୍ୟରେ ୨,୭୦,୪୧୮ଟି ନଳକୂପ, ୯୨୮୭ ବୋରୱେଲ ଓ ୨୫୯ ଝରଣା ଜଳ ଯୋଗାଣ ପ୍ରକଳ୍ପ ୫୧୫୮ଟି ଗ୍ରାମ୍ୟ ପାଇପ୍ ଜଳ ଯୋଗାଣ ପ୍ରକଳ୍ପ ଥିବା ସତ୍ତ୍ୱେ ଲୋକଙ୍କୁ କାହିଁକି ପାଣି ମିଳୁନି ବୋଲି ପ୍ରଶ୍ନବାଚୀ ସୃଷ୍ଟି ହୋଇଛି । ଖନନ କରାଯାଇଥିବା ନଳକୂପ ମଧ୍ୟରୁ ଅଚଳ ନଳକୂପକୁ ସଚଳ ତାଲିକାରେ ରଖାଯାଇଛି । ଫ୍ଲୋରାଇଡ୍, ଆଇରନ୍, ଗ୍ରାଫାଇଟ୍ ମିଶ୍ରିତ ଜଳ ବାହାରୁଥିବା ନଳକୂପ ଗୁଡ଼ିକ ଲୋକଙ୍କ ଦ୍ୱାରା ଅଗ୍ରାହ୍ୟ ଓ ଅବ୍ୟବହୃତ ହୋଇ ରହିଛି । ନଦୀ ଶଯ୍ୟାରେ ଛୋଟ ଏକ ଚୁଆ ଖୋଳି ପାଣି ସଂଗ୍ରହ କରୁଥିବାର ଦୃଶ୍ୟ ଖରାଦିନ ଆରମ୍ଭରୁ ହିଁ ଦେଖାଯାଉଛି । ରାଜ୍ୟରେ ଭୂତଳ ଜଳ ଗଚ୍ଛିତ ପରିମାଣ ଯଥେଷ୍ଟ ଅଧିକ ଥିବା କଥା ବାରମ୍ବାର କୁହାଯାଉଥିଲେ ସୁଦ୍ଧା ଯେହେତୁ ଆମକୁ ମିଳୁନି ତେଣୁ ଆମେ ପାଣିକୁ ନେଇ ପ୍ରତିବର୍ଷ ଦହଗଞ୍ଜ ହେଉଛୁ ବୋଲି କହନ୍ତି ସାଲିଆ ସାହି ବସ୍ତିର ଜଣେ ବାସିନ୍ଦା ଅନଙ୍ଗ ସିଂ ଦେବ ।

ରାଜଧାନୀରେ ଘର ସଂଖ୍ୟା ବଢ଼ୁଛି । ଶିଳ୍ପାୟନ, ଜୀବନ ଚର୍ଯ୍ୟା, ଖାଦ୍ୟାଭାସ ବଦଳୁଛି । ଏଥିପାଇଁ ପାଣିର ଚାହିଦା ଗୁଣିତକ ଭାବେ ଲୋଡ଼ା ପଡୁଛି । ସଂଯୋଗ ପାଇଁ ପାଣିକୁ କର୍ତ୍ତୃପକ୍ଷ ନା କହୁଥିବା ବେଳେ ସ୍ୱାସ୍ଥ୍ୟ ଦୃଷ୍ଟିରୁ ପ୍ରଦୂଷିତ ଜଳକୁ ଡ଼ାକ୍ତର ନା କହୁଛନ୍ତି ।

ପ୍ରତିବର୍ଷ ଖରାଦିନ ଆସିଲେ ଯୋର ଧରୁଥିବା ପାଣିର ଚର୍ଚ୍ଚା ପୁଣି ଖରାଦିନ ପରେ ଶିଥିଳ ହୋଇଯାଉଛି । ଏକଦା ରାଜଧାନୀ ଅସଂଖ୍ୟ ଜଳାଶୟରେ ପରିପୂର୍ଣ୍ଣ ଥିଲା । ୧୦ଟି ଐତିହ୍ୟ ସଂପନ୍ନ ପୋଖରୀ ଥିଲା । ବିନ୍ଦୁସାଗର, କେଦାରଗୌରୀ, ଯମେଶ୍ୱର, ବ୍ରହ୍ମେଶ୍ୱର, କୋଟିତୀର୍ଥ, କପିଳେଶ୍ୱର ପୁଷ୍କରିଣୀ ଭୂତଳଜଳକୁ ସଂଚାରିତ କରାଇବା ସହ ଅନେକ ଆବଶ୍ୟକତାକୁ ତୁଲାଇ ପାରୁଥିଲା । ଯମେଶ୍ୱର ପୁଷ୍କରିଣୀ ଏବେ ହଜିଯାଇଛି । ପ୍ରଦୂଷିତ ହୋଇଛି କପିଳେଶ୍ୱର ଓ ପାପନାମିକୀ ପୁଷ୍କରିଣୀ ଜବରଦଖଲକାରୀ ମାନେ ଦଖଲ କରି ନେଇଛନ୍ତି । କୋଟି ତୀର୍ଥର ଜଳାଶୟ ଓ ପରିସର ସୀମା ସଙ୍କୁଚିତ ହେଇ ପାଖାପାଖି ୪ଏକର ଜମି ହରାଇଛି । ପବିତ୍ର ବିନ୍ଦୁସାଗର ପବିତ୍ର ସରୋବର ଗୁଡ଼ିକରେ ପୂର୍ବରୁ ଥିବା ଇନ୍‌ଲେଟ୍ ଆଉଟ୍‌ଲେଟ୍ ବ୍ୟବସ୍ଥା ଏବେ ନାହିଁ । ଅନେକ ପୋଖରୀକୁ ପୋତି ଦିଆଯାଇଛି । ନାଳଗୁଡ଼ିକ ନିଶ୍ଚିହ୍ନ । ଝରଣା ହୋଇଛି କାହାଣୀ । ଜଳ ଓ ଜଙ୍ଗଲ ଘେରା ଅତୀତର ଏକାମ୍ର କ୍ଷେତ୍ର ଏବେ ଜଳ ସଙ୍କଟର ଦ୍ୱାର ଦେଶରେ । ସ୍ୱଚ୍ଛ ପାନୀୟ ଜଳ ମିଳୁନଥିବା ବେଳେ ଜହର ଜଳ ପିଇବାକୁ ଲୋକେ ବାଧ ହେଉଛନ୍ତି ।

ପ୍ରକଳ୍ପ ହେଲା ହେଲେ ପାଣି କାହିଁ ?

ବିଏମ୍‌ସିର ୩୦ ନମ୍ବର ୱାର୍ଡ଼ରେ ରହିଛି ଲିଙ୍ଗରାଜ ବିହାର । ଏଠାରେ ଶହ ଶହ ଲୋକ ଖରାଦିନ ଆସିବା ମାତ୍ରେ ପାନୀୟ ଜଳ ପାଇଁ ନାହିଁ ନଥିବା ଦୁର୍ଦ୍ଦଶାର ସମ୍ମୁଖୀନ ହୋଇଥାନ୍ତି । ଲିଙ୍ଗରାଜ ବିହାରକୁ ଜନସ୍ୱାସ୍ଥ୍ୟ ବିଭାଗ ପକ୍ଷରୁ ପାଇପ୍ ଯୋଗେ ଜଳ ଯୋଗାଣ ବ୍ୟବସ୍ଥା ହୋଇନାହିଁ । ଏଠାକୁ ଜଳ ଯୋଗାଣ ଦାୟିତ୍ୱ ରହିଛି ବିଡ଼ିଏ ହାତରେ । ମାତ୍ର ବିଡ଼ିଏ ନିଜ ଦାୟିତ୍ୱ ଠିକ୍ ଭାବେ ନକରି ଆଉଟସୋର୍ସିଂ ମାଧ୍ୟମରେ ଲିଙ୍ଗରାଜ ବିହାରକୁ ଜଳ ଯୋଗାଣ କରୁଛି । ତାହା ପୁଣି ଯଥେଷ୍ଟ ନୁହେଁ । ଲିଙ୍ଗରାଜ ବିହାରବାସୀ ମାସକୁ ଜଳ ଯୋଗାଣ ପାଇଁ ଦେଇଥାନ୍ତ ୨୨୫ଟଙ୍କା । ମାତ୍ର ଏହା ବିନିମୟରେ ସେମାନେ ଆବଶ୍ୟକ କରୁଥିବା ଜଳ ପାଇନଥାନ୍ତି । ବିଡ଼ିଏ ଠାରୁ ଆଉଟସୋର୍ସିଂ ଜରିଆରେ ପାଣି ଦେବା ପାଇଁ ଦାୟିତ୍ୱ ନେଇଥିବା ଠିକାଦାର କୌଣସି ମତେ ପାଣି ମୁନ୍ଦେ ଦେଇ କାମ ଚଳାଇବାକୁ ଚେଷ୍ଟା କରୁଛନ୍ତି । ତେଣୁ ଏହି ସମସ୍ୟାର ସମାଧାନ ନରାଜରୁ ପାଣି ଆସିଲେ ହୋଇଯିବ ବୋଲି ଲିଙ୍ଗରାଜ ବିହାରବାସୀଙ୍କୁ ବାରମ୍ବାର କୁହାଯାଇଥିଲା । ଲୋକେ ବି ବହୁ ଆଗ୍ରହର ସହ ଅପେକ୍ଷା କରିଥିଲେ ନରାଜ ପାଣିକୁ । ଶେଷରେ ଗତ ୨୦୧୫ ମସିହା ମାର୍ଚ୍ଚ ମାସ ୨୭ ତାରିଖ ଦିନ ଅତି ତରବରିଆ ଭାବେ ଏହି ନରାଜ ପାଣି ପ୍ରକଳ୍ପକୁ ଉଦ୍‌ଘାଟନ କରାଗଲା । କିନ୍ତୁ ଉଦ୍‌ଘାଟନ ପୂର୍ବରୁ ଭିତ୍ତିଭୂମି ସଂପର୍କିତ ସମସ୍ୟା ସମାଧାନ ପାଇଁ କୌଣସି ଉଦ୍ୟମ କରାଗଲା ନାହିଁ । ପ୍ରକଳ୍ପ ଉଦ୍‌ଘାଟନ ପରେ ବି ଲିଙ୍ଗରାଜ ବିହାର ବାସିନ୍ଦାଙ୍କୁ ପାଣି ମିଳିବା ସହଜ ହୋଇପାରିବନାହିଁ । କମ୍ୟୁନିଟି ୱେଲଫେୟାର ଆସୋସିଏସନର ସଭାପତି ପିପି ସାହୁ କହନ୍ତି ଯଦି ଏହି ପ୍ରକଳ୍ପର ସମସ୍ତ ଭିତ୍ତିଭୂମି ଠିକ୍ ହୋଇନଥିଲା ତେବେ ତରବରିଆ ଭାବେ ଉଦ୍‌ଘାଟନ କରାଯାଉଥିଲା କାହିଁକି ? ପ୍ରକଳ୍ପ ଉଦ୍‌ଘାଟନ ପୂର୍ବରୁ ଜଳ ଯୋଗାଣ ବ୍ୟବସ୍ଥାକୁ ଜନସ୍ୱାସ୍ଥ୍ୟ ବିଭାଗକୁ ହସ୍ତାନ୍ତର ହେବା କଥା । ମାତ୍ର ବିଡିଏ ତାହା କଲା ନାହିଁ କିମ୍ବା ଜନସ୍ୱାସ୍ଥ୍ୟ ବିଭାଗ ସେଥିପାଇଁ ଆଗ୍ରହ ମଧ୍ୟ ଦେଖାଇଲା ନାହିଁ । ଲିଙ୍ଗରାଜ ବିହାର ବିଡିଏ କଲୋନୀ ବାସିନ୍ଦା ଲଲାଟେନ୍ଦୁ ପରିଡ଼ା କହନ୍ତି ଦିନେ ଦିନେ ତ ବିଲ୍‌କୁଲ୍ ପାଣି ଆସୁନାହିଁ । କେଉଁଦିନ ୫ ମିନିଟ୍ ତ କେଉଁଦିନ ୧୦ ମିନିଟ୍ ପାଣି ଯୋଗାଣ ଏବେ ଗମ୍ଭୀର ଚିନ୍ତାର କାରଣ ହୋଇଛି ।

ତମାଣ୍ଡୋ, ଭିଏସ୍‌ଏସ୍ ନଗର, ଡୁମୁଡୁମା, ପୋଖରୀପୁଟ, ସୁନ୍ଦରପଦା, କପିଳପ୍ରସାଦ, କପିଳେଶ୍ୱର, ଶ୍ରୀରାମ ନଗର, ଭୀମଟାଙ୍ଗି, ଜାଗମରା, ଯଦୁପୁରରେ ପାଣି କଷ୍ଟ ଲାଗି ରହିଛି । ଆମେ ଟ୍ୟାଙ୍କରକୁ ଅପେକ୍ଷା କରୁ, ପ୍ରତି ଦିନେ ଛଡ଼ା ଦିନେ ଆମକୁ ୧୫ ମିନିଟ୍ ପାଇଁ ଜଳଯୋଗାଣ ହୋଇଥାଏ ବୋଲି କହନ୍ତି ଭୀମଟାଙ୍ଗି ହାଉସିଂ ବୋର୍ଡ଼ର ବାସିନ୍ଦା ରସାୟନ ବିଜ୍ଞାନର ଅଧ୍ୟାପକ ଜୟନ୍ତ ବିଶ୍ୱାଳ । ଜାଗମରା, ଭୀମଟାଙ୍ଗି ଓ ଡୁମୁଡୁମାର ଯଦୁପୁର ଅଞ୍ଚଳରେ ବର୍ଷସାରା ଜଳକଷ୍ଟ ଲାଗି ରହିଛି । ଲୋକେ ଖୋଳିଥିବା କୂପ ଗୁଡ଼ିକରେ ପୁରାବର୍ଷର ଆବଶ୍ୟକୀୟ ଜଳ ରହୁନାହିଁ । ବୋରିଂ ପଏଣ୍ଟଗୁଡ଼ିକ ବି ଶୁଖିଯାଉଛି । ସେ ସମୟରେ ପାଇପ୍ ଜଳ ଯୋଗାଣ ବ୍ୟାହତ ହେଲେ ଲୋକଙ୍କୁ ପାଣି ବୋତଲ କିଣି ଶୋଷ ମେଣ୍ଟାଇବାକୁ ପଡୁଛି ।

ଛାତ ଉପରେ ବର୍ଷାଜଳ ଅମଳ : ସମ୍ଭାବନା ଅଧିକ-ଧ୍ୟାନ କମ୍

ରାଜଧାନୀର ୬୦ପ୍ରତିଶତ ଛାତ ଘର ବର୍ଷାଜଳ ଅମଳର ଯୋଗ୍ୟତା ରଖିଥିବା ସତ୍ତ୍ୱେ ବାଧବାଧକତା ନଥିବାରୁ ଏ ଦିଗରେ ଅଧିକାଂଶ ଘର ମାଲିକ ଉତ୍ସାହ ପ୍ରକାଶ କରିନାହାନ୍ତି । ଯଦି ସମସ୍ତ କୋଠାରେ ବର୍ଷାଜଳ ଅମଳ କାର୍ଯ୍ୟକାରୀ ହୁଅନ୍ତା ତେବେ ପାନୀୟଜଳର ସଙ୍କଟ ଏତେ ବେଶୀ ଦେଖିବାକୁ ମିଳନ୍ତା ନାହିଁ । ଛାତ ଉପରେ ବର୍ଷାଜଳ ପ୍ରକଳ୍ପ ପାଇଁ ଘର ମାଲିକମାନଙ୍କ ୫୦ ପ୍ରତିଶତ ଖର୍ଚ୍ଚ ଭାର ସରକାର ବହନ କରିବେ ବୋଲି ଘୋଷଣା ହୋଇଛି । ଏହା ଅନେକ ସମ୍ଭାବନା ଆଣିଛି । କିନ୍ତୁ ଏହାକୁ ନେଇ ସାଧାରଣରେ ଅଧିକ ଉତ୍ସାହ ଦେଖିବାକୁ ଏଯାଏ ମିଳିନାହିଁ ।

✧

ଝିଲାପଣକୁ ଢେଲା ମାଡ଼

ବର୍ଷାଜଳ ଅମଳ ଓ ସଂଚାରଣ ନୀତିନିୟମ ପାଳନରେ ହେଳା ବିପଦକୁ ଡାକୁଛି

ପାଣି ଆଉ ଚାଲୁନାହିଁ, ଦୌଡୁଛି । ଦୌଡୁଥିବା ପାଣିକୁ ଚଲା ନ ଶିଖାଇଲେ ଆମକୁ ଆଗାମୀ ଦିନରେ ଭୟଙ୍କର ଜଳକଷ୍ଟର ସାମନା କରିବାକୁ ପଡ଼ିପାରେ ।

ଦିନ ଥିଲା ଉପରମୁଣ୍ଡରେ ପ୍ରବଳ ବର୍ଷା ହେଲେ ତଳମୁଣ୍ଡକୁ ଆସିବା ପାଇଁ ଅନେକ ଦିନ ଲାଗୁଥିଲା । ବନ୍ୟା ପାଣି ତୁରନ୍ତ ପ୍ରବାହିତ ନହୋଇ ଧିରେ ଧିରେ ଗଡ଼ି ଆସିବା ବେଳକୁ ଲୋକେ ସଜାଗ ହୋଇପାରୁଥିଲେ । ଏବେ ସେ ସ୍ଥିତି ନାହିଁ । ବନ୍ୟା ଜଳର ପ୍ରବଳ ପ୍ରବାହକୁ ବାଧା ଦେବା ଭଳି ବୃକ୍ଷ ଓ ବନ୍ଧବାଡ଼ ଏବେ ଆଉ ପୂର୍ବ ସ୍ଥିତିରେ ନ ଥିବାରୁ ସାମାନ୍ୟ ବର୍ଷାରେ ବନ୍ୟାର ବିପ୍ରାତ ଦେଖାଯାଉଛି । ବିଶେଷଜ୍ଞମାନେ ଦୌଡୁଥିବା ପାଣିକୁ ଚାଲିବା ଶିଖାଇବା ଉଚିତ୍ ବୋଲି କହିଥାନ୍ତି । ସିଏ ଚାଲିଲେ ଭୂପୃଷ୍ଠରେ ଅଧିକ ପାଣି ଅଧିକ ସମୟ ରହିବା ସହିତ ଭୂତଳ ଜଳ ପରିପୁଷ୍ଟ ହୋଇଥାଏ ।

ଓଡିଶାରେ ଏବେ ବାର୍ଷିକ ୧୫୦୨ ମିମି ବର୍ଷା ହେଉଛି । ପରିମାଣ ଦୃଷ୍ଟିରୁ ଏହା ଊଣା ନୁହଁ । ବିଗତ ୧୦୦ ବର୍ଷ ଧରି ବାର୍ଷିକ ମୋଟ ବୃଷ୍ଟିପାତ ପରିମାଣରେ ସେମିତି କୌଣସି ବଡ଼ ଧରଣର ପରିବର୍ତ୍ତନ ନଥାଇ ସୁଦ୍ଧା ଏବେ ଅଧିକରୁ ଅଧିକ ଜଳକଷ୍ଟ ଦେଖାଦେଉଛି । ଏସବୁର କାରଣ କ'ଣ ହୋଇପାରେ ବୋଲି ପଚରାଯିବା ପରେ କଳାହାଣ୍ଡି ଜିଲ୍ଲାର ଜଣେ ଚାଷୀ କହିଲେ ୪୦-୫୦ ବର୍ଷ ପରେ କଳାହାଣ୍ଡିର ଆକାଶରେ କଳାହାଣ୍ଡିଆ ମେଘ ଓ ତାର ପ୍ରକୋପକୁ ଦେଖି ଚାଷୀ ତାର ବିଲରେ ବଡ଼ ହୁଡ଼ା ବାନ୍ଧୁଥିଲା । ଠାଏ ଠାଏ ବିଲ ଗହିରରେ ଛୋଟ ଛୋଟ ଜଳାଶୟ ହେଉଥିଲା । ବର୍ଷା ହୋଇ ଛାଡ଼ିଯିବା ପରେ ଅଟକି ଯାଇଥିବା ଜଳରେ କ୍ଷେତର ଫସଲ ପାଚୁଥିଲା । ପ୍ରକୃତରେ ଚାଷ ପାଇଁ ବର୍ଷା ପାଣିର ଅଭାବ ନାହିଁ । ତଥାପି ଯଦି ଆମେ ପାଣିର କଷ୍ଟ ଭୋଗୁଛୁ ସେଇଟା ଆମ ଦୋଷରୁ ହିଁ ଭୋଗିବାକୁ ପଡୁଛି ବୋଲି କହନ୍ତି ସାନ୍ତପୁର ପଞ୍ଚାୟତ ଗୋହିରାପଦର ଗାଁର ଜଣେ ଚାଷୀ ଟିଲେଶ୍ୱର ସାହୁ । ବିଗତ ୫୦ବର୍ଷର ଚାଷ ଅଭିଜ୍ଞତା ହାସଲ କରିଥିବା ଟିଲେଶ୍ୱର କହନ୍ତି ଗାଁ ମାଟିରେ ହେଉଥିବା ୧୫୦୦ ମିଲିମିଟର ବର୍ଷା ପାଣି ଯଦି ମାଟି ତଳେ ସାଇତା ରଖାଯାଇ ପାରିବ ତେବେ ଗୋଟିଏ କଣ ତିନୋଟି ଫସଲ କଲେ ବି ସରିବ ନାହିଁ । କିନ୍ତୁ ଏହା କରାଯାଉନାହିଁ ବୋଲି ତାଙ୍କର କ୍ଷୋଭ । ବର୍ଷାଜଳ ଦ୍ରୁତ ଗତିରେ ନାଳ, ନଦୀ ଆଦି ଦେଇ ଗଡିଯାଉଛି । ଜମିରେ ଆଦ୍ରତା ରହୁନାହିଁ, ଭୂତଳ ଜଳ ପୁଷ୍ଟ ହୋଇ ପାରୁନାହିଁ । ଫଳରେ ଯେଉଁ ନଦୀ ନାଳରେ ପୂର୍ବରୁ ପାଣି ବହି ଚାଲିଥିଲା ତାହା ସବୁ ଏବେ ଖୁବ୍ ଶୀଘ୍ର ଶୁଖିଲା ପଡିଯାଉଛି । ଜଳ, ଜମି ଓ ଜନଗଣଙ୍କ କର୍ମକ୍ଷମତାରେ ଉନ୍ନତି ନ ଆଣି ସାର, ବିହନ, କୀଟନାଶକ, ଫାର୍ମ ଭିତ୍ତିକ ଗବେଷଣା ଓ ଭାଷଣରେ ସଂପ୍ରସାରଣ ପ୍ରତି ଆଭିମୁଖ୍ୟ ରଖାଯାଇଥିବାରୁ ବିଗତ ୬୦ ବର୍ଷ ହେଲା ଲୋକେ ମୁଖ୍ୟ ସମସ୍ୟା ଜଳାଭାବକୁ ଏବେ ଭୟଙ୍କର ଭାବେ ସାମନା କରୁଛନ୍ତି ।

ଗୁରୁତ୍ୱ ହରାଇଛି ଛୋଟ ଜଳ ଯୋଜନା

ଜଳଚକ୍ର ବିଷୟରେ ଅତୀତର ଚାଷୀ ବେଶ୍ ସଚେତନ ଥିଲେ । ବର୍ଷା ପରେ ପାଣିର ସଞ୍ଚୟକୁ ଗୁରୁତ୍ୱ ଦେଇଥିଲେ । ବର୍ଷା ଋତୁରେ ଆକାଶରୁ ଝରୁଥିବା ବିନ୍ଦୁ ବିନ୍ଦୁ ପାଣିର ଉପଯୁକ୍ତ ସଂଚୟ କରାନଗଲେ ବର୍ଷା ଋତୁ ପରେ ପାଣି କଷ୍ଟ ହେବ ବୋଲି ସେମାନେ ଆକଳନ କରିପାରୁଥିଲେ । ସେଥିପାଇଁ ଗାଁର ସୀମାକୁ ନେଇ ବର୍ଷାଜଳର ପ୍ରବାହ ଧାରାକୁ ଅନୁସରଣ କରି ଏକାଧିକ ଜଳାଶୟ, ଜଳ ଅମଳ ପ୍ରକଳ୍ପ ନିର୍ମାଣ କରୁଥିଲେ । ଏହା ଏକ ପରମ୍ପରା ହୋଇଯାଇଥିଲା । ପଶ୍ଚିମ ଓଡ଼ିଶାର ପ୍ରତିଟି ଗାଁରେ ଖନନ କରାଯାଇଥିଲା ଅସଂଖ୍ୟ କଟା, ମୁଡ଼ା, ବନ୍ଧ, ବନ୍ଧଲି, ଚହଲା, ଆଡ଼ି, ଚୁଆ ଇତ୍ୟାଦି । ପୁରୁଣାକାଳିଆ ଚାଷୀ ହିଡ଼ ତତ୍ତ୍ୱକୁ ସଠିକ୍ ଢଙ୍ଗରେ ବୁଝିପାରିଥିଲା ବୋଲି ତ ସୁଉଚ୍ଚ ହିଡ଼ମାନ ପ୍ରତି କ୍ଷେତରେ ତିଆରି ପାଇଁ ବ୍ୟବସ୍ଥା କରାଉଥିଲା । ଚାଷୀମାନଙ୍କ ସହିତ ସଂପର୍କ ନଥିବା ଯନ୍ତ୍ରୀମାନେ ଏସବୁ ଯୋଜନାକୁ ପ୍ରଭାବହୀନ ଦର୍ଶାଇ ବଡ଼ ବଡ଼ ଯୋଜନା ତିଆରି କଲେ । କ୍ରମଶଃ ଉଜୁଡ଼ିଗଲା ଲକ୍ଷ ଲକ୍ଷ ଛୋଟ ଛୋଟ ଜଳ ଅମଳ ପ୍ରକଳ୍ପ ଓ ପରିଚାଳନା ବ୍ୟବସ୍ଥା । ଗଡ଼ି ଯାଉଥିବା ବର୍ଷା ଜଳକୁ ଅଟକ ରଖାଯିବାର ପ୍ରଣାଳୀ ସ୍ୱଳ୍ପସୂତ୍ରୀ ଓ ଦୀର୍ଘ ସୂତ୍ରୀ ଭାବେ ଚାଷୀଙ୍କୁ ଜଳକଷ୍ଟରୁ ରକ୍ଷା କରୁଥିଲା । ଖାଲ ଯାଗାରେ ସଞ୍ଚିତ ପାଣି ମାଟିର ରନ୍ଧ୍ରରେ ଭେଦି ନିମ୍ନଗାମୀ ହୁଏ ଓ ଭୂତଳ ଜଳ ଆକାରରେ ସାଇତା ରହେ । ଉପରପୃଷ୍ଠରେ ଥିବା ଜଳ ମାଟିକୁ ଓଦା ରଖେ । ଫସଲ ଉତାରିବାରେ ସହାୟକ ହୁଏ । ବର୍ଷ ବର୍ଷ ଧରି ଏହି ପ୍ରକ୍ରିୟାରେ ବାଧା ସୃଷ୍ଟି ହେବାରୁ ପ୍ରତି ଗାଁର ବର୍ଷାପାଣି ଢ଼ାଲୁ ଦିଗକୁ ପ୍ରବାହମାନ ହୋଇ ଅକାରଣରେ ବନ୍ୟାଭଳି ପ୍ରକୋପ କି ସୃଷ୍ଟି କଲା ତା ସାଙ୍ଗକୁ ନିଶ୍ଚିତ ମରୁଡ଼ି କବଳରେ ଚାଷୀମାନଙ୍କୁ ଛାଡ଼ି ଦେଲା ।

ସହରୀ ସମସ୍ୟା ଆହୁରି ବିକଟ

ଜନସଂଖ୍ୟା ବୃଦ୍ଧି, ଦ୍ରୁତ ସହରୀକରଣ, ଶିଳ୍ପାୟନ ଓ ଅନ୍ୟାନ୍ୟ ଆବଶ୍ୟକତା ପାଇଁ କଟକ ମହାନଗର ନିଗମ ଅଞ୍ଚଳରେ ବିଗତ ୩୦ ବର୍ଷ ମଧ୍ୟରେ ୧,୧୦୮ଟି ପୋଖରୀକୁ ପୋତି ଦିଆଯାଇଛି । ଭୁବନେଶ୍ୱର ମହାନଗର ନିଗମ ଅଞ୍ଚଳରେ ଅନେକ ଚିରସ୍ରୋତା ନାଳ, ଝରଣା ଓ ଜଳାଶୟର ଚିହ୍ନବର୍ଣ୍ଣ ବି ନାହିଁ । ରାଜ୍ୟର ପ୍ରାୟ ସବୁ ସହରର ସ୍ଥିତି ଏହିଭଳି ଦୟନୀୟ । ଜଳ ସଂରକ୍ଷଣ ପ୍ରତି କାହାରି ଆଗ୍ରହ ରହୁନାହିଁ, ବରଂ ସଭିଏଁ ପ୍ରତ୍ୟକ୍ଷ ବା ପରୋକ୍ଷଭାବରେ ତାହାର ଅବରୋଧ ବା ଅବକ୍ଷୟର କାରଣ ହୋଇଚାଲିଛନ୍ତି । ଦ୍ରୁତ ଗତିରେ ରାଜ୍ୟର ଆର୍ଦ୍ରଭୂମି ଗୁଡ଼ିକ ଶୁଷ୍କାଞ୍ଚଳରେ ପରିଣତ ହେଉଛି । ରାଜ୍ୟର ବିଭିନ୍ନ ଜିଲ୍ଲାରେ ଥିବା ବୃହଦାକାୟ ସାଗର, ବନ୍ଧ, ଝରଣା ଓ ନାଳ ଗୁଡ଼ିକ ଅବରୋଧ କରାଯିବାର ପ୍ରକ୍ରିୟା ଯେଭଳି ଭାବେ ବଢ଼ିଛି ତାହା ରାଜ୍ୟର ଭୂତଳ ଜଳ ଭଣ୍ଡାର ପ୍ରତି ବିପଦ ବୋଲି ପ୍ରତ୍ୟେକ ବର୍ଗ ଅନୁଭବ କରିବା ଜରୁରୀ ।

ଅନ୍ତଃକ୍ଷରିତ ଜଳ ହେଉଛି କାମିକା ଅଂଶ । ପ୍ରଥମେ ଭୂପୃଷ୍ଠ ଅବତଳସ୍ଥ ବାୟୁପୂର୍ଣ୍ଣ ବିଖଣ୍ଡିତ ଅଂଶରେ ଥିବା ଖାଲିସ୍ଥାନକୁ ଏହାର ପୂର୍ଣ୍ଣ କରେ ଏବଂ ଏକ ଅସ୍ଥାୟୀ ଜଳସ୍ତର ତିଆରି କରେ । ଖୋଲା କୂପମାନଙ୍କରେ ଏଥିଯୋଗୁଁ ଜଳସ୍ତର ବର୍ଷାଦିନେ ଉପରକୁ

ଉଠିଆସେ । ସମୟକ୍ରମେ ପୁଣି ତଳକୁ ଖସେ । ଏହି ଜଳ ସେହି ସମୟ ଭିତରେ ବ୍ୟବହୃତ ନହେଲେ ସମୟକ୍ରମେ ଏହା ବିଖଣ୍ଡିତ ସ୍ତରର ତଳକୁ ଚାଲିଯାଏ ଏବଂ ଭୂତଳ ପ୍ରବାହରେ ପରିଣତ ହୁଏ । ଅନ୍ତଃକ୍ଷରଣର ପରିମାଣ ବଢ଼ିଲେ ଯାଇ ଭୂତଳ ପ୍ରବାହ ବଢ଼ିବ ।

ବର୍ଷାଜଳ ଅମଳ ସମୟର ବାଧ୍ୟବାଧକତା

ଜଳକଷ୍ଟ ଥିବା ଦେଶର ପ୍ରମୁଖ ସହର ଗୁଡ଼ିକ ଏହାର ସମାଧାନ ପାଇଁ ପ୍ରତ୍ୟେକ କୋଠାରେ ବର୍ଷାଜଳ ଅମଳକୁ ଗୁରୁତ୍ୱ ଦେବା କଥା କହିଥାନ୍ତି । ସାରା ଦେଶର ଅନେକ ସହରରେ ବର୍ଷାଜଳ ଅମଳ ପ୍ରତି ଆଦୌ ଦୃଷ୍ଟି ଦିଆଯାଉନାହିଁ । ଭାଷଣ ଓ ନଥିରେ ଅଟକି ରହିଛି କାର୍ଯ୍ୟ । ଭୂତଳ ଜଳର ମନଇଚ୍ଛା ଆହରଣ କରୁଥିବା ଶିଳ୍ପମାନେ ମଧ୍ୟ ବର୍ଷାଜଳ ଅମଳ ନିଜ ପରିସରରେ କରିବା ପାଇଁ ପଛଘୁଞ୍ଚା ଦେଇଥାନ୍ତି । ସରକାରୀ ସ୍ତରରେ ଭୂତଳ ଜଳ ଆହରଣର ନୀତିକୁ ଅନୁସୃତ କରାଯାଉନଥିବା ସଙ୍କଟକୁ ସଂଗୀନ କରାଇଛି । ହାତ ଗଣତି କେତେକ ବ୍ୟକ୍ତି ତଥା ଅନୁଷ୍ଠାନର ବର୍ଷାଜଳ ପ୍ରକଳ୍ପକୁ ଆଜି ପର୍ଯ୍ୟନ୍ତ ନମୁନା ଭାବେ ଦେଖାଯାଇ ପ୍ରଚାର ପ୍ରସାର କରାଯାଉଛି । ଏ ସଂଖ୍ୟା ବିସ୍ତାର ହେଉନାହିଁ । ବର୍ଷଯାକର ବର୍ଷା ଗୋଟିଏ ମାସ ବା କିଛି ଦିନ ଭିତରେ ହୋଇଯିବା ଫଳରେ ତାହାର ଏକ ବଡ଼ ଅଂଶ ଉପତ୍ୟକାର ବାହାର ଅଞ୍ଚଳକୁ ଚାଲିଯାଇ ସମୁଦ୍ରରେ ମିଶିଯାଇଛି ।

ମାଟି ଉପରେ ନୁହେଁ, ତଳେ ସାଇତ ପାଣି

ବୋହି ଯାଉଥିବା ଜଳକୁ ଅଟକାଇବା, ଜଳାଶୟ ସୃଷ୍ଟି ଓ ତାର ଉପଯୁକ୍ତ ପରିଚାଳନା କରିବା, ଭୂତଳ ଜଳକୁ ଦେଖି ଚାହିଁ ବିବେକୀ ଭାବେ ଖର୍ଚ୍ଚ କରିବା କ୍ଷେତ୍ରରେ ଯେଉଁଭଳି ଉଦ୍ୟମ କରାଯିବା କଥା ତାର ୧୦ ପ୍ରତିଶତ ଉଦ୍ୟମ ବି କରାଯାଉନାହିଁ ବୋଲି ମତ ଦିଅନ୍ତି ଇଂଜିନିୟର ବନମାଳୀ ନାୟକ । ଶ୍ରୀ ନାୟକ କହନ୍ତି ପାଣିକୁ ପ୍ରକୃତ ଉତ୍ପାଦନକ୍ଷମ କରିବାକୁ ହେଲେ ତାକୁ ମାଟି ଉପରେ ନୁହେଁ, ମାଟି ତଳେ ସାଇତିବା ଦରକାର । ବଲାଙ୍ଗିର ଜିଲ୍ଲାର ଏକ ଘଟଣାକୁ ମନେ ପକାଇ ଶ୍ରୀ ନାୟକଙ୍କ ମତ ଏହି ଯେ ପାଟଣାଗଡ଼ ନିକଟସ୍ଥ ମାୟାବତୀ ନଦୀରେ ବର୍ଷାସାରା ବୋହି ଯାଉଥିବା ଉଦ୍‌ବୃତ୍ତ ଜଳର ପରିମାଣକୁ ମାପି ବର୍ଷାର ପରିମାଣ ସହିତ ତୁଳନା କରି ଦେଖଯାଇଛି ଯେ ଶତକଡ଼ା ୪୦ ଭାଗ ବର୍ଷାପାଣି ନଈ ବାଟେ ବୋହି ଯାଇ ଅବବାହିକା ବାହାରକୁ ଚାଲିଯାଇଥାଏ । ମାୟାବତୀ ଅବବାହିକା ନିକଟସ୍ଥ ଭବାନୀପାଟଣାସ୍ଥିତ କୃଷି ଗବେଷଣାଗାର ଦ୍ୱାରା ସଂଗୃହୀତ ବାଷ୍ପୀଭବନ ତଥ୍ୟକୁ ଭିତ୍ତି କରି ମାୟାବତୀ ଅବବାହିକାରୁ ବାଷ୍ପିଭୂତ ହୋଇଥିବା ଜଳର ଆକଳନରୁ ଜଣାଯାଇଛି ଯେ, ଶତକଡ଼ା ୭୭ଭାଗ ବର୍ଷାଜଳ ବାଷ୍ପ ଆକାରରେ, ମେଘ ପାଖକୁ ଲେଉଟିଯାଏ, ଶତକଡ଼ା ୨୩ଭାଗ ପାଣିରେ ୧୦୦ ଖଣ୍ଡ ଗାଁର ଚାଷବାସ, ଗାଧୁଆ ପାଧୁଆ ରୋଷେଇବାସ ପିଆପିଇ ସବୁଚଳେ । ବର୍ଷା ପରେ ପରେ ମାୟାବତୀ ନଦୀରେ ପ୍ରବାହ ଶୂନ୍ୟ ହୋଇଯାଏ । ନଦୀ ଭିତରେ କୂଆ ଖୋଳିଲେ ବି ଖରାଦିନକୁ ପାଣିନଥାଏ । ଏପରି ସ୍ଥଳେ ଏହି ୧୦୦ ଖଣ୍ଡ ଗାଁରେ ଯଦି ବରାବର ମରୁଡ଼ି ଲାଗିରହେ ତାହା ହେଲେ ଆଶ୍ଚର୍ଯ୍ୟ ହେବାର କିଛି ନାହିଁ ।

ସରକାର ବି ମାନୁନାହାନ୍ତି ନିଜ ଆଇନ

ବର୍ଷା ଜଳ ଅମଳ ପାଇଁ ସରକାର ପରାମର୍ଶ ଦେଉଛନ୍ତି କିନ୍ତୁ ନିଜ ବେଳକୁ ପାଳନ କରୁନାହାନ୍ତି । ରାଜ୍ୟର ପ୍ରମୁଖ ସହର ଭୁବନେଶ୍ୱରରେ ଗଢ଼ା ଯାଇଥିବା ଅନେକ ସରକାରୀ କୋଠାରେ ଏଭଳି ପଦ୍ଧତିକୁ ସରକାର ଗ୍ରହଣ କରିନାହାନ୍ତି । ଓଡ଼ିଶା ରାଜଭବନ ପରିସରରେ ରହିଥିବା ଏକମାତ୍ର ବର୍ଷାଜଳ ଅମଳ ପ୍ରକଳ୍ପ ଦୀର୍ଘଦିନ ହେଲା କାମ କରୁନଥିବା ବେଳେ ଅଧ ଡଜନରୁ ଅଧିକ ସରକାରୀ କୋଠାରେ ଏଭଳି ଉଦ୍ୟମର ଲେଶ ମାତ୍ର ସୂଚକ ଦେଖିବାକୁ ମିଳୁନାହିଁ । ମହାନଗର ନିଗମର କମିଶନରେଟ, ଦକ୍ଷିଣପୂର୍ବ ରେଳପଥର ଆଞ୍ଚଳିକ କାର୍ଯ୍ୟାଳୟ, ନବରତ୍ନ କମ୍ପାନୀ ନାଲ୍‌କୋର ଟ୍ରାନ୍‌ଜିଟ୍

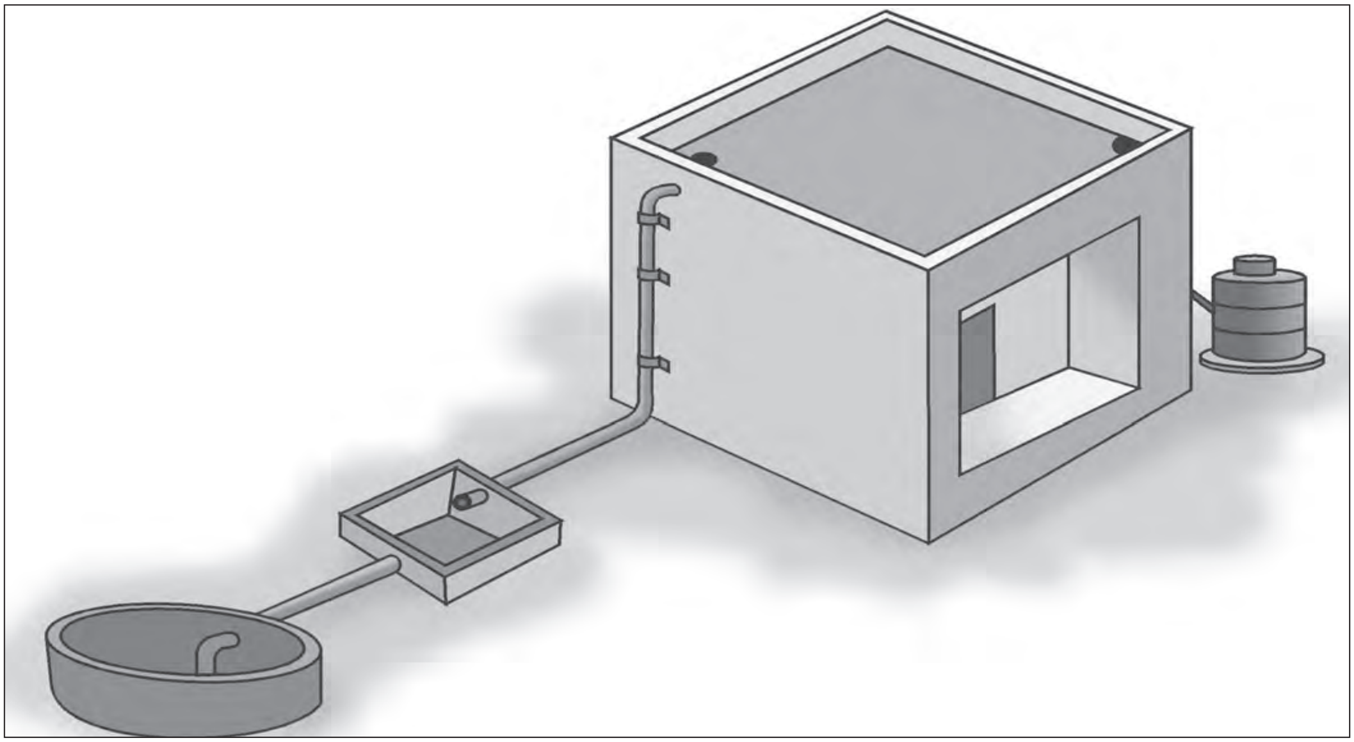

ଜଳକଷ୍ଟର କାରଣ	କ'ଣ ହୋଇପାରେ ସମାଧାନ
✧ ଜନସଂଖ୍ୟା ବୃଦ୍ଧି	✧ ବର୍ଷାଜଳ ସ୍ୱଚ୍ଛ ପେୟ ଜଳ/ମିଠା ଜଳର ବିକଳ୍ପ ଉତ୍ସ
✧ ଦ୍ରୁତ ଶିଳ୍ପାୟନ	✧ ପାଣିର ଚାହିଦା ଅନୁଯାୟୀ ବୃଷ୍ଟିପାତର ସମ୍ଭାବ୍ୟ ପରିମାଣ ରହୁଛି
✧ ସହରୀକରଣ	✧ ଜଳ ସମସ୍ୟାକୁ ଟାଳିବା ଦିଗରେ ବର୍ଷାଜଳ ଅମଳ ସହାୟ କରିଥାଏ
✧ ମୁଣ୍ଡପିଛା ବ୍ୟବହାର ବୃଦ୍ଧି	✧ ବର୍ଷାଜଳ ଭୂତଳ ଜଳ ସଂଚାରଣ କରାଇଥାଏ
✧ ଭୂତଳ ଜଳ ବ୍ୟବହାର କରି ସେଚ ଆଧାରିତ କୃଷିର ବ୍ୟାପକତା	✧ ବର୍ଷାଜଳ ଅମଳ ହିଁ ଉତ୍ତର
✧ ଭୂପୃଷ୍ଠରେ ଥିବା କୂପ, ପୋଖରୀ, ନାଳ, ଝରଣା ଗୁଡ଼ିକର ଅବକ୍ଷୟ	
✧ ଜଙ୍ଗଲ କ୍ଷୟ	

ହାଉସ୍, ଭାରତୀୟ ରିଜର୍ଭ ବ୍ୟାଙ୍କ ଆଞ୍ଚଳିକ କାର୍ଯ୍ୟାଳୟ, ଓଡ଼ିଶା ବିଧାନସୌଧ, ରବିନ୍ଦ୍ରମଣ୍ଡପ, ରାଜ୍ୟ ଅଭିଲେଖାଗାର, ରାଜ୍ୟ ସଂଗ୍ରହାଳୟ ଭଳି ବିଶାଳ ପରିସର ଥିବା ସରକାରୀ, ରାଷ୍ଟ୍ରାୟତ୍ତ ଉଦ୍ୟୋଗ ଓ କେନ୍ଦ୍ର ସରକାର ନିୟନ୍ତ୍ରଣାଧୀନ କୋଠା ଗୁଡ଼ିକରେ ବର୍ଷାଜଳ ଅମଳ ପ୍ରତି ଗୁରୁତ୍ୱ ଦିଆଯାଇନାହିଁ। ଇନ୍ଦିରା ଗାନ୍ଧୀ ପାର୍କ ପରିସରରେ ନିର୍ମିତ ବର୍ଷାଜଳ ଅମଳ ପ୍ରକଳ୍ପ ଉପଯୁକ୍ତ ରକ୍ଷଣାବେକ୍ଷଣ ଓ ତଦାରଖ ଅଭାବରୁ ପରିତ୍ୟକ୍ତ ଅବସ୍ଥାରେ ପଡ଼ିରହିଛି। ନିର୍ମାଣ ହେବା ଦିନଠାରୁ ଗୋଟିଏ ଦିନ ହେଲେ ବି କାର୍ଯ୍ୟକାରୀ ହେବାର ନଜିର ନାହିଁ।

୧.୨୦ ଲକ୍ଷ ବର୍ଗ ଫୁଟ ପରିମିତ ଅଞ୍ଚଳରେ ଗଢ଼ି ଉଠିଛି ଭୁବନେଶ୍ୱର କମିଶନରେଟ ପୁଲିସର କାର୍ଯ୍ୟାଳୟ। ୪ମହଲା ବିଶିଷ୍ଟ ଏହି ଅଟ୍ଟାଳିକା ପୂର୍ବତଟ ରେଳପଥ କାର୍ଯ୍ୟାଳୟ ପରେ ଦ୍ୱିତୀୟ ବୃହତ୍ତମ ସରକାରୀ କାର୍ଯ୍ୟାଳୟ। ଏହି କାର୍ଯ୍ୟାଳୟ ପାଇଁ ସ୍ୱିଜରଲାଣ୍ଡରୁ ୫ଲକ୍ଷ ଟଙ୍କା ମୂଲ୍ୟର ଏକ ଘଣ୍ଟା ଖର୍ଦ୍ଦି କରାଯାଇ ଅଣାଯାଇଥିବା ବେଳେ ଏହାର ସମାନ ମୂଲ୍ୟରେ ହୋଇପାରୁଥିବା ବର୍ଷାଜଳ ଅମଳ ବ୍ୟବସ୍ଥା ପ୍ରତି ଆଖି ବୁଜି ଦିଆଯାଇଛି। ୧୯୯୨ ଠାରୁ ଅଦ୍ୟାବଧି ଭୁବନେଶ୍ୱରର ଭୂତଳ ଜଳ ସ୍ତରରେ ୧ ମିଟର ହ୍ରାସ ଘଟିଥିବା କାରଣରୁ ପ୍ରତ୍ୟେକ କୋଠାର ଆକାର ଓ ପ୍ରକାର ଯାହା ହେଉନା କାହିଁକି ବର୍ଷା ଜଳ ଅମଳକୁ ବାଧ୍ୟବାଧକତା କରାଯିବ ବୋଲି ତତ୍କାଳୀନ ଜଙ୍ଗଲ ଓ ପରିବେଶ ମନ୍ତ୍ରୀ ଦେବୀ ପ୍ରସାଦ ମିଶ୍ର ୧୯ଜୁନ୍ ୨୦୧୨ରେ ଦର୍ଶାଇଥିଲେ। ଦ୍ରୁତ ଶିଳ୍ପାୟନ କାରଣରୁ ସହରର ଭୂତଳ ଜଳସ୍ତରରେ ଅବନତି କାରଣରୁ ଗୃହ ଓ ନଗର ଉନ୍ନୟନ ବିଭାଗ ତଥା ରାଜସ୍ୱ ଏବଂ ଜଳ ସମ୍ବଳ ବିଭାଗ ପକ୍ଷରୁ ଏ ସଂପର୍କିତ ଏକ ପ୍ରକଳ୍ପ ପ୍ରସ୍ତୁତ ହେଉଥିବା ଦର୍ଶାଯାଇଥିଲା। ଭୁବନେଶ୍ୱର ମହାନଗର ନିଗମ ବଡ଼ ବଡ଼ କୋଠାଘର ଗୁଡ଼ିକରେ ବର୍ଷାଜଳ ଅମଳ ପାଇଁ ନିୟମମାନ କରିଥିବା ବେଳେ ହଜାର ହଜାର ଛୋଟ ଘରକୁ ଏହି ପ୍ରକ୍ରିୟାରୁ ବାଦ୍ ଦେଇଛନ୍ତି। ବର୍ଷାଜଳକୁ ଅମଳ କରି କୃତ୍ରିମ ଭାବରେ ଭୂତଳ ଜଳ ସଂଚାରଣ ପାଇଁ ରାଜଭବନ ପରିସରରେ ଏକ ନମୂନା ପ୍ରକଳ୍ପ କରାଯାଇଥିଲା। ୧୦୩୦ କ୍ୟୁବିକ୍ ମିଟର ଜଳ ବାର୍ଷିକ ସଂଚାରଣ କରାଯାଇପାରିବାର ଆକଳନ କରାଯାଇଥିଲା। ୫୨୫ ମିଟର ଲମ୍ବର ରିଚାର୍ଜ ଟ୍ରେଞ୍ଚ୍ ସହ ୨୩.୬୭୦ କ୍ୟୁବିକ୍ ମିଟର ଜଳ ସଂଚାରଣ ପାଇଁ ତିନୋଟି ରିଚାର୍ଜ ବୋର୍‌ୱେଲ ପ୍ରତିଷ୍ଠା କରାଯାଇଥିଲା। ଏବେ ଏହା କାର୍ଯ୍ୟକ୍ଷମ ନଥିବା ଜଣାଯାଇଛି। ନିକଟରେ ରାଜଧାନୀ ଭୁବନେଶ୍ୱରୁ ସ୍ମାର୍ଟସିଟି ଦୌଡ଼ର ଶୀର୍ଷରେ ପହଞ୍ଚିଥିବାବେଳେ ସହରବାସୀନ୍ଦାଙ୍କ ପିଇବା ଜଳ ସମସ୍ୟା ବଢ଼ି ବଢ଼ି ଚାଲିଛି। ଖରାଦିନ ଆସିବା ମାତ୍ରକେ ସହରର ପାଖାପାଖି ୧୨୯ଟି ବସ୍ତିରେ ପିଇବା ପାଣିକୁ ନେଇ ସଂଘର୍ଷ ଆରମ୍ଭ ହୋଇଯାଏ। ସ୍ମାର୍ଟଜଳ ପରିଚାଳନା ସହର ପାଇଁ ଏକାନ୍ତ ଆବଶ୍ୟକ, କିନ୍ତୁ ଏ ଦିଗରେ ଆବଶ୍ୟକୀୟ ପଦକ୍ଷେପ ନିଆଯାଇ ନାହିଁ।

✧

ଅସୁମାରୀ କାମନା, ସୀମିତ ଆଇନ

ଓଡ଼ିଶା ଭୂତଳ ଜଳ (ନିୟନ୍ତ୍ରଣ, ଉନ୍ନୟନ ଓ ପରିଚାଳନା) ବିଲ୍, ୨୦୧୨: ଏକ ବିହଙ୍ଗାବଲୋକନ

କୋରାପୁଟ ଜିଲ୍ଲାର ନିପଟ ମଫସଲରେ କୌଣସି ବାସିନ୍ଦାଙ୍କୁ ହୁଏତ କୂଅ ଖୋଳିବା ବେଳେ ଦୁଇଥର ଚିନ୍ତା କରିବାକୁ ପଡି ନପାରେ କିନ୍ତୁ ଦିଲ୍ଲୀ ବା ଚେନ୍ନାଇର ଜଣେ ବାସିନ୍ଦାଙ୍କୁ କୂଅ ଖୋଳିବା ପୂର୍ବରୁ ଅନେକ ଥର ଚିନ୍ତା କରିବା ସହିତ ଅନେକ ଆଇନ୍, କାନୁନ୍‌ର ଅନୁପାଳନ କରିବାକୁ ପଡିଥାଏ । କୁହାଯାଏ ଯେ କୌଣସି ସମ୍ପଦର ସଙ୍କଟ ଦେଖା ନଗଲେ ବା ସୀମିତତା ନଥିଲେ ତାହାରି ନିୟନ୍ତ୍ରଣର ଆବଶ୍ୟକତା ଅନୁଭବ ହୁଏ ନାହିଁ । ସଙ୍କଟ ହେଲେ, ଆବଶ୍ୟକତା ତୁଳନାରେ ଉପଲବ୍ଧିତା କମ୍ ହେଲେ ବା ବ୍ୟବହାରରେ ଅସଂଜମତା ହେଲେ ନିୟନ୍ତ୍ରଣ ଆବଶ୍ୟକ ହୁଏ । ଭୂତଳ ଜଳ କ୍ଷେତ୍ରରେ ମଧ୍ୟ ତାହାହିଁ ହେଉଛି । ଆଦିମ ମଣିଷ ଭୂତଳ ଜଳ ବ୍ୟବହାର କରୁନଥିଲା । ହୁଏତ ତାହାରି ଆବଶ୍ୟକତା ହିଁ ନଥିଲା ବା ଭୂତଳ ଜଳ ସମ୍ବନ୍ଧରେ ତାହାର ଜ୍ଞାନ ହିଁ ନଥିଲା । ସମୟ କ୍ରମେ ସଭ୍ୟତା ଉନ୍ନତ ହୋଇଚାଲିବା ସହିତ ଭୂତଳ ଜଳର ବ୍ୟବହାର ଆରମ୍ଭ ହୋଇଚାଲିଲା ('ପ୍ରାଚୀନ କାଳରେ ଭୂତଳ ଜଳର ବ୍ୟବହାର' ଦେଖନ୍ତୁ) । ଯେଉଁ ସମୟ ପର୍ଯ୍ୟନ୍ତ ମଣିଷ ଆଧୁନିକ କଳର ବ୍ୟବହାର ନକରି ଭୂତଳ ଜଳ ଉତ୍ତୋଳନ କରୁଥିଲା ସେହି ସମୟ ପର୍ଯ୍ୟନ୍ତ ଏହି ସ୍ଥିତି ଥିଲା । ମଣିଷ ଭୂତଳ ଜଳ ବିଷୟରେ ଜାଣିଲା ଓ ତାହାର ବ୍ୟବହାର କରିବା ପାଇଁ ବିଭିନ୍ନ ଉପାୟ ମଧ୍ୟ ଶିଖିଲା । ଭୂତଳ ଜଳ ନେଇ କୌଣସି ଆଇନ୍‌କାନୁନ୍, ବିଧି ବ୍ୟବସ୍ଥା ବା ଶାସନ ନିୟନ୍ତ୍ରଣ ଯେ ଆବଶ୍ୟକ ତାହା ହୃଦୟଙ୍ଗମ କରି ନଥିଲା । କଳର ବ୍ୟବହାର ହୋଇ ଜଳର ବ୍ୟବହାରରେ ଅନେକ ବୃଦ୍ଧି ଘଟିବା ଆରମ୍ଭ ହେବା ପରେ ଭୂତଳ ଜଳ ଉପରେ ମଧ୍ୟ ନିୟନ୍ତ୍ରଣ ପାଇଁ ଦୃଷ୍ଟି ପଡିଲା । ବିଗତ ଦଶନ୍ଧିର ମଧ୍ୟ ବେଳକୁ ଭାରତରେ ଭୂତଳ ଜଳ ଉପରେ ଆନୁଷ୍ଠାନିକ ନିୟନ୍ତ୍ରଣ ଖୁବ୍ ଆବଶ୍ୟକ ବୋଲି ମତ ଉଠିବା ଆରମ୍ଭ ହେଲା । ୧୯୫୦ ଓ ୧୯୬୦ ଦଶକରେ ମରୁଡି କାରଣରୁ ମଧ୍ୟ ଭୂପୃଷ୍ଠ ଜଳ ଉପରୁ ଭରସା ହ୍ରାସ ପାଇଲା ଓ ଭୂତଳ ଜଳ ଉପରେ ମଣିଷର ନିର୍ଭରଶୀଳତା ବଢିଲା । ଏହା ପଛରେ ଅନେକ କାରଣ ରହିଛି । ସବୁଠାରୁ ପ୍ରଧାନ କାରଣ ହେଲା ଭୂତଳ ଜଳ ଉପରେ ମାଲିକାନା ନେଇ କିଛି ନିୟନ୍ତ୍ରଣ ନ ରହିବା ଏବଂ ଖୁବ୍ ସହଜରେ, କମ୍ ସମୟରେ ଓ ସ୍ୱଳ୍ପ ବ୍ୟୟରେ ଭୂତଳ ଜଳ ଉତ୍ତୋଳନର ବ୍ୟବସ୍ଥା ହୋଇଯିବା । ଏହା ବ୍ୟତୀତ ଭୂପୃଷ୍ଠ ଜଳର ବ୍ୟବହାର ପାଇଁ ଗୋଷ୍ଠୀଗତ ଉଦ୍ୟମ ବା ସରକାରୀ ଉଦ୍ୟମର ଆବଶ୍ୟକତା ଅଧିକ କିନ୍ତୁ ଭୂତଳ ଜଳର ବ୍ୟବହାର ବ୍ୟକ୍ତିଗତ ଉଦ୍ୟମରେ ମଧ୍ୟ ହୋଇପାରୁଥିବାରୁ ଏହାର ବ୍ୟବହାରରେ ପ୍ରବଳ ଅଭିବୃଦ୍ଧି ଘଟିଲା । ସାରା ବିଶ୍ୱରେ ଏହି ସ୍ଥିତି

କିନ୍ତୁ ଭାରତରେ ସ୍ଥିତି ସବୁଠାରୁ ଗୁରୁତର । କଲମ୍ବୋ ସ୍ଥିତ 'ଇଣ୍ଟରନେସନାଲ ୱାଟର ମ୍ୟାନେଜମେଣ୍ଟ ଇନ୍‌ଷ୍ଟିଚ୍ୟୁଟ' ଦ୍ୱାରା ୨୦୦୭ ମସିହାରେ 'ୱାଟର ଫର ଫୁଡ୍, ୱାଟର ଫର ଲାଇଫ୍' ପୁସ୍ତକରେ ଗବେଷକ ତୁଷାର ଶାହା କହିଛନ୍ତି ଯେ ୧୯୬୦ ପରେ ଭାରତରେ ଜଳସେଚନ ପାଇଁ ଭୂତଳ ଜଳର ବ୍ୟବହାର ୫୦୦ ପ୍ରତିଶତ ବା ପାଞ୍ଚ ଗୁଣ ବୃଦ୍ଧି ପାଇଛି । କେବଳ କୃଷି ନୁହେଁ ପାନୀୟ ଜଳ ପାଇଁ ଭୂତଳ ଜଳ ଏବେ ପ୍ରମୁଖ ସ୍ରୋତ ଭାବରେ ବିବେଚନା କରାଯାଉଛି ଏବଂ ଅନେକ ସ୍ଥାନରେ ଶିଳ୍ପ ଉତ୍ପାଦନ ପାଇଁ ମଧ୍ୟ ଭୂତଳ ଜଳ ବ୍ୟବହାର ହେଲାଣି ।

ତେବେ ଭୂତଳ ଜଳର ଉତ୍ତୋଳନ ବୃଦ୍ଧି ଓ ତାହାର କୁପ୍ରଭାବର ଅଧିକରୁ ଅଧିକ ଉଦାହରଣ ଓ ପ୍ରମାଣ ଆସିବାରେ ଲାଗିଲାଣି । ଏହି କାରଣରୁ ସାରା ବିଶ୍ୱରେ ଏବେ ଭୂତଳ ଜଳର ନିୟନ୍ତ୍ରିତ ବ୍ୟବହାର ନେଇ ଚିନ୍ତା ବଢି ଚାଲିଛି । ବିଶ୍ୱର ବିଭିନ୍ନ ପ୍ରାନ୍ତରରେ ତାହାର ନିୟନ୍ତ୍ରଣ ପାଇଁ ବ୍ୟବସ୍ଥା ହେଲାଣି । କେଉଁଠି ଅତି ସୀମିତ ନିୟନ୍ତ୍ରଣ ବ୍ୟବସ୍ଥା ଲାଗୁ ହୋଇଛି ତ ଅନ୍ୟ କେଉଁଠି ଖୁବ୍ ପ୍ରଗତିଶୀଳ ନିୟନ୍ତ୍ରଣ ବ୍ୟବସ୍ଥା ଲାଗୁହେଲାଣି (ପୃଷ୍ଠା ୨୧ରେ ଥିବା ସାରଣୀ 'ପ୍ରଗତିଶୀଳ ହେବାରେ ଲାଗିଛି ଭୂତଳ ଜଳ ଆଇନ୍'ଦେଖନ୍ତୁ) ।

ଭାରତରେ ଭୂତଳ ଜଳର କ୍ରମଃ ନିୟନ୍ତ୍ରଣ

ସାରା ବିଶ୍ୱର ସବୁଠାରୁ ଅଧିକ ଭୂତଳ ଜଳ ବ୍ୟବହାର କରୁଥିବା ଭାରତରେ ଭୂତଳ ଜଳ ନିୟନ୍ତ୍ରଣ ବ୍ୟବସ୍ଥା ଓ ଯାହା ବି ବ୍ୟବସ୍ଥା ଅଛି ତାହାର ଅନୁପାଳନ ଅତି ଦୁର୍ବଳ ବୋଲି ପରିବେଶବିତ୍‌ମାନେ ସର୍ବଦା ଅଭିଯୋଗ କରିଆସିଛନ୍ତି । ତେବେ ଜଳ ଉପରେ ନିୟନ୍ତ୍ରଣ ଜାରି କରିବାରେ ଭାରତ ଖୁବ୍ ପଛୁଆ ନୁହଁ । ଯଦିଓ ଇଂରେଜେ ଶାସନ ଅମଳରୁ ଚଳି ଆସୁଥିବା 'ଭାରତୀୟ ଇଜ୍‌ମେଣ୍ଟ ଆକ୍ଟ, ୧୯୮୨'ରେ ଜମି ମାଲିକ ତାହାର ଜମିରେ ଭୂତଳ ଜଳ ଉତ୍ତୋଳନ ପାଇଁ କୂଅ ଆଦି ଖୋଳି ଯାହା ଇଚ୍ଛା ତାହା ଜଳ ଉତ୍ତୋଳନ ପାଇଁ ଅଧିକାର ଦିଆଯାଇଛି କିନ୍ତୁ ସେହି ଅଧିନିୟମରେ ତାହାକୁ ଜମି ମାଲିକର ସମସ୍ତ ଭୂତଳ ଜଳ ଉପରେ ଅଧିକାର ନାହିଁ ବୋଲି ମଧ୍ୟ କୁହାଯାଇଛି । ଭାରତୀୟ ଇଜ୍‌ମେଣ୍ଟ ଅଧିନିୟମର ଧାରା ୭(ଜି)ରେ କୁହାଯାଇଛି ଯେ ପ୍ରତ୍ୟେକ ଜମି ମାଲିକର ତାହାରି ଜମିତଳେ ଥିବା ଭୂତଳ ଜଳର ଉତ୍ତୋଳନ ଓ ବ୍ୟବହାର ନେଇ ଅଧିକାର ରହିବ କିନ୍ତୁ ଏହି ଅଧିକାର ଭୂମିତଳେ ନିର୍ଦ୍ଦିଷ୍ଟ ଧାରା ଦେଇ ପ୍ରବାହିତ ହେଉଥିବା ଜଳାଧାର ଉପରେ ରହିବ ନାହିଁ । ଅର୍ଥାତ ଭୂପୃଷ୍ଠ ଜଳ ଉପରେ ଜମି ମାଲିକର ଯେଉଭଳି ଅଧିକାର ରହିଛି ଭୂମିତଳ ଜଳ ଉପରେ ମଧ୍ୟ ସେତିକି ହିଁ ଅଧିକାର ରହିବ । ଇଜ୍‌ମେଣ୍ଟ ଆକ୍ଟ ଅନୁସାରେ କୌଣସି ଜମିମାଲିକ ତାହାରି ଜମିର ସୀମା ମଧ୍ୟରେ ଭୂପୃଷ୍ଟରେ ପଡୁଥିବା ସବୁ ଜଳକୁ ବ୍ୟବହାର କରିପାରିବ କିନ୍ତୁ ତାହାର ଜମି ଦେଇ ନାଳ ଭଳି କୌଣସି ନିର୍ଦ୍ଦିଷ୍ଟ ଧାରାରେ ପ୍ରବାହିତ ହେଉଥିବା ଜଳାଧାରକୁ ଅଟକାଇ ପାରିବ ନାହିଁ ବା ବ୍ୟବହାର କରିପାରିବ ନାହିଁ । ଭୂମି ତଳେ ମଧ୍ୟ ସେହିଭଳି ଧାର ରହିଥାଏ । ଏଣୁ ସେହିଭଳି ଧାର ଦେଇ ପ୍ରବାହିତ ହେଉଥିବା ଜଳ ଉପରେ ଜମିମାଲିକର ଅଧିକାର ନାହିଁ ବୋଲି ଇଜ୍‌ମେଣ୍ଟ ଆକ୍ଟ ନିୟନ୍ତ୍ରଣ ଜାରି କରିଛି । କିନ୍ତୁ ଏହି ଧାରାର ଅନୁପାଳନ ଅତି ଜଟିଳ । ପ୍ରଥମରେ, ଭୂପୃଷ୍ଠରେ ନିର୍ଦ୍ଦିଷ୍ଟ ଧାରରେ ବହି ଯାଉଥିବା ଜଳାଧାରକୁ ଜାଣିବା ଜଣେ ସାଧାରଣ ଲୋକ ପକ୍ଷରେ ଯେତିକି ସହଜ ଭୂତଳରେ ପ୍ରବାହିତ ସେମିତି ଧାର ବିଷୟରେ ଜାଣିବା ସେତେ ସହଜ

ନୁହେଁ ଏବଂ ସରକାରଙ୍କ ପକ୍ଷରୁ ମଧ୍ୟ ଏହି ଆଇନ୍‌ର ଅନୁପାଳନ ପାଇଁ କୌଣସି ସଂସ୍ଥା ଗଠନ କରାଯାଇ ନାହିଁ । ଏବଂ ଦ୍ୱିତୀୟରେ, ଜଣେ ମାଲିକର ଜମି ସୀମା ସହିତ ଭୂମିତଳ ଆକ୍ୟୁଫର ସୀମାର କୌଣସି ସମ୍ବନ୍ଧ ନାହିଁ । ତେଣୁ ଜଣେ ଜମି ମାଲିକ ତାହାର ଜମିର ସୀମା ମଧ୍ୟରେ ଉପଲବ୍ଧ ହେଉଥିବା ଭୂତଳ ଜଳ ନେଉଛି ନା ସୀମା ବାହାରର ଭୂତଳ ଜଳ ମଧ୍ୟ ଟାଣୁଛି ତାହା ଜାଣିବାର ବିଶେଷ ସୁଯୋଗ ବା ସାଧନ ନାହିଁ । ତେଣୁ ଏହି ଆଇନ୍‌ରେ ଥିବା ପ୍ରାବଧାନ କିଛି କାମର ନୁହେଁ ଓ ତାହା କୌଣସି ଆଇନ୍ ନଥିବା ସହିତ ସମାନ ବୋଲି ପରିବେଶବିତ୍‌ମାନେ ଅଭିଯୋଗ କରନ୍ତି । ତେବେ ଆଇନ୍‌ବିତ୍‌ମାନେ ଭାରତୀୟ ଇଜ୍‌ମେଣ୍ଟ ଆକ୍ଟରେ ଥିବା ଏହି ପ୍ରାବଧାନ ଜମିମାଲିକକୁ ତାହାରି ଜମି ତଳେ ଥିବା ଭୂତଳ ଜଳ ଉପରେ 'ଅଧିକାର' ଦେଇ ନାହିଁ କେବଳ ଉତ୍ତୋଳନ ଓ ଉପଯୋଗ କରିବାର ଅନୁମତି ଦେଇଛି ବୋଲି କହନ୍ତି । ଭାରତୀୟ କୋର୍ଟ ମଧ୍ୟ ବିଭିନ୍ନ ମାମଲାର ବିଚାର ସମୟରେଏହି ମତକୁ ଗ୍ରହଣ କରି ଜମିର ମାଲିକ ତାହାର ଜମି ତଳେ ଥିବା ଭୂତଳ ଜଳର 'ମାଲିକ' ନୁହେଁ ବରଂ ଜଣେ ବ୍ୟବହାରକାରୀ ବୋଲି କହିଛନ୍ତି । ଯଦିଓ ଆଇନ୍ ଜମିମାଲିକର ଭୂତଳ ଜଳ ଉପରେ 'ଅଧିକାର' ନାହିଁ କିନ୍ତୁ ସାଧାରଣତଃ ଜଣେ ମାଲିକ ତାହାର ଜମିରେ ଥିବା କୂପ ଓ ତହିଁରୁ ଉତ୍ତୋଳନ ହେଉଥିବା ଜଳ ଉପରେ ଅଧିକାର ସାବ୍ୟସ୍ତ କରିଆସିଛି । ଏହାକୁ ସମାଜ ମଧ୍ୟ ଗ୍ରହଣ କରିନେଇଥିଲା । ତେବେ ଇଜ୍‌ମେଣ୍ଟ ଆକ୍ଟ ଉପରେ ଧ୍ୟାନ କେନ୍ଦ୍ରୀଭୂତ ହେଉଥିବା ବେଳେ ଭାରତରେ ପ୍ରଚଳିତ ଥିବା ଅନ୍ୟ କିଛି ଆଇନ୍ ଭୂତଳ ଜଳ ଉପରେ ଅଧିକାରକୁ ନେଇ ଥିବା ଦ୍ୱନ୍ଦ୍ୱକୁ ଆହୁରି ଅଧିକ ଜଟିଳ କରୁଛି । 'ଟ୍ରାନ୍ସଫର ଅଫ ପ୍ରପର୍ଟି ଆକ୍ଟ, ୧୮୮୨' ଓ 'ଲାଣ୍ଡ ଆକ୍ୟୁଜିସନ୍ ଆକ୍ଟ, ୧୮୯୪' ଭୂମି ମାଲିକକୁ ସେହି ଜମି ତଳେ ଥିବା ଭୂତଳ ଜଳର ମଧ୍ୟ ମାଲିକ ବୋଲି ପ୍ରାୟ ଧରି ନେଇଛି । ଏସବୁ ସହିତ ଭାରତରେ ଆଉ ଏକ ସମସ୍ୟା ରହିଛି । ଭାରତୀୟ ସମ୍ବିଧାନ ଜଳ ସମ୍ବନ୍ଧୀୟ ବିଭିନ୍ନ ଦାୟିତ୍ୱକୁ କେନ୍ଦ୍ର (ପ୍ରଥମ ସୂଚୀ), ରାଜ୍ୟ (ଦ୍ୱିତୀୟ ସୂଚୀ) ତଥା ଉଭୟ ରାଜ୍ୟ ଓ କେନ୍ଦ୍ର (ତୃତୀୟ ସୂଚୀ) ମଧ୍ୟରେ ଭାଗ କରି ଦେଇଛି । ମୋଟାମୋଟି ଭାବରେ ଜଳ ସମ୍ବନ୍ଧୀୟ ବିଷୟକୁ ସମ୍ବିଧାନର ଦ୍ୱିତୀୟ ସୂଚୀର ଏଣ୍ଟ୍ରି ୧୭ର ସପ୍ତମ ଅନୁସୂଚୀରେ ସାମିଲ କରି ରାଜ୍ୟମାନଙ୍କୁ ଏହାର ଭାର ଅର୍ପଣ କରିଛି । ତେବେ ଜଳ ସମ୍ବନ୍ଧୀୟ କିଛି ବିଷୟ ରାଜ୍ୟକୁ ଅର୍ପଣ କରାଯାଇ ନାହିଁ ବା ସେଥିରେ କିଛି ସର୍ତ୍ତ ରଖାଯାଇଛି ଯେଉଁଠି କେନ୍ଦ୍ର ମଧ୍ୟ ହସ୍ତକ୍ଷେପ କରିପାରିବ । ପ୍ରଥମ ସୂଚୀ ବା କେନ୍ଦ୍ର ସୂଚୀର ୫୬ତମ ଏଣ୍ଟ୍ରିରେ ଉଲ୍ଲେଖ ଅଛି ଯେ 'ଜନହିତ ଲକ୍ଷ୍ୟରେ ଆନ୍ତଃ-ରାଜ୍ୟ ନଦୀ ଓ ନଦୀ ଉପତ୍ୟକାର ନିୟନ୍ତ୍ରଣ ଓ ଉନ୍ନୟନ ପାଇଁ ତାହାକୁ କେନ୍ଦ୍ର ଅଧୀନରେ ରଖିବା ପାର୍ଲ୍ୟାମେଣ୍ଟ ଆଇନ୍ ଅନୁସାରେ ଆବଶ୍ୟକୀୟ ନିଷ୍ପତ୍ତି ଗ୍ରହଣ କରି ତାହାକୁ କେନ୍ଦ୍ର କର୍ତ୍ତୃତ୍ୱରେ ରଖିପାରିବ ।' ତେବେ ସମ୍ବିଧାନରେ ଭୂତଳ ଜଳର ଉଲ୍ଲେଖ ହିଁ ନାହିଁ ଏଣୁ ସ୍ୱାଭାବିକ ଭାବରେ ସେହି ବିଷୟ କୌଣସି ସୂଚୀରେ ମଧ୍ୟ ସାମିଲ ହୋଇନାହିଁ । ଏହି ସ୍ଥିତିରେ ଭୂତଳ ଜଳକୁ ରାଜ୍ୟ ସରକାରଙ୍କ ଅଧୀନସ୍ଥ ବିଷୟ ବୋଲି ଧରି ନିଆଯାଇଛି । ତେବେ ଭୂତଳ ଜଳ ଉପରେ ଚାପ ବଢିବା ସହିତ ଏହି ଅବଧାରଣା ପ୍ରତି ମଧ୍ୟ ପ୍ରଶ୍ନ ଉଠିଲାଣି । ଭୂତଳରେ ଅନେକ ଧାର ଅଛି ଯାହା ନିର୍ଦ୍ଦିଷ୍ଟ ମାର୍ଗ ଦେଇ ପ୍ରବାହିତ ହୁଏ । ସେହିଭଳି ଧାର ମଧ୍ୟରୁ ଅନେକ ଧାର ଆନ୍ତ-ରାଜ୍ୟ ସୀମା ଦେଇ ମଧ୍ୟ ଗତି କରିଛି । ତେଣୁ ସେଠି କେନ୍ଦ୍ର ସୂଚୀର ୫୬ ତମ ଏଣ୍ଟ୍ରି ଲାଗୁ ହେବ ବୋଲି ଅନେକ ବିଶେଷଜ୍ଞ ମତ ପ୍ରକାଶ କରୁଛନ୍ତି । ସମ୍ବିଧାନର ତୃତୀୟ ସୂଚୀ ବା ଉଭୟ ରାଜ୍ୟ ଓ କେନ୍ଦ୍ର ସୂଚୀରେ ଜଳ ବିଷୟରେ ପ୍ରତ୍ୟକ୍ଷ ଭାବରେ କିଛି ଉଲ୍ଲେଖ ନାହିଁ । କିନ୍ତୁ ସେହି ସୂଚୀରେ 'ଅର୍ଥନୈତିକ ଓ ସାମାଜିକ ଯୋଜନା' ସାମିଲ ହୋଇଛି । ଅର୍ଥନୈତିକ ଓ ସାମାଜିକ ଉନ୍ନୟନ ପାଇଁ ଯୋଜନାରେ ଜଳର ପ୍ରଧାନ ଭୂମିକା ରହିଛି । ଏଣୁ ସେହି ମାର୍ଗରେ କେନ୍ଦ୍ର ଜଳ ଉପରେ କିଛି ଅଧିକାର ଜାହିର କରିପାରିବ ଓ ରାଜ୍ୟ ସହିତ ମିଳିମିଶି ତାହାର ଯୋଜନା କରିବ ।

ଏହିପରି ଭାବରେ ଭାରତରେ ଭୂତଳ ଜଳର ପରିଚାଳନା ଓ ନିୟନ୍ତ୍ରଣ ନେଇ ଖୁବ୍ ସ୍ପଷ୍ଟ ଆଇନ୍‌ର ଅଭାବ ରହିଛି । ଦେଶର ଅନ୍ୟ କିଛି ଆଇନ୍ ଯଥା ପରିବେଶ ଓ ଜଳ ସେଚନ ଆଦି ସମ୍ବନ୍ଧିତ ଆଇନ୍ ତଥା ସମ୍ବିଧାନର ୨୧ ତମ ଧାରାରେ ଥିବା ବିଭିନ୍ନ ମୌଳିକ ଅଧିକାରର ବ୍ୟାଖ୍ୟାରୁ ଭୂତଳ ଜଳର ବିଚାର ହେଉଛି । ଏହା ବ୍ୟତୀତ ବିଭିନ୍ନ ରାଜ୍ୟମାନଙ୍କରେ ଅନ୍ୟାନ୍ୟ ଆଇନ୍ ରହିଛି ଯାହାର ଜଳ ସହିତ ସମ୍ବନ୍ଧ ଅଛି, ଅନେକ ସ୍ଥାନରେ ଜଳର ବ୍ୟବହାର ନେଇ ସ୍ଥାନୀୟ ପ୍ରଥା ରହିଛି । ସେସବୁ ମଧ୍ୟ ଭୂତଳ ଜଳର ନିୟନ୍ତ୍ରଣ ଓ ପରିଚାଳନାରେ ଗୁରୁତ୍ୱ ରଖନ୍ତି । ତେବେ ଭୂତଳ ଜଳ ନେଇ କୌଣସି ନିର୍ଦ୍ଦିଷ୍ଟ ଆଇନ୍ ନଥିବାରୁ ସଠିକ୍ ନ୍ୟାୟିକ ଅଧିକାର ଓ ଦାୟିତ୍ୱକୁ ଠିକ୍ ଭାବରେ ବୁଝିବା ଅତି କଷ୍ଟକର ବ୍ୟାପାର ।

ଗୋଟିଏ ପକ୍ଷରେ ଭୂତଳ ଜଳ ସମ୍ବନ୍ଧୀୟ ନିର୍ଦ୍ଦିଷ୍ଟ ଓ ସ୍ପଷ୍ଟ ଆଇନ୍ ନାହିଁ ଏବଂ ଯାହା ଅଛି ତାହା ଖୁବ୍ ପୁରୁଣା । ଅନ୍ୟ ପକ୍ଷରେ ଭୂତଳ ଜଳର ବ୍ୟବହାର ଖୁବ୍ ଦ୍ରୁତ ଗତିରେ ବଢିଚାଲିଛି । ଏହି ପରିବର୍ତ୍ତିତ ପରିସ୍ଥିତିରେ ଭୂତଳ ଜଳ ସମ୍ପର୍କିତ ଅଧିକାର ବା ତାହାର ନିୟନ୍ତ୍ରଣ ଦିଗରେ ଅଦାଲତ ପ୍ରମୁଖ ଭୂମିକା ଗ୍ରହଣ କରିଛି । ସୁପ୍ରିମକୋର୍ଟଙ୍କ ସେହିଭଳି ଆଦେଶ ପରେ ହିଁ ପରିବେଶ ସୁରକ୍ଷା ଅଧିନିୟମ, ୧୯୮୬ର ଧାରା ୩(୩) ଅଧୀନରେ 'କେନ୍ଦ୍ରୀୟ ଭୂତଳ ଜଳ କର୍ତ୍ତୃପକ୍ଷ ବା ସେଣ୍ଟ୍ରାଲ ଗ୍ରାଉଣ୍ଡ ୱାଟର ଅଥରିଟି' ଗଠିତ ହୋଇଛି । ସେହିଭଳି ସମ୍ବିଧାନରେ ଥିବା ବିଭିନ୍ନ ଧାରା ଓ ପରିବେଶ ସମ୍ବନ୍ଧୀୟ ଆଇନ୍‌ର ବ୍ୟାଖ୍ୟାକରି ଭୂତଳ ଜଳକୁ ସର୍ବସାଧାରଣ ସମ୍ପଦ ବୋଲି ଅଦାଲତ ରାୟ ପ୍ରଦାନ କରିଛନ୍ତି । ବିଭିନ୍ନ ସମୟରେ ଅଦାଲତ ଭିନ୍ନଭିନ୍ନ ମାମଲାର ବିଚାର କରି ତାଙ୍କର ନିର୍ଦ୍ଦେଶନାମାମାନ ଜାରି କରିଛନ୍ତି ଯାହା ଭୂତଳ ଜଳର ପରିଚାଳନା ଓ ନିୟନ୍ତ୍ରଣ ପାଇଁ ବାଟ କଢାଇଛି ('ପ୍ଲାଚିମାଡାର ଲଢେଇ' ଦେଖନ୍ତୁ) । ତେବେ ସମ୍ବିଧାନ ଅନୁସାରେ ଭୂତଳ ଜଳର ରାଜ୍ୟ ସରକାରଙ୍କର ଶାସନ କ୍ଷେତ୍ରରେ ଆସୁଛି ଏବଂ ଅଦାଲତଙ୍କ ରାୟ ଅନୁସାରେ ରାଜ୍ୟ ସରକାର ଭୂତଳ ଜଳର ଟ୍ରଷ୍ଟି ବା ଦାୟିତ୍ୱଧିକାରୀ । ତେଣୁ ରାଜ୍ୟ ସରକାରମାନେ ଭୂତଳ ଜଳ ନେଇ ଠୋସ୍ ଆଇନ୍‌କାନୁନ୍ ପ୍ରଣୟନ କରନ୍ତୁ ବୋଲି କେନ୍ଦ୍ର ସରକାର କହି ଆସିଛି ଏବଂ ଅଦାଲତ ମଧ୍ୟ ସେହିଭଳି ଉପଦେଶ ଦେଇଛନ୍ତି । ଏହି କ୍ରମରେ କେନ୍ଦ୍ର ସରକାର ବିଭିନ୍ନ ସମୟରେ ମୋଡେଲ ଭୂତଳ ଜଳ ବିଲ୍ ପ୍ରସ୍ତୁତ କରି ସେହିଭଳି ଆଇନ୍ ତିଆରି କରିବା ପାଇଁ ରାଜ୍ୟ ସରକାରମାନଙ୍କୁ ପରାମର୍ଶ ଦେଇ ଆସିଛନ୍ତି । କିନ୍ତୁ ଦୁର୍ଭାଗ୍ୟ ଯେ ଅନେକ ରାଜ୍ୟ ସେହିଭଳି ଆଇନ୍ ଏଯାଏ ଆଣି ନାହାନ୍ତି ବା ଯାହା ବି ଆଇନ୍ ଆଣିଛନ୍ତି ତାହା ବର୍ତ୍ତମାନର ସମୟର ସମସ୍ୟାକୁ ସମ୍ଭାଳିବା ତଥା ଭବିଷ୍ୟତ ପାଇଁ ଦୂରଦୃଷ୍ଟି ରଖିଥିବା ଆଇନ୍ ନୁହେଁ । ଓଡିଶା ସରକାର ସେହିଭଳି ଏକ ବିଲ୍ ୨୦୧୨ ମସିହାରେ ଆଣିଛନ୍ତି । ଅବଶ୍ୟ ତାହା ଏଯାଏ ଆଇନ୍‌ରେ ପରିଣତ ହୋଇନାହିଁ । (ପୃଷ୍ଠା ୧୬ରେ ଥିବା 'ଓଡିଶା ଭୂତଳ ଜଳ (ନିୟନ୍ତ୍ରଣ, ଉନ୍ନୟନ ଓ ପରିଚାଳନା) ବିଲ୍, ୨୦୧୨' ଦେଖନ୍ତୁ) ।

ତେବେ 'ରାଜ୍ୟ' ତାହାର ଦାୟିତ୍ୱ ପାଳନ କରୁଛି ତ ?

ସୁପ୍ରିମ କୋର୍ଟ କହିଥିବା 'ରାଜ୍ୟ' କହିଲେ କେବଳ ରାଜ୍ୟ ସରକାରକୁ ବୁଝାଏ ନାହିଁ, ସମୁଦାୟ ଶାସକ ବା ଶାସନ ତନ୍ତ୍ରକୁ ବୁଝାଏ । ଭାରତର ସମ୍ବିଧାନର ଧାରା ୧୨ରେ ଦିଆଯାଇଥିବା ସଜ୍ଞା ଅନୁସାରେ 'ରାଜ୍ୟ' କହିଲେ ଭାରତର କେନ୍ଦ୍ର ସରକାର ଓ ପାର୍ଲ୍ୟାମେଣ୍ଟ, ରାଜ୍ୟ ସରାକାର ଓ ରାଜ୍ୟ ବିଧାନସଭା, ତଥା ଭାରତରେ ଥିବା ବା ଭାରତ ସରକାରଙ୍କ କର୍ତ୍ତୃତ୍ୱରେ ଥିବା ସମସ୍ତ ସ୍ଥାନୀୟ ବା ଅନ୍ୟ କର୍ତ୍ତୃପକ୍ଷଙ୍କୁ 'ରାଜ୍ୟ' ବୋଲି ବୁଝାଯିବ । ଅର୍ଥାତ ଶାସନ ପାଇଁ ଉଦ୍ଦିଷ୍ଟ ଥିବା ସମସ୍ତ ବ୍ୟବସ୍ଥାକୁ 'ରାଜ୍ୟ' ବୋଲି ବୁଝାଯିବ । ପୂର୍ବରୁ ଆମେ ଜାଣିଛୁ ଯେ ଜଳ ଓ ବିଶେଷକରି ଭୂତଳ ଜଳକୁ ସମ୍ବିଧାନର ଦ୍ୱିତୀୟ ବା ରାଜ୍ୟ ସରକାରଙ୍କ ସୂଚୀରେ ସାମିଲ କରାଯାଇଛି । ଆନ୍ତଃ ରାଜ୍ୟ ସମ୍ବନ୍ଧ ଥିବା କିଛି ବିଷୟ ଅବଶ୍ୟ ପ୍ରଥମ ସୂଚୀ ବା କେନ୍ଦ୍ର ସରକାରଙ୍କ ସୂଚୀରେ ଅଛି ଓ କିଛି ତୃତୀୟ ସୂଚୀରେ ମଧ୍ୟ ଅଛି । ତେଣୁ ଭୂତଳ ଜଳର ଟ୍ରଷ୍ଟି ହିସାବରେ ଦାୟିତ୍ୱ ନିର୍ବହନ କରିବା କେନ୍ଦ୍ର ଓ ରାଜ୍ୟ ସରକାରଙ୍କ ଦାୟିତ୍ୱ । ତେବେ ତାହାର ଦାୟିତ୍ୱ ତୁଲାଇବା ପାଇଁ ସରକାର ବା 'ରାଜ୍ୟ' ଉଚିତ ଭାବେ ପ୍ରସ୍ତୁତ ତ ? ଅନେକ ବିଶେଷଜ୍ଞ ଏପରିକି ମାନ୍ୟବର ସୁପ୍ରିମ କୋର୍ଟ ମଧ୍ୟ ଏହାର ଉତ୍ତର ମୋଟାମୋଟି ଭାବେ 'ନା' ହେବ ବୋଲି କହିଛନ୍ତି । ଜଳର ପରିଚାଳନା ବା ଶାସନ ପାଇଁ ସରକାର ଅନେକ ବିଭାଗ ଓ ଅନେକ ବ୍ୟବସ୍ଥା ସୃଷ୍ଟି କରିଛନ୍ତି ('ବ୍ୟବସ୍ଥା କମ୍ ନାହିଁ କିନ୍ତୁ ଅବସ୍ଥା ଦୟନୀୟ' ଦେଖନ୍ତୁ) । କିନ୍ତୁ ଟ୍ରଷ୍ଟି ହିସାବରେ ଭୂତଳ ଜଳର ସାମଗ୍ରିକ ଦାୟିତ୍ୱ ନେବାରେ ସେମାନେ ଖୁବ୍ ସମର୍ଥ ହୋଇ ନାହାନ୍ତି ବୋଲି ଅଧିକାଂଶ ବିଶେଷଜ୍ଞ ମତ ଦିଅନ୍ତି । ଜଳର ଉପଯୋଗ ଓ ବିନିଯୋଗ କରିବାରେ ସେମାନଙ୍କର ଧ୍ୟାନ ଅଧିକ ରହିଛି ତାହାର ସଂରକ୍ଷଣ, ସୁରକ୍ଷା ଓ ଉଚିତ ବ୍ୟବହାର ପ୍ରତି ଅଧିକ ଧ୍ୟାନ ନାହିଁ ।

ଭୂତଳ ଜଳ ଉପରେ ଚାପ ଅତ୍ୟଧିକ ବୃଦ୍ଧି ପାଉଥିବା ବେଳେ ସରକାରର ଟ୍ରଷ୍ଟି ହିସାବରେ ଦାୟିତ୍ୱ ଅନେକ ଗୁଣା ବୃଦ୍ଧି ପାଇଛି । ସରକାର ସେହି ଦାୟିତ୍ୱ ତୁଲାଇବା ଅତି ଆବଶ୍ୟକ ଓ ଭାରତୀୟ ସମ୍ବିଧାନ ଅନୁସାରେ ତାହା କରିବା ପାଇଁ ବାଧ୍ୟ । ଭୂତଳ ଜଳର ପରିଚାଳନା ଏକ ଜଟିଳ ଓ କଷ୍ଟସାଧ୍ୟ ବ୍ୟାପାର କାରଣ ଏହାର ସ୍ଥାନୀୟ ବିବିଧତା ଅନେକ ଏବଂ ଏଥିରେ ବୈଷୟିକ ଜ୍ଞାନ ଓ ପ୍ରଯୁକ୍ତିର ଆବଶ୍ୟକତା ରହିଛି । ତେଣୁ ଏହାର ପରିଚାଳନା ପାଇଁ ବିଭିନ୍ନ ସ୍ତରରେ ଯଥାଯୋଗ୍ୟ 'ଶାସନ ବା ରାଜ୍ୟ' ବ୍ୟବସ୍ଥା ରହିବା ଦରକାର । ଏଥିରେ ଗାଁ ସ୍ତରୀୟ କର୍ତ୍ତୃପକ୍ଷ ବା ପଞ୍ଚାୟତ ଠାରୁ ଆରମ୍ଭ କରି କେନ୍ଦ୍ର ସରକାରଙ୍କ ପର୍ଯ୍ୟନ୍ତ ସମସ୍ତଙ୍କର ଦାୟିତ୍ୱ ରହିଛି । ଏହି ଦିଗରେ ପ୍ରଥମ ପ୍ରୟାସ ଭାବରେ ଭିନ୍ନ ଭିନ୍ନ ସ୍ତରରେ ଥିବା ବିଭିନ୍ନ ସଂସ୍ଥା ବା କର୍ତ୍ତୃପକ୍ଷ ମଧ୍ୟରେ ଦାୟିତ୍ୱ ଓ ଅଧିକାରର ବିକେନ୍ଦ୍ରୀକରଣ ହେବା ନିହାତି ଆବଶ୍ୟକ । ରାଜ୍ୟ ବା ସରକାର ତାଙ୍କ ଦାୟିତ୍ୱକୁ ଗୁରୁତ୍ୱର ସହ ନିର୍ବାହନ କରି ଭୂତଳ ଜଳର ଉପଯୁକ୍ତ ପରିଚାଳନା ଓ ସୁରକ୍ଷା କରିବା ଆବଶ୍ୟକ କାରଣ ସେମାନେ ଜନତାଙ୍କ ପ୍ରତି ଓ ସମ୍ବିଧାନ ପ୍ରତି ସମ୍ପୂର୍ଣ୍ଣ ଉତ୍ତରଦାୟୀ ।

ଭୂତଳଜଳ ଉପରେ ଅଧିକାର ଓ ବିଭିନ୍ନ ମତବାଦ

ଭୂତଳ ଜଳର ବ୍ୟବହାର ବଢ଼ିବା ସହିତ ଭୂତଳ ଜଳ ଉପରେ ଅଧିକାରର ମଧ୍ୟ ଚର୍ଚ୍ଚା ଆରମ୍ଭ ହେଲା । ଏହି ପରିପ୍ରେକ୍ଷୀରେ ଭୂତଳ ଜଳ ଉପରେ ଅଧିକାର ବା ତାହାର ବଣ୍ଟନ ପାଇଁ ବିଭିନ୍ନ ମତବାଦ ମଧ୍ୟ ଗଢ଼ି ଉଠିଲା । ଭୂତଳ ଜଳକୁ ନେଇ ସାଧାରଣତଃ ପାଞ୍ଚଟି ମତବାଦ ରହିଛି ।

୧. **ପୂର୍ଣ୍ଣ ମାଲିକାନା :** ଏହା ଜମି ମାଲିକକୁ ତାହାର ମାଲିକାନାରେ ଥିବା ଜମି ଅଞ୍ଚଳରେ କୂପ ବା ଅନ୍ୟ ମାଧ୍ୟମରେ ଯେତେ ଇଚ୍ଛା ସେତେ ଭୂତଳ ଜଳ ଉତ୍ତୋଳନ ପାଇଁ ସମ୍ପୂର୍ଣ୍ଣ ଅଧିକାର ପ୍ରଦାନ କରେ । ଏଥିରେ ସମ୍ପୃକ୍ତ ଜମିମାଲିକ ତାହାର ପଡୋଶୀ ଜମି ମାଲିକ ଉପରେ ବା ଭୂତଳ ଜଳ ଆକ୍ୟୁଫରରେ ତାହାର ଭୂତଳ ଜଳ ଉତ୍ତୋଳନର କ'ଣ ପ୍ରଭାବ ପଡିବ ତାହାର କିଛି ଚିନ୍ତା ରଖେ ନାହିଁ । ପ୍ରାଚୀନ କାଳରେ ବିଶ୍ୱର ଅଧିକାଂଶ ଅଞ୍ଚଳରେ ଏହି ମତବାଦକୁ ଗ୍ରହଣ କରାଯାଇଥିଲା । ବିଶେଷ କରି ରୋମାନ ମତବାଦ ଅଞ୍ଚଳରୁ ଏହାର ପ୍ରସାର ହୋଇ ଅନ୍ୟ ଅଞ୍ଚଳକୁ ତାହା ବ୍ୟାପୀ ଥିଲା । ଭାରତରେ ମଧ୍ୟ ଏହାକୁ ଅନେକ ବର୍ଷ ଧରି ଗ୍ରହଣ କରାଯାଇଆସିଛି । ଇଂରେଜ ଶାସନ ଅମଳରେ ପ୍ରଣୀତ ହୋଇ ଏବେ ମଧ୍ୟ ଆଇନ୍ ଭାବରେ ଥିବା 'ଇଜ୍‌ମେଣ୍ଟ ଆକ୍ଟ' ଅନୁସାରେ ଜମି ସହ ଭୂତଳ ଜଳର ମାଲିକାନା ଯୋଡି ହୋଇଛି । ତେବେ ଏଥିରେ ସାମାନ୍ୟ ବ୍ୟତିକ୍ରମ ରହିଛି । ଇଜ୍‌ମେଣ୍ଟ ଆକ୍ଟ ଭୂମିତଳେ ଥିବା ସବୁ ଜଳ ଉପରେ ଜମିମାଲିକୁ ସମ୍ପୂର୍ଣ୍ଣ ଅଧିକାର ଦେଇ ନାହିଁ । ଭୂମି ତଳେ ନିର୍ଦ୍ଧାରିତ ଗତିପଥ ଦେଇ ବହି ଯାଉଥିବା ଭୂତଳ ଜଳ ବ୍ୟତୀତ ଅନ୍ୟ ଜଳ ଉପରେ ଜମି ମାଲିକର ଅଧିକାର ଅଛି ବୋଲି ଏଥିରେ କୁହାଯାଇଛି ।

୨. **ଯୁକ୍ତିଯୁକ୍ତ ବ୍ୟବହାର :** ଏହା ପୂର୍ଣ୍ଣ ମାଲିକାନା ମତବାଦଠାରୁ ଦୁଇଟି କାରଣରୁ ଭିନ୍ନ । ଏଥିରେ ଭୂମି ମାଲିକର ଭୂତଳ ଜଳ ଉପରେ ଅଧିକାର ରହିଥାଏ କିନ୍ତୁ ତହିଁରେ (କ) ଅପଚୟକାରୀ ଓ ଦ୍ୱେଷପୂର୍ଣ୍ଣ ବ୍ୟବହାରକୁ ବାରଣ କରାଯାଇଥାଏ ; ଏବଂ (ଖ) ଉତ୍ତୋଳନ କରାଯାଉଥିବା ଜଳକୁ କେବଳ ସମ୍ପୃକ୍ତ ଭୂପୃଷ୍ଠ ଜମିର ପରିସୀମା ମଧ୍ୟରେ ହିଁ ବ୍ୟବହାର କରାଯାଇପାରେ । ଯଦି ଅନ୍ୟ ଅଞ୍ଚଳକୁ ଉତ୍ତୋଳିତ ଜଳ ନିଆଯାଉଥାଏ ତେବେ ତାହା ପଡୋଶୀ ବା ସେହି ଭୂତଳ ଜଳ କ୍ଷେତ୍ରର ଉପରେ ଥିବା ଜମି ମାଲିକଙ୍କର କୌଣସି କ୍ଷତି ପହଞ୍ଚାଉ ନଥିବା ଆବଶ୍ୟକ ।

୩. **ପାରସ୍ପରିକ ସମ୍ବନ୍ଧ ଅଧିକାର :** ଏହା ଯୁକ୍ତିଯୁକ୍ତ ବ୍ୟବହାରଠାରୁ ଆଉ ଟିକିଏ ଅଧିକ ପ୍ରଗତିଶୀଳ । ଏଥିରେ ସଙ୍କଟ ସମୟରେ ଜଳ ବଣ୍ଟନର ବ୍ୟବସ୍ଥା ମଧ୍ୟ ସନ୍ନିହିତ ଥାଏ । ଏହି ମତବାଦ ଅନୁସାରେ ଯେତେବେଳେ ଗୋଟିଏ ଆକ୍ୟୁଫରର ଜଳ ପର୍ଯ୍ୟାପ୍ତ ଥାଏ ତେବେ ସେହି ଆକ୍ୟୁଫର ଉପରେ ଥିବା ସମସ୍ତ ଜମି ମାଲିକଙ୍କର ତାହା ଉପରେ ସମାନ ବା ପାରସ୍ପରିକ ଅଧିକର ରହିଛି । ସଙ୍କଟ ସମୟରେ ବା ଯେତେବେଳେ ଜଳର ଅଭାବ ହୁଏ ସେତେବେଳେ ଜମି ମାଲିକଙ୍କ ଯୁକ୍ତିଯୁକ୍ତ ଆବଶ୍ୟକତା ତଥା ସେହି ଆକ୍ୟୁଫରର ଉପରେ ଥିବା ଅଞ୍ଚଳରେ ତାଙ୍କର ଭାଗ କେତେ ଅଛି ତାହା ଦେଖି ସେ କେତେ ଉତ୍ତୋଳନ କରିପାରିବେ ତାହା ସ୍ଥିରିକୃତ ହୁଏ ।

୪. **ପୂର୍ବ ବ୍ୟବହାର :** ଏହି ମତବାଦ ଅନୁସାରେ ଯିଏ ପ୍ରଥମେ ଆସିଲା ଜଳ ଆବଣ୍ଟନରେ ମଧ୍ୟ ପ୍ରଥମ ହକ୍ ତାହାର ନୀତି ଅନୁସରଣ କରାଯାଏ । ଯିଏ ପ୍ରଥମେ ଜଳ ବ୍ୟବହାର କଲା ତାହାକୁ ପ୍ରଥମେ ଜଳ ଆବଣ୍ଟନ କରାଯିବ । ପରବର୍ତ୍ତୀ ସମୟରେ ଅଧିକ ବ୍ୟବହାରକାରୀ ହେଲେ, ପ୍ରଥବ ବା ପୂର୍ବରୁ ବ୍ୟବହାର କରିଆସୁଥିବା ବ୍ୟବହାରକାରୀ ତାଙ୍କର ଯୁକ୍ତିଯୁକ୍ତ ଆବଶ୍ୟକତା ପାଇଁ ଆବଶ୍ୟକ କରୁଥିବା ଜଳ ପାଇବାରେ ଅଗ୍ରାଧିକାର ଅଧିକାର ହାସଲ କରିବେ ବା ଉପଲବ୍ଧ ଥିବା ଜଳ ଉପରେ ତାଙ୍କର ପ୍ରଥମ ଅଧିକାର ରହିବ ।

୫. ଭୂତଳ ଜଳ ଏକ ସର୍ବସାଧାରଣ ସମ୍ପତ୍ତି, ଏଥିରେ ବ୍ୟକ୍ତିଗତ ମାଲିକାନାର ପ୍ରଶ୍ନ ନାହିଁ: ଏହି ମତବାଦ ଏବେ ଦ୍ରୁତ ଗତିରେ ପ୍ରସାର ଲାଭ କରୁଛି । ଏହି ମତବାଦ ଅନୁସାରେ ଭୂତଳ ଜଳ ଏକ ସାର୍ବଜନିକ ସମ୍ପଦ ଏବଂ ଏହା ଉପରେ କାହାରି ଏପରିକି ସରକାରଙ୍କ ଅଧିକାର ନାହିଁ । ସରକାର କେବଳ ଏହି ସମ୍ପଦର ଟ୍ରଷ୍ଟି ହିସାବରେ ରହିପାରିବେ ।

ବିଭିନ୍ନ ଧର୍ମରେ ଭୂତଳ ଜଳ ଉପରେ ଅଧିକାର

ରୋମାନ ଆଇନ୍ ଅନୁସାରେ ଭୂତଳ ଜଳକୁ ଜମି ମାଲିକର ସମ୍ପତ୍ତି ବୋଲି ଧରି ନିଆଯାଇଥିଲା । ରୋମାନ ଆଇନ୍ ଜମିମାଲିକକୁ ତାହାର ମାଲିକାନାରେ ଥିବା ଜମି ତଳେ ଥିବା ଜଳ ଉପରେ ସମ୍ପୂର୍ଣ୍ଣ ଅଧିକାର ପ୍ରଦାନ କରିଥିଲା । ପୃଥିବୀର ଅନ୍ୟ ଅନେକ ପ୍ରାନ୍ତ ମଧ୍ୟ ଏହି ନିୟମକୁ ଗ୍ରହଣ କରିଥିଲେ । କିନ୍ତୁ ମୁସଲିମ ଧର୍ମରେ କେବେ ମଧ୍ୟ ଭୂତଳ ଜଳକୁ ବ୍ୟକ୍ତିଗତ ସମ୍ପତ୍ତି ବୋଲି ବିବେଚନା କରାଯାଇ ନାହିଁ । ଭୂତଳ ଜଳକୁ ଆଲ୍ଲାଙ୍କର ଉପହାର ଓ ଦାନ ବୋଲି ଗ୍ରହଣ କରି ଆଲ୍ଲାଙ୍କ ବ୍ୟତୀତ ତାହାର କେହି ମାଲିକ ହୋଇପାରିବେ ନାହିଁ ବୋଲି କୁହାଯାଇଛି । ତେବେ କୂଅ ଉପରେ ବ୍ୟକ୍ତିଗତ ମାଲିକାନା ରହିପାରେ । ସେହିପରି ସ୍ଥଳେ କୂଅ ଉପରେ ମାଲିକର ଖାସ୍ ଦଖଲ ରହିପାରେ ବା କୂଅରୁ ଜଳ ନେବାରେ ସେହି ତାହାର ସର୍ବ ପ୍ରଥମ ଅଧିକାର ରହିପାରେ । ସେହିପରି କୂଅ ଉପରେ ମାଲିକାନା ସହିତ ପାର୍ଶ୍ୱବର୍ତ୍ତୀ ଭୂମି ଉପରେ ମଧ୍ୟ ଆପେଆପେ ମାଲିକାନା ଆସିଥାଏ ଏବଂ ସେହି ପରିସୀମାରେ ଭିତରେ ଅନ୍ୟ କୌଣସି ନୂଆ କୂପ ଖୋଳାଯିବା ପାଇଁ ସମ୍ପୂର୍ଣ୍ଣ ବାରଣ ଥାଏ ।

ପ୍ଲାଚିମାଡାର ଲଢେଇ

ଭାରତୀୟ କୋର୍ଟ ବିଭିନ୍ନ ସମୟରେ ଅନେକ ଯୁଗାନ୍ତକାରୀ ନିଷ୍ପତ୍ତି ନେଇଛନ୍ତି ଯାହା ଶାସନ ବ୍ୟବସ୍ଥାକୁ ବହୁଳ ଭାବରେ ପ୍ରଭାବିତ କରିଛି । ପ୍ଲାଚିମାଡାଠାରେ କୋକାକୋଲା କମ୍ପାନୀ ଦ୍ୱାରା ଭୂତଳ ଜଳ ଉତ୍ତୋଳନକୁ ନେଇ ସୃଷ୍ଟି ହୋଇଥିବା ବିବାଦ ପରିପ୍ରେକ୍ଷୀରେ ମାନ୍ୟବର କେରଳ ହାଇକୋର୍ଟ ଦେଇଥିବା ରାୟ ସେହି ଶ୍ରେଣୀର ।

୧୯୯୯ ମସିହରେ କୋକାକୋଲା କମ୍ପାନୀ କେରଳର ପ୍ଲାଚିମାଡାଠାରେ ତାହାର ପାନୀୟ କାରଖାନା ବସାଇଲା । ପେରୁମାଟି ପଞ୍ଚାୟତ କାରଖାନା ଉତ୍ପାଦନ ଆରମ୍ଭ କରିବା ପାଇଁ ୨୦୦୦ ମସିହାରେ ଅନୁମତି ପ୍ରଦାନ କଲା । କମ୍ପାନୀ ଦୈନିକ ପ୍ରାୟ ୫ ଲକ୍ଷ ଲିଟର ଜଳ ଭୂମିତଳରୁ ଉତ୍ତୋଳନ କଲା । ଏହା ସହିତ ସେ ବ୍ୟାପକ ବର୍ଜ୍ୟ ଜଳ ମଧ୍ୟ ନିଷ୍କାସନ କଲା । କାରଖାନାରୁ ଉତ୍ପାଦନ ଆରମ୍ଭ ହେବାର ଦୁଇ ବର୍ଷ ବେଳକୁ ସେଠାରେ କାରଖାନା ବିରୁଦ୍ଧରେ ଆନ୍ଦୋଳନ ଆରମ୍ଭ ହୋଇ ବ୍ୟାପକ ଆକାର ଧାରଣ କରିବା ଆରମ୍ଭ ହେଲା । ଲୋକେ ଭୂତଳ ଜଳ ସ୍ତରରେ ଖୁବ୍ ହ୍ରାସ ଘଟିବା ସହିତ ଜଳ ପ୍ରଚୁର ମାତ୍ରାରେ ପ୍ରଦୁଷିତ ହେବାରେ ଲାଗିଛି ବୋଲି ଅଭିଯୋଗ କଲେ । ସ୍ଥିତି ଏପରି ହେଲା ଯେ ସ୍ଥାନୀୟ ଲୋକଙ୍କୁ ପିଇବା ପାଣି ଟିକିଏ ପାଇଁ ପାଞ୍ଚ କିଲୋମିଟର ଦୂର ଯିବାକୁ ପଡିଲା । ପ୍ରଦୂଷଣ କାରଣରୁ ରୋଗ ବେମାରୀ ମଧ୍ୟ ପ୍ରଭୂତ ବୃଦ୍ଧି ପାଇଛି ବୋଲି ଅଭିଯୋଗ ହେଲା । ସେହି କାରଣରୁ ୨୦୦୩ ମସିହାରେ ପେରୁମାଟି ଗ୍ରାମ ପଞ୍ଚାୟତ କାରଖାନାକୁ ଦେଇଥିବା ଲାଇସେନ୍ସକୁ ରଦ୍ଦ କରିଦେଲା । ପଞ୍ଚାୟତର ଏହି ଆଦେଶ ବିରୁଦ୍ଧରେ ଅପର ପକ୍ଷ ହାଇକୋର୍ଟକୁ ଗଲେ । କୋର୍ଟ ଆଗରେ ଦୁଇଟି ପ୍ରସଙ୍ଗର ବିଚାର ଥିଲା । ଗୋଟିଏ ଥିଲା ପଞ୍ଚାୟତର କ୍ଷମତା ଏବଂ ଅନ୍ୟଟି ଥିଲା ଭୂତଳ ଜଳ ଉପରେ ଅଧିକାର । ଭୂତଳ ଜଳ ଉପରେ ଥିବା ବିଭିନ୍ନ ଆଇନ୍, ପ୍ରଥା ଓ ବିଧି ବ୍ୟବସ୍ଥାକୁ ବର୍ତ୍ତମାନ ସମୟର ପରିପ୍ରେକ୍ଷୀରେ ବିଚାର କରି କୋର୍ଟ ଏକ ଐତିହାସିକ ରାୟ ପ୍ରଦାନ କରି ନିମ୍ନ ମତ ପ୍ରଦାନ କରିଥିଲେ :

ଭୂତଳ ଜଳ ଏକ ଜାତୀୟ ସମ୍ପତ୍ତି ଏବଂ ଏହାର କେହି ବ୍ୟକ୍ତିଗତ ମାଲିକ ହୋଇ ପାରିବେ ନାହିଁ ଏହା ଏକ ସର୍ବସାଧାରଣ ସମ୍ପତ୍ତି । ଏହା ପୃଥିବୀରେ ଜୀବଜଗତକୁ ବଞ୍ଚାଇରଖୁଥିବା ଅମୃତ । ଜଳ ବିନା ସାରା ସୃଷ୍ଟି ମରୁଭୂମି ହୋଇଯିବ । ... ଇଂରେଜ ସାଧାରଣ ନିୟମ ଆଧାରିତ ଆମର ନ୍ୟାୟିକ ବ୍ୟବସ୍ଥାରେ ସର୍ବସାଧାରଣ ଟ୍ରଷ୍ଟ ମତବାଦ ବା ପବ୍ଲିକ ଟ୍ରଷ୍ଟ ଡକ୍ଟ୍ରାଇନକୁ ଏକ ବିଧି ଭାବରେ ଗ୍ରହଣ କରାଯାଇଛି । ସେହି ବିଧି ଅନୁସାରେ ରାଜ୍ୟ ସର୍ବସାଧାରଣ ବ୍ୟବହାରରେ ଆସୁଥିବା ବା ଭୋଗ ହେଉଥିବା ସମସ୍ତ ପ୍ରାକୃତିକ ସମ୍ପଦର ଟ୍ରଷ୍ଟି ହିସାବରେ ଦାୟିତ୍ୱବାନ୍ । ଟ୍ରଷ୍ଟି ହିସାବରେ ସେହିଭଳି ସମ୍ପଦର ସୁରକ୍ଷା କରିବା ଦାୟିତ୍ୱ ସରକାରଙ୍କର । ସର୍ବସାଧାରଣଙ୍କ ପାଇଁ ଉଦ୍ଦିଷ୍ଟ ସେହିଭଳି ସମ୍ପଦକୁ ବ୍ୟକ୍ତିଗତ ମାଲିକାନାକୁ ହସ୍ତାନ୍ତରିତ କରାଯାଇପାରିବ ନାହିଁ । ମାନ୍ୟବର ସୁପ୍ରିମ କୋର୍ଟ ମଧ୍ୟ ପୂର୍ବରୁ ଏହି ମତ ରଖିସାରିଛନ୍ତି । ସେଥିରୁ ସ୍ପଷ୍ଟ ପ୍ରତୀତ ଯେ ଭୂତଳ ଜଳ ଏକ ସର୍ବସାଧାରଣ ସମ୍ପତ୍ତି । ଏହି ଅପୂର୍ବ ସମ୍ପଦର ରକ୍ଷା କରିବା ପାଇଁ ରାଜ୍ୟ ଓ ତାହାର ସମସ୍ତ ସାଧନ ଟ୍ରଷ୍ଟି ହିସାବରେ ପୂର୍ଣ୍ଣ ଦାୟିତ୍ୱବାନ ହେବା ଆବଶ୍ୟକ । ... ଅତ୍ୟଧିକ ଉତ୍ତୋଳନକୁ ରୋକି ଭୂତଳ ଜଳର ସୁରକ୍ଷା କରିବାର ଗୁରୁ ଦାୟିତ୍ୱ ସରକାରଙ୍କ ଉପରେ ରହିଛି । ଯଦି ସରକାର ତାହା ନ କରନ୍ତି ତେବେ ତାହା ସମ୍ବିଧାନର ୨୧ତମ ଧାରାର 'ବଞ୍ଚିବାର ଅଧିକାର' ପାଇଁ ଦିଆଯାଇଥିବା ଗ୍ୟାରେଣ୍ଟିର ଉଲ୍ଲଂଘନ ବୋଲି ବିବେଚନା କରାଯିବ ।... ରାଜ୍ୟ ବା ତାହାର ଅଙ୍ଗ ଭାବରେ ପଞ୍ଚାୟତ ଭୂତଳ ଜଳର ଅତ୍ୟଧିକ ଉତ୍ତୋଳନକୁ ରୋକି ତାହାର ସୁରକ୍ଷା କରିବା ପାଇଁ ବାଧ୍ୟ ଅଟନ୍ତି ।

ବ୍ୟବସ୍ଥା କମ୍ ନାହିଁ କିନ୍ତୁ ଅବସ୍ଥା ଦୟନୀୟ

ବିଭିନ୍ନ ସ୍ତରରେ ଅଛି ଗଣ୍ଡାଗଣ୍ଡା ବ୍ୟବସ୍ଥା କିନ୍ତୁ ସମସ୍ତେ ଟ୍ରଷ୍ଟି କମ୍ ମାଲିକ ଅଧିକ । ଭୂତଳ ଜଳର ବ୍ୟବହାର, ପରିଚାଳନା ଓ ଶାସନ ପାଇଁ ଦେଶର ବିଭିନ୍ନ ସ୍ତରରେ ଅନେକ ବିଭାଗ ବା ସଂସ୍ଥା ଅଛନ୍ତି । କିଛି କେନ୍ଦ୍ର ସରକାରଙ୍କ କର୍ତ୍ତୃତ୍ୱରେ ଅଛି, କିଛି ରାଜ୍ୟ ସରକାରଙ୍କର, କିଛି ପଞ୍ଚାୟତ ଭଳି ସଂସ୍ଥା ଅଛନ୍ତି ଓ କିଛି କେନ୍ଦ୍ରୀୟ ଭୂତଳ ଜଳ ପ୍ରାଧିକରଣ ଭଳି ସ୍ୱାୟତ୍ତ ସଂସ୍ଥା ଅଛନ୍ତି ।

ସ୍ତର	ବ୍ୟବସ୍ଥା	ମୂଳ କାମ/ ଦାୟିତ୍ୱ
କେନ୍ଦ୍ର ସରକାର ବା କେନ୍ଦ୍ର ସରକାରଙ୍କ ଅଧୀନସ୍ଥ	ଜଳ ସମ୍ପଦ ବିଭାଗ	ଦେଶର ସାମଗ୍ରିକ ଜଳ ସମ୍ପଦର ତତ୍ତ୍ୱାବଧାରକ ତଥା ରାଜ୍ୟ-ରାଜ୍ୟ ବା ରାଜ୍ୟ-କେନ୍ଦ୍ର ସମ୍ପର୍କିତ ଜଳ ପରିଚାଳନା/ ଯୋଜନା ତଥା ଅର୍ଥ ବ୍ୟବସ୍ଥା ପାଇଁ ଉତ୍ତରଦାୟୀ । ଏହା ଦେଶର ଆଇନ୍ କାନୁନ୍, ନୀତି ନିୟମର କାର୍ଯ୍ୟାନ୍ୱୟନ କରାଇବ ।
	କେନ୍ଦ୍ରୀୟ ଭୂତଳ ଜଳ ବୋର୍ଡ	ନୂତନ ପ୍ରଯୁକ୍ତି ଆବିଷ୍କାର କରିବା ଓ ଲୋକଙ୍କ ପାଖରେ ପହଞ୍ଚାଇବା ; ଏବଂ ଭୂତଳ ଜଳର ବିଜ୍ଞାନସମ୍ମତ ଓ ସୁସ୍ଥାୟୀ ଉନ୍ନୟନ ଓ ପରିଚାଳନା ପାଇଁ ଥିବା ଜାତୀୟ ନୀତିର କାର୍ଯ୍ୟାନ୍ୱୟନ ତଥା ତଦାରଖ କରିବା । ଏଥିପାଇଁ ବୋର୍ଡ ଅର୍ଥନୈତିକ ଓ ପାରିବେଶିକ ଦକ୍ଷତା ଓ ସମତାକୁ ଆଧାର କରି ଭୂତଳ ଜଳର ଅନ୍ୱେଷଣ, ଆକଳନ, ସଂରକ୍ଷଣ, ପରିବୃଦ୍ଧି, ପ୍ରଦୂଷଣରୁ ସୁରକ୍ଷା, ଏବଂ ବଣ୍ଟନ ଆଦି କାର୍ଯ୍ୟ କରିବ ।
	ପରିବେଶ ବିଭାଗ	ବିଶେଷ କରି ପ୍ରଦୂଷଣ ଓ ପରିବେଶ ସମ୍ପର୍କିତ ଦିଗ ପ୍ରତି ଦୃଷ୍ଟି ଦିଏ ।
କେନ୍ଦ୍ର ସ୍ତରୀୟ ସ୍ୱାୟତ୍ତ ସଂସ୍ଥା	କେନ୍ଦ୍ରୀୟ ଭୂତଳ ଜଳ ପ୍ରାଧିକରଣ	ସୁପ୍ରିମକୋର୍ଟଙ୍କ ଆଦେଶ ପରେ କେନ୍ଦ୍ର ସରକାର ଏହି ପ୍ରାଧିକରଣ ଗଠନ କରିଥିଲେ । ଏହା ଏକ ଅର୍ଦ୍ଧ-ନ୍ୟାୟିକ ସଂସ୍ଥା । ଭୂତଳ ଜଳର ଉତ୍ତୋଳନକୁ ନିୟନ୍ତ୍ରଣ କରିବା ତଥା ତାହାର ପ୍ରଦୂଷଣକୁ ରୋକିବା ପାଇଁ ପ୍ରାଧିକରଣକୁ ଅଧିକାର ପ୍ରଦାନ କରାଯାଇଛି ।
	ପ୍ରଦୂଷଣ ନିୟନ୍ତ୍ରଣ ବୋର୍ଡ	ଜଙ୍ଗଲ ଓ ପରିବେଶ ବିଭାଗରେ ଅଧୀନରେ ଥାଇ ଏହା ଏକ ସ୍ୱାୟତ୍ତ ସଂସ୍ଥା ଭାବରେ କାର୍ଯ୍ୟ କରେ । ରାଜ୍ୟ ସ୍ତରରେ ମଧ୍ୟ ରାଜ୍ୟ ପ୍ରଦୂଷଣ ବୋର୍ଡମାନ ରହିଛି । ଏମାନେ ସାଧାରଣ ଭୂତଳ ଜଳର ପାରିବେଶିକ ଦିଗ ପ୍ରତି ନଜର ରଖନ୍ତି । ଅନ୍ୟ ପ୍ରାକୃତିକ ସମ୍ପଦ ସହିତ ଜଳ ପ୍ରଦୂଷଣକୁ ନିୟନ୍ତ୍ରଣ କରିବା ପାଇଁ ବିଭିନ୍ନ ପଦକ୍ଷପ ନେବା ବା ସେପରି ପଦକ୍ଷେପ ନେବା ପାଇଁ ସରକାରଙ୍କୁ ଉପଦେଶ ଦେବା ବ୍ୟତୀତ ଜଳ ପ୍ରଦୂଷଣ ସମ୍ପର୍କରେ ବିଭିନ୍ନ ତଥ୍ୟ ଓ ସୂଚନା ଲୋକଙ୍କ ପାଖରେ ପହଞ୍ଚାଇବା ଏହାର ଦାୟିତ୍ୱ ।
ରାଜ୍ୟ ସରକାର ବା ରାଜ୍ୟ ସରକାରଙ୍କ ଅଧୀନସ୍ଥ	ଜଳ ସମ୍ପଦ ବିଭାଗ	ପୂର୍ବର ଜଳସେଚନ ବିଭାଗକୁ ପରିବର୍ଦ୍ଧିତ କରି ଜଳସମ୍ପଦ ବିଭାଗରେ ପରିବର୍ତ୍ତିତ କରାଯାଇଛି । ରାଜ୍ୟର ସାମଗ୍ରିକ ଜଳସମ୍ପଦର ସଠିକ ଓ ସମନ୍ୱିତ ଯୋଜନା, ଉପଯୋଗ ଓ ସୁରକ୍ଷା କରିବା ଏହାର ପ୍ରମୁଖ ଦାୟିତ୍ୱ । କିନ୍ତୁ ଏବେ ମଧ୍ୟ ଏହି ବିଭାଗ ଜଳସେଚନ ବିଭାଗ ଭଳି କାର୍ଯ୍ୟକରୁଛି ବୋଲି ଅଭିଯୋଗ ହେଉଛି । ଏହି ବିଭାଗ ଅଧୀନରେ 'ଗ୍ରାଉଣ୍ଡୱାଟର ସର୍ଭେ ଆଣ୍ଡ ଇନ୍‌ଭେଷ୍ଟିଗେସନ' ନିର୍ଦ୍ଦେଶାଳୟ ରହିଛି । ଯାହା ରାଜ୍ୟରେ ଭୂତଳ ଜଳର ଆକଳନ ଓ ସର୍ବେକ୍ଷଣ କରିବା ସହିତ ତାହାର ଉଚିତ ଉପଯୋଗ ପାଇଁ ମାର୍ଗ ଦର୍ଶନ କରେ ।
	ଭୂତଳ ଜଳ ପ୍ରାଧିକରଣ	ରାଜ୍ୟ ସରକାର ବଡବଡ ବ୍ୟବହାରକାରୀଙ୍କୁ ଭୂତଳ ଜଳର ବ୍ୟବହାର ପାଇଁ କେନ୍ଦ୍ରୀୟ ଭୂତଳ ଜଳ ବୋର୍ଡଠାରୁ ସୁପାରିଶ ନ ମିଳିଲେ ରାଜ୍ୟ ସରକାର ସେହି ବ୍ୟବହାରକାରୀଙ୍କୁ ଜଳ ଆବଣ୍ଟନ କରିପାରିବ ନାହିଁ ।
ସ୍ଥାନୀୟ ସ୍ତର	ପଞ୍ଚାୟତ ବିଭାଗ (ଗ୍ରାମ ପଞ୍ଚାୟତ, ପଞ୍ଚାୟତ ସମିତି, ଜିଲ୍ଲା ପରିଷଦ)	ଭାରତର ସମ୍ବିଧାନର ୭୩ ଓ ୭୪ ତମ ସଂଶୋଧନ ପରେ ପଞ୍ଚାୟତମାନଙ୍କୁ ସ୍ଥାନୀୟ ପ୍ରାକୃତିକ ସମ୍ବଳର ପରିଚାଳନା ଭାର ଅର୍ପଣ କରାଯାଇଛି । ଭୂତଳ ଜଳ ମଧ୍ୟ ଏକ ପ୍ରାକୃତିକ ସମ୍ବଳ ବୋଲି ମାନ୍ୟବର ସୁପ୍ରିମ କୋର୍ଟ କହିସାରିଛନ୍ତି । କିନ୍ତୁ ଓଡିଶା ସମେତ ଅନେକ ରାଜ୍ୟରେ ପୂର୍ବରୁ ଥିବା ପଞ୍ଚାୟତ ସମ୍ବନ୍ଧିତ ଆଇନ୍ ଠିକ୍ ରୂପେ ସଂଶୋଧିତ ହୋଇନାହିଁ । ବର୍ତ୍ତମାନ ମଧ୍ୟ ପଞ୍ଚାୟତମାନଙ୍କ ହାତରେ ଭୂତଳ ଜଳ ଉପରେ ଶାସନ ବା ନିୟନ୍ତ୍ରଣର ସୁଯୋଗ ନାହିଁ କି ପଞ୍ଚାୟତ ମାନେ ସମ୍ବିଧାନର ଧାରା ଓ ପେସା ଭଳି ଆଇନ୍‌ରେ ପ୍ରଦାନ କରାଯାଇଥିବା ଅଧିକାରକୁ ପ୍ରୟୋଗ କରିବା ପାଇଁ ବିଶେଷ ଚେଷ୍ଟିତ ହୋଇ ନାହାନ୍ତି ।

ଟେବୁଲରେ ଦର୍ଶାଯାଇଥିବା ବିଭାଗ ବା ସଂସ୍ଥାଗୁଡିକ ମୁଖ୍ୟତଃ ଜଳର ପରିଚାଳନା ଓ ନିୟନ୍ତ୍ରଣ ପାଇଁ ଗଠିତ ବା ଦାୟିତ୍ୱବାନ । କିନ୍ତୁ ଉଭୟ କେନ୍ଦ୍ର ଓ ରାଜ୍ୟ ସରକାରଙ୍କ ସ୍ତରରେ ଅନେକ ବିଭାଗ ରହିଛି ଯେ ସାଧାରଣତଃ ଭୂତଳଜଳର ବ୍ୟବହାରକାରୀ । ବ୍ୟବହାର ବ୍ୟତୀତ ଅନ୍ୟ କିଛି ଚିନ୍ତା ସେମାନେ କରନ୍ତି ନାହିଁ । ସେହିଭଳି ବିଭାଗ ମଧ୍ୟରେ ପ୍ରମୁଖ ବିଭାଗଗୁଡିକ ହେଲା, କୃଷି, ଶିକ୍ଷା, ଖଣି, ପାନୀୟ ଜଳ ଓ ପରିମଳ, ଗ୍ରାମ୍ୟ ଉନ୍ନୟନ ଇତ୍ୟାଦି । ଅଧିକାଂଶ ସମୟରେ ସେମାନଙ୍କର ବ୍ୟବହାର ବା ଭୂତଳ ଜଳ ଯୋଜନା ସମ୍ବନ୍ଧରେ ଅନ୍ୟ ବିଭାଗକୁ କିଛି ଜଣା ନଥାଏ । ତେଣୁ ଭୂତଳ ଜଳ ଉତ୍ତୋଳନ ବା ପରିଚାଳନା ନେଇ ସମନ୍ୱିତ ଯୋଜନା ହୋଇପାରେ ନାହିଁ ।

✧

ଭୂତଳ ଜଳ ପୁନଃଭରଣର ମ୍ୟାଜିକ୍

ଡାଳିମ୍ବ ଚାଷୀଙ୍କୁ ମିଳିଛି ମେହନତିର ମିଠା ଫଳ

୧୮ ଏକର ଡାଳିମ୍ବ ଚାଷକୁ ଜଳସେଚନ କରାଇବା ପାଇଁ କେତୋଟି ବୋର୍‌ୱେଲ୍ ଦରକାର ବୋଲି ପଚରାଗଲେ ଆପଣ କେତେ ସଂଖ୍ୟା କହିବେ ୧, ୨, ୩, ୪ ନା ୮ । କିନ୍ତୁ ମହାରାଷ୍ଟ୍ରର ଜଣେ ଚାଷୀ ନିଜର ୫୦୦ଟି ଡାଳିମ୍ବ ଗଛକୁ ପାଣିଦେବା ପାଇଁ ୩୬ଟି ବୋର୍‌ୱେଲ୍ ଖୋଳି ସାରିଲେଣି । ଦରକାର ପଡ଼ିଲେ ଆହୁରି ଅଧିକ ବୋର୍‌ୱେଲ୍ ଖୋଳିବେ ବୋଲି ମଧ୍ୟ କହିସାରିଛନ୍ତି । ଡାଳିମ୍ବ ଫସଲରୁ ସେ ଯେଉଁ ଆୟ ପାଉଛନ୍ତି ତାର ଅଧା କେବଳ ଫସଲ ବଞ୍ଚାଇବାରେ ଖର୍ଚ୍ଚ ହେଉଛି । ଜଳ ଖର୍ଚ୍ଚ ମଧ୍ୟ ଚିନ୍ତାଜନକ । ଲାଭ ବାଣ୍ଟି ହୋଇଯାଉଛି ଜଳ ଖର୍ଚ୍ଚରେ । ହେଲେ ମଧ୍ୟ ୩୬ବର୍ଷ ବୟସ୍କ ବିଜ୍ଞାନରେ ସ୍ନାତକ ପଢ଼ିଥିବା ଏହି ଚାଷୀ ଜଣଙ୍କ ଭୂତଳ ଜଳ ବିଜ୍ଞାନ ଅପେକ୍ଷା ଡାଳିମ୍ବର ଲାଲ ମଞ୍ଜିର ପ୍ରେମରେ ପଡ଼ିଛନ୍ତି । ମହାରାଷ୍ଟ୍ର ବିଡ୍ ଜିଲ୍ଲା ଅଷ୍ଟି ବ୍ଲକ୍‌ର ତକଲସିମ୍ ଗ୍ରାମର ବାସିନ୍ଦା ଏହି ଚାଷୀ ବିଶ୍ୱମ୍ଭର ଜଗତାପ କ୍ଷେତସାରା ଏବେ ବୋର୍‌ୱେଲ୍ ଖୋଳିବାରେ ଲାଗିଛନ୍ତି । ସବୁଠାରୁ ଗୁରୁତ୍ୱପୂର୍ଣ୍ଣ କଥା ହେଲା ବିଡ୍ ଠାରୁ ମାତ୍ର ଦେଢ଼ ଶହ କିଲୋମିଟର ଦୂରରେ ଥିବା ଜଣେ ପ୍ରଗତିଶୀଳ ଚାଷୀ ଚିତ୍ତରଞ୍ଜନଙ୍କ ସଫଳତାରୁ ବିଶ୍ୱମ୍ଭର କିଛି ବି ଶିକ୍ଷା ନେବାକୁ ମନ ବଳାଇନାହାନ୍ତି । ପ୍ରାରମ୍ଭିକ ପର୍ଯ୍ୟାୟରେ ଚିତ୍ତରଂଜନ ମଧ୍ୟ ବିଶ୍ୱମ୍ଭରଙ୍କ ଭଳି ଦୁର୍ଦ୍ଦଶାକୁ ସାମନା କରିଥିଲେ । ବୋର୍‌ୱେଲ୍‌ରେ ପାଣି ନଉଠିବା ଜାଣିବା ପରେ ସେ ଆଉ ଗୋଟିଏ ଖୋଳିବା ଅପେକ୍ଷା ତାହା କିଭଳି କାର୍ଯ୍ୟକ୍ଷମ ହୋଇପାରିବ ସେ ଦିଗରେ ମନୋନିବେଶ କରିଥିଲେ ଓ ସଫଳ ବି ହେଲେ । ନିଜର ଅତୀତର ସଂଘର୍ଷ କଥା ମନେପକାଇ ଚିତ୍ତରଂଜନ କହନ୍ତି ମହାରାଷ୍ଟ୍ରର ବିଡ୍ ଜିଲ୍ଲା ଏକ ଜଳକ୍ଲିଷ୍ଟ ଅଞ୍ଚଳ । ଉର୍ବରମାଟି ଓ ଅନୁକୂଳ ଜଳବାୟୁ ଥିବାରୁ ଏହି ଅଞ୍ଚଳ ଡାଳିମ୍ବ ଚାଷ ପାଇଁ ସର୍ବୋତ୍କୃଷ୍ଟ । କିନ୍ତୁ ଜଳ ହୋଇଛି ଡ଼ାଳିମ୍ବ ଚାଷୀଙ୍କ ପାଇଁ କାଳ । ଏସବୁ କଥା ଜାଣି ମଧ୍ୟ ଡ଼ାଳିମ୍ବ ଚାଷ ପାଇଁ ୧୯୮୭ ମସିହାରେ ମୁଁ ଉଦ୍ୟମ ଆରମ୍ଭ କରିଥିଲି । ୧୯୮୮ ମସିହାରେ ଖୋଳିଥିଲି ଏକ ବୋର୍ ୱେଲ୍ । ଦୁଇବର୍ଷ କାର୍ଯ୍ୟକ୍ଷମ ହୋଇ ୧୯୯୦ ମସିହାରେ ଏଥିରୁ ଆଉ ଜଳ ବାହାରି ନଥିଲା । ସମସ୍ତଙ୍କୁ କହିଲି ଅନେକ ଯନ୍ତ୍ରୀ ବି ଦେଖିଲେ । ଭୂତଳ ଜଳ ସ୍ଥିତି ଭଲ ନଥିବା ଜଣାପଡ଼ିବା ପରେ ମୋ ମନଟା ମରିଯାଇଥିଲା । କିଛି ଦିନ ପରେ ସ୍ଥାନୀୟ ଅଞ୍ଚଳରେ କାର୍ଯ୍ୟରତ ଏକ ସ୍ୱେଚ୍ଛାସେବୀ ସଂଗଠନ 'ସଂକଳ୍ପ ରୁରାଲ ଡେଭ୍‌ଲପ୍‌ମେଣ୍ଟ୍ ସୋସାଇଟି' (ଏସ୍‌ଆର୍‌ଡିଏସ୍)ର କର୍ମକର୍ତ୍ତାମାନେ ମୋତେ ଭୂତଳ ଜଳର ପୁନଃଭରଣା

ସଂପର୍କରେ ବୁଝାଇଥିଲେ । ସେମାନଙ୍କ ପରାମର୍ଶ ଅନୁଯାୟୀ ୨୦ହଜାର ଟଙ୍କା ଖର୍ଚ୍ଚ କରି ଅଚଳ ବୋର୍‌ୱେଲ୍ ପାଖରେ ଏକ ରିଚାର୍ଯ ଷ୍ଟ୍ରାକ୍‌ଚର ନିର୍ମାଣ କଲି । ଦୁଇବର୍ଷ ଭିତରେ ଅଚଳ ବୋର୍‌ୱେଲ୍‌ଟି ପାଣି ଦେବାକୁ ସକ୍ଷମ ହେଲା । ମାଟି ତଳେ ସମୁଦ୍ର ପ୍ରାୟ ପାଣି ଅଛି ବୋଲି ମୋର ପୂର୍ବ ଧାରଣା ଥିଲା । ସେହିଦିନ ଠାରୁ ଜାଣିଲି ମାଟି ତଳେ ପାଣି ସୀମିତ । ଏହାକୁ ଦେଖିଚାହିଁ ଖର୍ଚ୍ଚ ନକଲେ ମୋ ପରି ଚାଷୀମାନେ ଫସଲ ଅମଳ କରିବା କାଠିକର ପାଠ ହୋଇଯିବ ।

ଏବେ ଚିତ୍ତରଂଜନ ଆଉ ୨ ଏକର ଜମିରେ ଆମ୍ବଚାଷ ଆରମ୍ଭ କରିଛନ୍ତି । ପାଖରେ ପଡ଼ିଆ ପ୍ରାୟ ପଡ଼ିଥିବା ଆଉ ୩.୫ ଏକର ଜମିରେ କଦଳୀ ଚାଷ ପାଇଁ ଯୋଜନା କରିଛନ୍ତି । କେବଳ ଫସଲ ପାଇଁ ନୁହେଁ ଭୂତଳ ଜଳର ପୁନଃ ଭରଣା ପାଇଁ ମଧ୍ୟ ସମ ପରିମାଣର ଯୋଜନା କରିଛନ୍ତି ଚିତ୍ତରଂଜନ । ବୋର୍‌ୱେଲ୍‌ର କିଛି ଦୂରରେ ସେ ଏକ ପୋଖରୀ ଖୋଳିଛନ୍ତି । ସେହି ପୋଖରୀରେ ବୋର୍‌ୱେଲ୍‌ର ବେସିଙ୍ଗ୍ ପାଇପ୍‌ର ବାହ୍ୟଭାଗ ସହ ନାଳ ଖୋଳି ସଂଯୋଗ କରିଛନ୍ତି । ତାଙ୍କର ପାଣି କଷ୍ଟ ଦୂର ହୋଇଛି ।

ବିଶ୍ୱମ୍ଭର ଏକଥା ଜାଣନ୍ତିନି ବୋଲି କହିହେବନି । କିନ୍ତୁ ତାଙ୍କର ଏବେ ବି ପାରମ୍ପରିକ ବିଶ୍ୱାସ ରହିଛି ଯେ ମାଟି ତଳେ ସବୁଠି ରହିଛି ଅସରନ୍ତି ପାଣି । କିନ୍ତୁ ତାଙ୍କର ଭାଗ୍ୟର ବିଡ଼ମ୍ବନା ଯେ ତାଙ୍କୁ କେବଳ ପାଣି ମିଳୁନି । ବିଶ୍ୱମ୍ଭରଙ୍କ ଏପରି ଧାରଣାର ପରିବର୍ତ୍ତନ ପାଇଁ ରାଜ୍ୟ ସରକାର ଯେଭଳି ସଚେତିତ କରାଇବା କଥା ତାହା କରୁନାହାନ୍ତି । ମାଟି ତଳର ପାଣି ପୁନଃଭରଣ ଏକ ବିଳମ୍ବିତ ପ୍ରକ୍ରିୟା ହୋଇଥିବାବେଳେ ଆହରଣ ଗୁଣିତକ ଭାବେ ବୃଦ୍ଧି ପାଉଥିବାରୁ ବିଶ୍ୱମ୍ଭରଙ୍କ ପରି ଚାଷୀମାନେ ବିପୁଳ ଅର୍ଥ ବ୍ୟୟ ସତ୍ତ୍ୱେ ବି ଜଳ ପାଇବାରୁ ବଞ୍ଚିତ ହେଉଥିବା କଥା ଦର୍ଶାନ୍ତି 'ସଂକଳ୍ପ ରୁରାଲ ଡେଭେଲପ୍‌ମେଣ୍ଟ୍ ସୋସାଇଟି'ର ସଂଯୋଜକ ନିଗମ ପାଲ୍ । ଚିତ୍ତରଂଜନଙ୍କ ଡ଼ାଳିମ୍ବ ଓ ଆମ୍ବ ଚାଷ କ୍ଷେତ ଆଜି ଆଖ ପାଖ କୃଷକଙ୍କ ପ୍ରଶିକ୍ଷଣ କେନ୍ଦ୍ର ହୋଇଛି । ବ୍ୟାଙ୍କ୍‌ରେ ଟଙ୍କା ସଞ୍ଚିଥିଲେ ଆମେ ଯେପରି ଉଠାଇପାରୁ ମାଟି ତଳେ ସେପରି ପାଣି ସାଇତି ଥିଲେ ଉଠାଇହେବ ବୋଲି ସେ କୃଷକମାନଙ୍କୁ ଏବେ ବୁଝାଇବାରେ ଲାଗିଛନ୍ତି । ଚିତ୍ତରଂଜନଙ୍କ କ୍ଷେତର ଡାଳିମ୍ବ ପରି ତାଙ୍କର କଥା ମଧ୍ୟ ସ୍ୱାଦିଷ୍ଟ ବୋଲି କହନ୍ତି ଜଣେ ପୁରୁଖା ଡାଳିମ୍ବ ଚାଷୀ ଜୟଶଙ୍କର । ଜୟଶଙ୍କର ନିକଟରେ ତାଙ୍କ କ୍ଷେତ ଭିତରେ ବର୍ଷାଜଳ ଅମଳର କେତୋଟି ନମୂନା ବିକଶିତ କରାଇଛନ୍ତି । ଚାଷୀମାନେ ତାଙ୍କ କ୍ଷେତକୁ ଆସନ୍ତୁ ଏବଂ ଶିକ୍ଷାଲାଭ କରନ୍ତୁ ବୋଲି କହିଛନ୍ତି ଜୟଶଙ୍କର ।

ଜୟଶଙ୍କର ଓ ଚିତ୍ତରଂଜନ ଗୋଟିଏ ରାତି ଭିତରେ ମାଟି ତଳର ପାଣିର ସ୍ଥିତିକୁ ବଦଳାଇ ଦେଇନାହାନ୍ତି । ଏଥିପାଇଁ ତାଙ୍କୁ ବର୍ଷ ବର୍ଷ ଧରି ମେହନତ କରିବାକୁ ପଡ଼ିଛି । ବର୍ଷା ଜଳକୁ ମାଟି ତଳେ କିଭଳି ସଂଚାରଣ କରାଯାଇପାରିବ ତା ପାଇଁ କିଛି ବ୍ୟୟ କରିବାକୁ ବି ପଡ଼ିଛି । ତେବେ ଯାଇ ସେମାନେ ମେହନତିର ମିଠା ଫଳ ପାଇଛନ୍ତି ।

✧

ଅସୀମ କୁମାର ମହାପାତ୍ର

ପ୍ରାଚୀନ ମନ୍ଦିର ଜଳାଶୟର ବିସ୍ମୟ

ଭୂତଳ ଜଳ ପୂନଃଭରଣା କରିବା ଦିଗରେ ହୋଇପାରିଛି ପ୍ରମୁଖ ସହାୟକ

ଭୁବନେଶ୍ୱରର ପ୍ରସିଦ୍ଧ ଲିଙ୍ଗରାଜ ମନ୍ଦିର ଠାରୁ ଅଧ କିଲୋମିଟର ଦୂରରେ ଥିବା କପିଳେଶ୍ୱର ମନ୍ଦିର ପରିସରର "ବାଙ୍ଗି" ବିଗତ ୨୦୦ ବର୍ଷରୁ ଊର୍ଦ୍ଧ୍ୱ ସମୟ ଧରି ଶୁଖି ନଥିବା ପୂଜକ ମାନେ କହନ୍ତି। ବାଙ୍ଗିର ଜଳରେ ମହାଦେବଙ୍କ ଜଳାଭିଷେକ ହେବା ସହ ଅନ୍ନ ପ୍ରସାଦ ପ୍ରସ୍ତୁତି ପାଇଁ ସାରବାର ହୋଇଥାଏ। ଦୈନିକ ଅନ୍ୟୁନ ୫୦୦୦ ଲିଟର ପାଣି ମନ୍ଦିରରେ ଶିବ ଲିଙ୍ଗଙ୍କ ଉପରେ ଢ଼ଳାଯାଏ। ଶ୍ରାବଣ ମାସରେ ଏହି ପରିମାଣ ଗୁଣିତକ ଭାବେ ବ୍ୟବହୃତ ହୋଇଥାଏ। ଶିବ ଲିଙ୍ଗ ଉପରେ ତଳା ଯାଉଥିବା ପାଣି ଓ କ୍ଷୀର ଏକ ପକ୍କା ନିର୍ଗମନ ନଳା ଦ୍ୱାରା ପ୍ରବାହିତ ହୋଇ ଏକ ସୋପ୍ ପିଟ୍‌ରେ ଜମା ହେବାର ବ୍ୟବସ୍ଥା ମଧ୍ୟ ମନ୍ଦିର ଭଳି ବହୁ ପ୍ରାଚୀନ। କପିଳେଶ୍ୱର ମନ୍ଦିର ପରିସରର ବର୍ଷା ଜଳଗୁଡ଼ିକ ଏକ ନିର୍ଦ୍ଦିଷ୍ଟ ରାସ୍ତାରେ ପାଦୁକା କୁଣ୍ଡ ଦେଇ ସୋକ୍ ପିଟରେ ଭୂମି ତଳକୁ ସଂଚାରିତ କରାଯିବାର ବ୍ୟବସ୍ଥା କାହିଁ କେଉଁ କାଳରୁ ରହିଛି । କୁଣ୍ଡା ପଥରରେ ମନ୍ଦିର ଚଟାଣ ଆଚ୍ଛାଦିତ ହୋଇଥିବାରୁ ଓ କ୍ରମଶଃ ଢ଼ାଲୁ ହୋଇ ନିର୍ମାଣ କରାଯାଇଥିବାରୁ ମନ୍ଦିର ପରିସରର ବିଭିନ୍ନ ଆଡୁ ବର୍ଷା ଜଳ ଏକାଠି ହୋଇ ଏକ ନିର୍ଦ୍ଦିଷ୍ଟ ନାଳ ଦେଇ ସୋକ୍ ପିଟ୍‌କୁ ଯାଏ। ମନ୍ଦିର ପରିସର ଭୂମି ପତନ ଠାରୁ ୩ରୁ ୬ଫୁଟ ଖାଲରେ ଥିବା ସତ୍ତ୍ୱେ ବି ପାଣି ଜମି ରହିନଥାଏ। ବର୍ଷା ଜଳ ଅମଳ ଓ ବ୍ୟବହୃତ ଜଳର ସଂଚୟ ପାଇଁ ମନ୍ଦିର ନିର୍ମାଣ ସମୟରୁ ହିଁ ପ୍ରଯତ୍ନ କରାଯାଇଛି, ଫଳରେ ମନ୍ଦିର ପରସରରେ ଥିବା ୩ଏକର ପରିମିତ ଜମିରେ ଖୋଳା ଯାଇଥିବା ପୁଷ୍କରିଣୀରେ ସଦା ଜଳପୂର୍ଣ୍ଣ ହୋଇ ରହୁଛି ବୋଲି ମନ୍ଦିରର ବରିଷ୍ଠ ସେବାୟତ ଗାଁର ଅଧାରୁ ଅଧିକ ଘରୋଇ କୂପ ଶୁଖିଯାଇଥିଲା। ଦୟା ୱେଷ୍ଟ, କେନାଲରେ ପାଣି ନଆସିବା ଦ୍ୱାରା ଆଖପାଖରେ ଥିବା ପୋଖରୀ ଗୁଡ଼ିକର ବି ସମଦଶା ହୋଇଥିଲା ହେଲେ ଆଶ୍ଚର୍ଯ୍ୟର କଥା କପିଳେଶ୍ୱର ବାଙ୍ଗି ଓ ମଣି କର୍ଣ୍ଣିକା ପୋଖରୀର ଜଳ ଉପରେ ଏହାର କୌଣସି ପ୍ରଭାବ ପଡ଼ିନଥିଲା କହନ୍ତି ସୁରେନ୍ଦ୍ର। କପିଳେଶ୍ୱର ପୋଖରୀ ଉପରେ ଏବେ ୫୦୦ ପରିବାର ଖରାଦିନେ ନର୍ଭର କରିଥାନ୍ତି। ପୋଖରୀ ହୁଡ଼ାର ଅଧଏକର ଜମିରେ ପୁଷ୍ପ ଉଦ୍ୟାନ କରାଯାଇ ଜଳ ମଡ଼ା ଯାଉଛି । ପୁରାଣ ବର୍ଣ୍ଣିତ ଏହି ପବିତ୍ର ମଣିକର୍ଣ୍ଣିକା ପୁଷ୍କରିଣୀ ନ ଶୁଖିବା ପଛରେ ମନ୍ଦିର ବର୍ଷାଜଳ ଅମଳର ପାରମ୍ପରିକ ବ୍ୟବସ୍ଥା ଏକ ପ୍ରମୁଖ କାରଣ ହୋଇପାରେ ବୋଲି ମତ ଦିଅନ୍ତି ଅର୍ବାନ୍ ରିସ୍କ ରିଡ୍‌କସନ ପ୍ରକଳ୍ପରେ କାର୍ଯ୍ୟରତ କିଛି ସ୍ୱେଚ୍ଛାସେବୀ।

କପିଳେଶ୍ୱର ମନ୍ଦିର ଭଳି ପବିତ୍ର ବିନ୍ଦୁ ସାଗର ଜଳାଶୟ ମଧ୍ୟ ଆଖପାଖର ଜଳଉତ୍ସ ଗୁଡ଼ିକୁ ଜୀବିତ

ରଖାଇପାରିଛି ବୋଲି ମତ ଦିଅନ୍ତି ସ୍ଥାନୀୟ ଗୌରୀନଗରର ଜଣେ ବର୍ଷିୟାନ ଅଧିବାସୀ ଶଙ୍କର ପ୍ରସାଦ ମିଶ୍ର। ୧୫ ଏକର ଜମିରେ ଖନନ କରାଯାଇଥିବା ଏହି ପବିତ୍ର ପୁଷ୍କରିଣୀ ୧୦୮ ତୀର୍ଥ ଜଳର ସଂଚୟରେ ହୋଇଥିଲା ବୋଲି ଶିବ ପୁରାଣ ଓ ଏକାମ୍ର ମହାତ୍ମ୍ୟରେ ଦର୍ଶାଯାଇଛି। ସେ ଯାହା ହେଉନା କାହିଁକି ବହୁ ଅତୀତରୁ ଏହି ପୁଷ୍କରିଣୀରେ ବର୍ଷାଜଳ ପ୍ରବେଶ, ସଂରକ୍ଷଣ ଓ ବଳକା ପାଣିର ନିଷ୍କାସନ ପାଇଁ ଉତ୍ତମ ବ୍ୟବସ୍ଥା ଥିଲା। ଦକ୍ଷିଣ-ପଶ୍ଚିମ କୋଣ ଦେଇ ବର୍ଷା ଓ ଝରଣା ଜଳ ବିନ୍ଦୁ ସାଗରରେ ପଡୁଥିବା ବେଳେ ଉତ୍ତର-ଦକ୍ଷିଣ କୋଣର ଏକ ନିର୍ଦ୍ଦିଷ୍ଟ ନାଳ ଦେଇ ଗଙ୍ଗୁଆ ନାଳରେ ମିଶୁଥିଲା। ଏକ ନିର୍ଦ୍ଦିଷ୍ଟ ପରିମାଣର ପାଣି ବିନ୍ଦୁ ସାଗରରେ ଠୁଳ ହୋଇ ରହୁଥିଲା। ବିନ୍ଦୁ ସାଗର ଜଳ ପତନ ସହ ସମାନରେ ଖୋଳା ଯାଉଥିବା କୂପଗୁଡ଼ିକ ଶୁଖୁନଥିବା ଅନେକ କୂପର ତଦାରଖରୁ ଆମର ପ୍ରତ୍ୟେକ୍ଷ ହୋଇଛି। ରଥ ସାହି, ଦାଣ୍ଡ ସାହି, କୋଟି ତୀର୍ଥ ସାହି ଓ ଗୌରୀ ନଗରର ଅନେକ ଖୋଲାକୂପ ବର୍ଷ ସାରା ଏହି କାରଣରୁ ଜଳ ପୂର୍ଣ୍ଣ ହୋଇ ରହୁଥିବା ଜଣାଯାଇଛି। ରଥସାହି, ଦାଣ୍ଡ ସାହି, କୋଟି ତୀର୍ଥ ସାହି ଓ ଗୌରୀ ନଗରର ଅନେକ ଖୋଲାକୂପ ବର୍ଷ ସାରା ଏହି କାରଣରୁ ଜଳପୂର୍ଣ୍ଣ ହୋଇ ରହୁଥିବା ଜଣାଯାଇଛି।

ବିନ୍ଦୁ ସାଗରର ଅନତୀ ଦୂରରେ ରହିଛି କେଦାରଗୌରୀ ମନ୍ଦିର। କେଦାର ଗୌରୀ ମନ୍ଦିର ପରିସରରେ ଥିବା ଜଳାଶୟ ବିଗତ ଅନେକ ବର୍ଷ ଧରି ଶୁଖୁନାହିଁ। ଆକାରରେ ଅତ୍ୟନ୍ତ କ୍ଷୁଦ୍ର ହେଲେ ବି (୨୫ ଡେସିମିଲି) ପାଣି ଶୁଖୁନଥିବାରୁ ପଙ୍କୋଦ୍ଧାର ଏବେ ଏକ ସମସ୍ୟା ହୋଇଛି। କେଦାରଗୌରୀ ଜଳାଶୟରୁ ଉଦ୍‌ବୃତ୍ତ ଜଳରେ ଆଖପାଖର କିଛି ଚାଷୀ ପନିପରିବା ଚାଷ ମଧ୍ୟ କରିଛନ୍ତି। କେଦାରଗୌରୀ ମନ୍ଦିରର ବର୍ଜ୍ୟଜଳ ମଧ୍ୟ ଅକାରଣରେ ନଷ୍ଟ ହେଉନାହିଁ। ଏହି ପାଣି ସବୁ ନିର୍ଦ୍ଦିଷ୍ଟ ନିର୍ମମଳ ଲାରେ ଯାଇ ଜଳାଶୟରେ ପଡୁଛି। ଜଳାଶୟ ଭର୍ତ୍ତି ହେବା ପରେ ଯାଇ ବାହାରକୁ ଯାଉଛି। କେଦାରଗୌରୀ ଆଖପାଖର ପରିବାରଗୁଡ଼ିକ ଓ ବହିରାଗତ ପର୍ଯ୍ୟଟନ ମାନେ ଏହି କୁଣ୍ଡରେ ସ୍ନାନ ଆଦି କରିଥାନ୍ତି। ମନ୍ଦିର ନିର୍ମାଣ ହେବା ଦିନ ଠାରୁ ମନ୍ଦିର ପରିସରରେ ଏଭଳି ଏକ ପୁଷ୍କରିଣୀ ଖନନ କରାଯାଇଛି। ଏବେ ଜଳାଶୟକୁ ଦୁଇ ଭାଗରେ ବିଭକ୍ତ କରାଯାଇ ଗୋଟିଏ ପାର୍ଶ୍ୱ ସ୍ନାନାଦି ସାରବାର ପାଇଁ ଓ ଅନ୍ୟ ଏକ ପାର୍ଶ୍ୱକୁ ମନ୍ଦିରର ପୂଜାର୍ଚ୍ଚନାରେ ବ୍ୟବହାର କରାଯିବା ଦିଗରେ ନିର୍ଗମନ ପଥ ଦେଇ ଭୂମି ତଳଗର୍ଭରେ ପ୍ରବେଶ କରୁଥିବାରୁ ଭୂତଳ ଜଳ ସଂଚାରଣରେ ସହାୟକ ହୋଇଥାଏ ବୋଲି ମନ୍ଦିରର ମୁଖ୍ୟ ପୂଜକଙ୍କ ସହ ଏକମତ ହୁଅନ୍ତି ଗବେଷକ ରମା ବଲ୍ଲଭ ମହାପାତ୍ର।

କେଦାରଗୌରୀ ମନ୍ଦିରକୁ ଲାଗି ରହିଛି ଆଉ ଏକ ପ୍ରାଚୀନ ମନ୍ଦିର ମୁକ୍ତେଶ୍ୱର ମନ୍ଦିର। ମୁକ୍ତେଶ୍ୱର ମନ୍ଦିର ବେଢ଼ାରେ ରହିଛି ମହାନ ମରୀଚି କୁଣ୍ଡ। ମରୀଚି କୁଣ୍ଡର ଜଳରେ ରହିଛି ଆଶ୍ଚର୍ଯ୍ୟ ଶକ୍ତି। ପ୍ରତିବର୍ଷ ଅଶୋକାଷ୍ଟମୀ ତିଥିରେ ଲିଙ୍ଗରାଜ ରକୁଣା ରଥଯାତ୍ରା ଆୟୋଜିତ ହୋଇଥାଏ। ଏହାର ଅବ୍ୟବହିତ ପୂର୍ବରୁ ହୁଏ ମରୀଚି କୁଣ୍ଡର ପାଣିର ନିଲାମ। ଏହି ପାଣି ସେବନ କଲେ ଅପୁତ୍ରିକ ଦମ୍ପତିଙ୍କ ସନ୍ତାନ ଜନ୍ମ ହେଉଥିବାର ବିଶ୍ୱାସ ଜନ ଶ୍ରୁତିରେ ରହିଛି। ମରିଚିକୁଣ୍ଡର ଆକାର ଅତ୍ୟନ୍ତ କ୍ଷୁଦ୍ର। ଏହାର ଜଳ ବର୍ଷ ସାରା କେହି ବ୍ୟବହୃତ କରିନଥାନ୍ତି। ପାଣିକୁ ସ୍ପର୍ଶ ସୁଦ୍ଧା କରିବା ମନା। ମରିଚି କୁଣ୍ଡର ଜଳକୁ ସେଇମିତି

ଛାଡ଼ି ଦିଆଯାଇଛି । ଜଳ ସଂରକ୍ଷଣ ଓ ଭୂତଳ ଜଳ ସଂଚାରଣର ପ୍ରକୃଷ୍ଟ ନମୁନା ଏହା ଠାରୁ ବା କ'ଣ ହୋଇପାରେ ବୋଲି ପ୍ରାଚୀନ ମନ୍ଦିର ଭାସ୍କର୍ଯ୍ୟ ଉପରେ ଗବେଷଣା କରୁଥିବା ଉମା ବଲ୍ଲଭ କହନ୍ତି ।

ରାଜଧାନୀ ଭୁବନେଶ୍ୱରରେ ଥିବା ବ୍ରହ୍ମେଶ୍ୱର ମନ୍ଦିର, ଲିଙ୍ଗରାଜ ମନ୍ଦିର ନିକଟରେ ଥିବା ପାପନାଶିନୀ ଜଳାଶୟ, କୋଟୀ ତିର୍ଥେଶ୍ୱର ଜଳାଶୟ, ଯମେଶ୍ୱର ଓ ସ୍ୱର୍ଣ୍ଣ ଜଳେଶ୍ୱର ମନ୍ଦିର ଜଳାଶୟଗୁଡ଼ିକ ମଧ୍ୟ ମନ୍ଦିରର ଆବଶ୍ୟକତା ପୂରଣ କରାଇବା ସହିତ ଭୂତଳ ଜଳ ସଂଚାରଣ ଦିଗରେ ପ୍ରମୁଖ ଭୂମିକା ନିର୍ବାହ କରିଥାନ୍ତି ।

ଭୁବନେଶ୍ୱର ଠାରୁ ଖୋର୍ଦ୍ଧା ଯିବା ପରେ ୫ନମ୍ବର ଜାତୀୟ ରାଜପଥ ଠାରୁ ମାତ୍ର ୩ କି.ମି. ପୂର୍ବକୁ ଯିବା ପରେ ପଡ଼େ ବରୁଣାଇ ପୀଠ । ବରୁଣାଇ ମନ୍ଦିର ଏକ ପାହାଡ଼ ଚୂଡ଼ାରେ ନିର୍ମିତ ହୋଇଛି । ପାହାଡ଼ରୁ ଝରି ଆସିଛି ଗୋଟିଏ ଛୋଟିଆ ଝରଣା । ଝରଣାର ଜଳକୁ ଦୁଇଟି ସିମେଣ୍ଟ କୁଣ୍ଡରେ ଆବଦ୍ଧ କରି ରଖାଯାଇଛି । ବିଗତ ଅନେକ ବର୍ଷ ଧରି କୁଣ୍ଡରେ ପାଣି ଶୁଖିଯିବାର ଦେଖାଯାଇନାହିଁ । କୁଣ୍ଡରେ ବର୍ଷ ସାରା ପାଣି ଜମି ରହିବା ଦ୍ୱାରା ଝରଣା ଶୁଖିଗଲେ ବି କୁଣ୍ଡ ଶୁଖେନାହିଁ । କୁଣ୍ଡରୁ ଝର ବାହାରି ଜଳ ଆବଶ୍ୟକତା ପୂର୍ଣ୍ଣ କରୁଥିବା କହନ୍ତି ଖୋର୍ଦ୍ଧାର ଜଣେ ସମାଜସେବୀ ପ୍ରବୀଣ ହରିଚନ୍ଦନ ।

ଗଞ୍ଜାମ-ଖୋର୍ଦ୍ଧା ସୀମାନ୍ତରେ ଥିବା ନାରାୟଣୀ ପୀଠରେ ମଧ୍ୟ ମନ୍ଦିର ଜଳାଶୟକୁ ନେଇ ଆଶ୍ଚର୍ଯ୍ୟ ପ୍ରକଟ କରିଥାନ୍ତି ଗବେଷକମାନେ । ନାରାୟଣୀ ମନ୍ଦିରର ଠିକ୍ ପଛପଟେ ରହିଥିବା ଏକ ଗର୍ତ୍ତା ସଦା ସର୍ବଦା ଜଳପୂର୍ଣ୍ଣ ହୋଇରହୁଛି । ସେହି ଗର୍ତ୍ତରୁ ମାଠିଆ/ଗରାରେ ପାଣି ଅଣାଯାଇ ମନ୍ଦିରର ପୂଜାର୍ଚ୍ଚନା ଓ ଅନ୍ନପ୍ରସାନ ପ୍ରସ୍ତୁତ କରାଯାଉଛି । ବର୍ଷ ବର୍ଷ ଧରି ଏହି ଜଳଭର୍ତ୍ତି ଗର୍ତ୍ତକୁ କେହି କେବେ ଶୁଖିଲା ପଡ଼ିବା ଦେଖିନାହାଁନ୍ତି । ଥରେ ଏହି ଗର୍ତ୍ତକୁ ସଫା କରି ଆବର୍ଜନା ବାହାର କରିଦେବାର ନିଷ୍ପତ୍ତି ନେଇଥିଲେ । ମନ୍ଦିର ପରିସରରେ ଏବେ ବର୍ଷର ଆଠମାସ ଆର୍ଦ୍ରତା ଲକ୍ଷ୍ୟ କରାଯାଉଛି । ମନ୍ଦିରର ଜଳକୁଣ୍ଡରୁ ନିଷ୍କାସିତ ନଳାରେ ପ୍ରବାହମାନ ଉଦ୍‌ବୃତ୍ତ ଜଳକୁ ତଳେ ଚାଷ କାର୍ଯ୍ୟରେ ବିନିଯୋଗ କରାଯାଉଛି । ଦେଢ଼ବର୍ଷ ତଳର ଏହି ଜଳ କୁଣ୍ଡ ଯୋଗୁଁ ଆଖପାଖର ଜଳଉତ୍ସଗୁଡ଼ିକ ଜୀବନ୍ତ ରହୁଥିବା ସାଧାରଣରେ କୁହାଯାଉଛି ।

ଦେବୀଙ୍କ ଜାଦୁ

ରାଜ୍ୟର ପାଖାପାଖି ୨୦୦ରୁ ଊର୍ଦ୍ଧ୍ୱ ଦେବୀମନ୍ଦିରରେ ଖନନ କରାଯାଇଥିବା ଜଳାଶୟଗୁଡ଼ିକ ଏବେ ମ୍ୟାଜିକ୍ ଭଳି ଫଳ ପ୍ରଦାନ କରାଉଛନ୍ତି । ହରିଶଙ୍କର ମନ୍ଦିର ସଂଲଗ୍ନ ଝରଣାର ଜଳକୁ ଅମଳ କରାଯାଇ ଚାଷକୁ ଜଳଯୋଗାଣ ନିଶ୍ଚିତତା କରାଯାଇଛି । ଚାରିପଟ ଲୁଣାପାଣି ମଝିରେ ପାହାଚ । ପାହାଚର ଛାତିକୁ ଚିରି ନାଳ କରାଯାଇଛି । ନାଳର ବର୍ଷାଜଳ ଗଡ଼ି ଆସି ଏକ ଜାଗାରେ ଜମା ହେଉଛି । ସେହି ନିକଟରେ ଏକ କୂପ ଖୋଳାଯାଇ ମଧୁର ଜଳ ବାହାର କରାଯାଉଛି । ଯାଗାଟି ହେଉଚି ଚିଲିକା ହ୍ରଦ ମଧ୍ୟସ୍ଥ ମା' କାଳିଜାଇଙ୍କ ପୀଠ । ପୀଠକୁ ଆସୁଥିବା ପର୍ଯ୍ୟଟକମାନେ ଏହି କୂପର ମିଠା ଜଳକୁ ଦେବୀଙ୍କ ଯାଦୁକରୀ ଶକ୍ତିର ମହତ୍ୱ ବୋଲି ମାନନ୍ତି । ବର୍ଷସାରା ଏଠାରୁ ମିଠା ପାଣି ପଛରେ ବର୍ଷାଜଳ ସଞ୍ଚୟର ପ୍ରତିଫଳ ବୋଲି ଖୁବ୍ କମ୍ ଲୋକ ଜାଣନ୍ତି ।

ରାଜସ୍ଥାନର ମନ୍ଦିର ଗୁଡ଼ିକର ବ୍ୟବହୃତ ଜଳକୁ ଭୂତଳ ଜଳ ସଂରଚଣରେ ସହାୟତା ପାଇଁ ବ୍ୟବସ୍ଥା କରି ଜଣେ ଜ୍ୟୋତିଷ ପୁରୁଷୋତ୍ତମ ଗୌର ସାରାଦେଶରେ ଏକ ସ୍ୱତନ୍ତ୍ର ପରିଚୟ ପାଇପାରିଛନ୍ତି । ଜୟପୁରର ମନ୍ଦିର ଗୁଡ଼ିକରେ ଏଭଳି ବ୍ୟବସ୍ଥା ଦ୍ୱାରା ୪୫ ମିଲିୟନ ଲିଟର ଜଳର ଯଥାର୍ଥ୍ୟ ସଂରକ୍ଷଣ ହୋଇପାରିଥିବାରୁ ସାରା ଦେଶର ୩୦୦୦ ମନ୍ଦିରରେ ଏଭଳି ବ୍ୟବସ୍ଥା କରିବାକୁ ସେ ସଂକଳ୍ପବଦ୍ଧ ହୋଇଛନ୍ତି ।

୪୧ ବର୍ଷୀୟ ପୁରୁଷୋତ୍ତମ ନିଜ ଅଭିଜ୍ଞତା ଓ ଅନଭୂତିକୁ ଶୁଣାଇ କହିଛନ୍ତି ଯେ, ଥରେ ସ୍ଥାନୀୟ ଏକ ମନ୍ଦିରରେ ଏକ ବଡ଼ ପୂଜାର ଆୟୋଜନ ହେଉଥିଲା । ପୂଜା ପରେ ମୁଁ ଯେତେବେଳେ ବାହାରକୁ ଆସିଲି ସେତେବେଳେ ମୋର ପୂରା ପାଦ କ୍ଷୀର ଓ ଜଳରେ ବୁଡ଼ିଗଲା । ଏହା ଠାକୁରଙ୍କ ପ୍ରତି ଅପମାନ ବୋଲି ମୋର ମନେ ହେଲା । ମନ୍ଦିର ଜଳାଭିଷେକ ସମୟରେ ଜଳ ଓ କ୍ଷୀର କିଭଳି ମନ୍ଦିର ପରିସରକୁ କାଦୁଅ ନକରି ଭୂତଳକୁ ପ୍ରବେଶ କରିବ ତାର ଉପାୟମାନ ଚିନ୍ତା କରି । ମନ୍ଦିର ଆଖପାଖର ଲୋକଙ୍କୁ ଏ ବିଷୟରେ କହିଲି । ଭକ୍ତମାନେ ଏଥିରେ ସହାୟତା କରିବାକୁ ଆଗେଇ ଆସିଲେ କ୍ଷୀର ଓ ଜଳ ପାଇଁ ମନ୍ଦିରରେ ଦୁଇଟି ପୃଥକ୍ ଗର୍ତ୍ତ ଖୋଳାଗଲା । ଉପଯୁକ୍ତ ସ୍ଥାନ ପୂର୍ବରୁ ନିରୂପିତ ହୋଇଥିଲା । ପ୍ରଥମଥର ଏସବୁ କାମ ପାଇଁ ୩୦୦୦ ଟଙ୍କା ଖର୍ଚ୍ଚ ହେଲା, କହିଥିଲେ ସୁରେନ୍ଦ୍ର । ବିରଷ୍ଠ ବିଜେଡ଼ି କର୍ମୀ ଶୈଳେନ୍ଦ୍ର ଗୋଶୀ ଏ କାମରେ ଗୌରଙ୍କୁ ସହାୟତା କରିଥିଲେ । ମନ୍ଦିରକୁ ମନ୍ଦିର ବୁଲି ସେମାନେ ସଚେତନତା କରାଉଥିଲେ । ରାଜ୍ୟ ସରକାର ପ୍ରତି ମନ୍ଦିରରେ ଜଳ ଅମଳ ପ୍ରକଳ୍ପ ପାଇଁ ଆବଶ୍ୟକୀୟ ବ୍ୟୟ ବରାଦ କରିବା ପାଇଁ ସେମାନେ ଚାପ ମଧ୍ୟ ସୃଷ୍ଟି କରିଥିଲେ । ସୁରେଶ ମିଶ୍ର ନାୟକ ଜନୈକ ସ୍ୱେଚ୍ଛାସେବୀ ମଧ୍ୟ ଏ ଅଭିଯାନରେ ଜଡ଼ିତ ହୋଇଥିଲେ । ଶ୍ରାବଣ ମାସରେ ଗୋଟିଏ ଗୋଟିଏ ଶୈବ ପୀଠରେ ଅତିକମ୍‌ରେ ୧୦୦୦ କଳସ ଜଳ ଅପଚୟ ହେବା ସହ ମନ୍ଦିର ପରିସର ପ୍ରଦୂଷିତ ହେଉଥିବାରୁ ସେମାନେ ମନ୍ଦିରର ବର୍ଜ୍ୟ ଜଳକୁ ଏକ ନିର୍ଦ୍ଦିଷ୍ଟ ଗର୍ତ୍ତରେ ପ୍ରବେଶ ପାଇଁ ଭିତ୍ତିଭୂମି ନିର୍ମାଣ କରାଇଥିଲେ । ଗୋଟିଏ ବର୍ଷ ମଧ୍ୟରେ ରାଜସ୍ଥାନର ୩୫୦ ମନ୍ଦିରରେ ଏଭଳି ପ୍ରକଳ୍ପ ଜନଗଣଙ୍କ ଅନୁଦାନ ଦ୍ୱାରା ସମ୍ଭବ ହୋଇପାରିଲା । ଏକ ମନ୍ଦିର ନିକଟରେ ରହୁଥିବା ଅନୁପଦୀପ ଠୁକ୍ରାଲ କହନ୍ତି ଶିବମନ୍ଦିରରେ ଜଳ ଅମଳ ପ୍ରକଳ୍ପ ହେବାପରେ ରାସ୍ତା ଆଉ ବର୍ଦ୍ଧମାନ୍ତ ହେଉନାହିଁ ବରଂ ମନ୍ଦିର ପରିସରରୁ ସହଜରେ ଭୂତଳ ଜଳ ମିଳିପାରୁଛି ।

ମନ୍ଦିରରୁ ଶିକ୍ଷା

ଦିନକୁ ଦିନ ଭୂତଳ ଜଳ ସାରଣୀ ନିମ୍ନଗାମୀ ହେବାରେ ଲାଗିଛି । ପିଇବା ପାଣି ପାଇଁ ଲୋକଙ୍କୁ ବହୁତ ହିନସ୍ତା ହେବାକୁ ପଡୁଥିବା ବେଳେ ଦେଶର ଶିବାଳୟ ଗୁଡ଼ିକରେ ଲକ୍ଷ ଲକ୍ଷ ଲିଟର ଜଳକୁ ଶିବ ସନ୍ତୁଷ୍ଟି ପାଇଁ ଅପଚୟ କରାଯାଉଥିବା ଚିନ୍ତା ବି ଘାରିଥିଲା । ପଞ୍ଜାବର ଆଉ ଜଣେ ସାଂସଦଙ୍କୁ ବିଜେପିର ରାଜ୍ୟ ସଭା ସଂସଦ ଅଭିନାଶ ରାୟଖାନ୍ନା ମତ ଦେଇଥିଲେ ଯେ, ଶିବାଳୟର ଏହି ଜଳଗୁଡ଼ିକ ଅକାରଣରେ ନଷ୍ଟ ହେବାକୁ ଯେପରି ଦିଆନଯାଏ । ଶିବାଳୟ ପରିସରରେ ଜଳ ଅମଳ ପ୍ରଣାଳୀର ବ୍ୟବସ୍ଥା କରିବାକୁ ସେ ଗୁରୁତ୍ୱ ଦେଇଥିଲେ । ସ୍ୱାମୀ ଭଗବାନ ଦାସଙ୍କ ହୋସିଆରପୁର ଶାହୀଦାନ ଠାରେ ଥିବା ଶିବ ମନ୍ଦିରରେ ପ୍ରଥମ ଜଳ ଅମଳ ପ୍ରକଳ୍ପ କାମ ଆରମ୍ଭ କରାଯାଇଥିଲା । ସ୍ୱାମୀ ମୋହନ ଗିରିଙ୍କ ଉଦ୍ୟମରେ ନିର୍ମିତ ନୁରପୁର ଦେବୀ ଶିବ ମନ୍ଦିରରେ ମଧ୍ୟ ଅନୁରୂପ ଏକ ପ୍ରକଳ୍ପ କରାଯାଇଥିଲା ଧର୍ମୀୟ ଉଦ୍ଦେଶ୍ୟରେ ଜଳ ବ୍ୟବହାର ଓ ଚାହିଦା କିଭଳି ପୂରଣ ହୋଇପାରିବ ସେ ଆଭିମୁଖ୍ୟ ଥିଲା । ଚାନୋଲି ଶିବ ମନ୍ଦିରରେ ଭୂତଳ ଜଳ ସଂଚାରଣ ପ୍ରକଳ୍ପ ନିର୍ମାଣ ଦିଗରେ ଭକ୍ତ ଭାବେ ସହଯୋଗ ପାଇଁ ଆଗେ ଆସିଥିଲେ ପ୍ରତିଟି ପର୍ବ ପର୍ବାଣୀ ଯାତ୍ରା ବେଳେ ଦଳର ଅପଚୟ କିଭଳି ନହେବ ସେ ଦିନ ପ୍ରତି ଏବେ ମନ୍ଦିର ପରିଚାଳନା କମିଟି ଆବଶ୍ୟକୀୟ ଧ୍ୟାନ ଦେବାକୁ ଆରମ୍ଭ କରିଛି । ମୋ ପିତାଙ୍କ

ପରଲୋକ ପରେ ଶେଷ ଶୁଦ୍ଧିକ୍ରିୟା ସମୟରେ ବ୍ରାହ୍ମଣ ମୋତେ ୩୬୫ କଳସର ଜଳ ବୃକ୍ଷଙ୍କୁ ଦାନ ପାଇଁ ପରାମର୍ଶ ଦେଇଥିଲେ । ଏବେ ବ୍ରାହ୍ମଣ ଓ ପୁରୋହିତମାନେ ମଧ୍ୟ ଜଳର ବ୍ୟବହାର ଉପରେ ସଚେତନ ହୋଇ ପାରିଥିବା ଦର୍ଶାନ୍ତି ଅଶ୍ୱିନୀ କୁମାର ନାମକ ସ୍ଥାନୀୟ ଜଣେ ଯୁବକ ।

ଗୋଆରେ ଏବେ ୨୦୦ରୁ ଅଧିକ ପବିତ୍ର ପୁଷ୍କରଣୀ ରହିଛି ଧର୍ମୀୟ କାର୍ଯ୍ୟ ଓ ଜଳସେଚନ ପାଇଁ ପୂର୍ବପୁରୁଷମାନେ ଏଭଳି ପୁଷ୍କରିଣୀ ଖୋଳା ଯାଇଥିବାର ନଜିର ରହିଛି । ସାୟାମନ ଡଙ୍ଗରରେ ଥିବା ପ୍ରସିଦ୍ଧି ଲକ୍ଷ୍ମୀନରସିଂହ ମନ୍ଦିର ପରିସରରେ ଥିବା ଜଳାଶୟରେ ଭକ୍ତମାନେ ଦେବଦେବୀଙ୍କ ନାବକେଳୀ ଦେଖିଥାନ୍ତି । ଭେଲିଙ୍ଗ ସ୍ଥିତ ଏହି ପ୍ରସିଦ୍ଧ ଲକ୍ଷ୍ମୀ ନରସିଂହ ମନ୍ଦିର ପରିଚାଳନା କମିଟିର ସଭାପତି ରାଜୁ ନାଏକ କହନ୍ତି ଆମେ ବିଗତ ୪୦୦ ବର୍ଷ ଧରି ପବିତ୍ର ଜଳାଶୟର ସୁରକ୍ଷା ଓ ସଂରକ୍ଷଣ କରିଆସୁଛୁ । ପ୍ରତିବଦଳରେ ଏହି ପୁଷ୍କରିଣୀ ଜଳର ସମସ୍ତ ଆବଶ୍ୟକତା ପୁରା କରି ଦେଉଛି ।

ଓଡ଼ିଶା, ରାଜସ୍ଥାନ, ପଞ୍ଜାବ କି ଗୋଆରେ କେବଳ ନୁହଁ ସାରା ଦେଶରେ ଆଜି ପାଣି ପାଇଁ କିଛି ଲୋକ ପଣ କରିଛନ୍ତି । ଆଗାମୀ ବଂଶଧରମାନଙ୍କ ଜୀବନର ମହତ୍ତ୍ୱ ରଖୁଥିବା ଜଳର ସଂକ୍ଷଣ କରିବା ଦିଗରେ ମନ୍ଦିର ଜଳାଶୟ ଗୁଡ଼ିକରୁ ଶିକ୍ଷା ନେଇ ଆମକୁ ଅବଶିଷ୍ଟ ମନ୍ଦିର ଓ ଅନ୍ୟାନ୍ୟ ଯାଗା ଗୁଡ଼ିକରେ ଭୂତଳ ଜଳ ସଂଚାରଣର ଭିତ୍ତିଭୂମି କରିବାକୁ ହିଁ ହେବ । ମାଟି ତଳେ ସାଇତା ହୋଇ ରହିଲେ ହିଁ ଉପରେ ଆମର ଶସ୍ୟ ସମ୍ଭାର ସୁରକ୍ଷିତ ରହିବ । ପ୍ରାଚୀନ ମନ୍ଦିର ବିଶେଷ କରି ବୌଦ୍ଧ ସ୍ତୁପ ଗୁଡ଼ିକରୁ ଏ ବିଷୟରେ ଆମକୁ ଅନେକ କିଛି ଶିକ୍ଷା ଗ୍ରହଣ କରିବା ଆବଶ୍ୟକ ।

✧

ଶୋଷା ଚାଲିଛି ମାଟି ତଳର ପାଣି

ଯୁକ୍ତରାଷ୍ଟ୍ର ଆମେରିକାରେ ଖଣି, ଶିଳ୍ପ ଓ ପଶୁପାଳନ ପାଇଁ ଭୂତଳ ଜଳର ହେଉଛି ମାତ୍ରାଧିକ ଆହରଣ

ଟେକ୍ସାସ୍, କାର୍ଲିଫର୍ଣ୍ଣିଆ ଓ ଫ୍ଲୋରିଡାରେ ଭୂତଳ ଜଳ ଆହରଣ ବଢ଼ି ବଢ଼ି ଚାଲିଛି । ୨୦୦୫ ମସିହାରେ ମୋଟ ଜଳ ଉତ୍ତୋଳନର ୨୦ ପ୍ରତିଶତ ଭୂତଳ ଜଳ ଉତ୍ସରୁ ସଂଗ୍ରହ ହେଉଥିବା ବେଳେ ୨୦୧୪ରେ ଏହି ପରିମାଣ ୩୫ ପ୍ରତିଶତ ପାଖାପାଖି ପହଞ୍ଚିସାରିଛି । ସବୁଠୁ କମ୍ ଭୂତଳ ଜଳ ଆହରଣ ହେଉଥିବା ମିସିସିପି, ଆରିଜୋନା ଓ ହାୱାଲିରେ ମଧ୍ୟ ଭୂତଳ ଜଳର ମାତ୍ରାଧିକ ଆହରଣ ସ୍ଥାନୀୟ ଅଞ୍ଚଳରେ ସମସ୍ୟା ସୃଷ୍ଟି କରିଛି । ସବୁଠାରୁ ଉଦ୍‌ବେଗଜନକ କଥା ହେଲା ବିଗତ ୧୦ ବର୍ଷ ମଧ୍ୟରେ ପ୍ରକୃତିର ଏହି ସୀମିତ ସମ୍ବଳର ଘୋର ନୀତିଗତ ଅପଚୟ ବଢ଼ିଚାଲିଚି । ୨୦୦୫ ମସିହାରେ ଯୁକ୍ତରାଷ୍ଟ୍ର ଆମେରିକାରେ ସାଧାରଣ ଜଳଯୋଗାଣ ପାଇଁ ମୋଟ ୬୭ ପ୍ରତିଶତ ଭୂପୃଷ୍ଠ ଉତ୍ସରୁ ବ୍ୟବହାର ହେଉଥିବା ବେଳେ ୩୩ ପ୍ରତିଶତ ଭୂତଳ ଉତ୍ସରୁ ବ୍ୟବହାର ହେଉଥିଲା । ଘରୋଇ ବ୍ୟବହାର ପାଇଁ ୯୮ ପ୍ରତିଶତ ଭୂତଳ ଜଳର ବ୍ୟବହାର ଥିଲା । ସେହିପରି ଜଳସେଚନ ପାଇଁ ୪୨ ପ୍ରତିଶତ ଭୂତଳ ଜଳର ବ୍ୟବହାର କରାଯାଉଥିବା ବେଳେ ୫୮ ପ୍ରତିଶତ ଭୂପୃଷ୍ଠ ଜଳର ବ୍ୟବହାର କରାଯାଉଥିଲା । ସର୍ବାଧିକ ଭୂତଳ ଜଳର ବ୍ୟବହାର ଖଣି ଓ ପଶୁପାଳନ ଦିଗରେ ବିନିଯୋଗ ହେଉଥିବା ଏକ ରିପୋର୍ଟରୁ ଜଣାଯାଇଛି । ୨୦୧୪ରେ ଏହି ସ୍ଥିତିରେ ପରିବର୍ତ୍ତନ ଘଟି ଶିଳ୍ପରେ ଭୂତଳ ଜଳର ବ୍ୟବହାର ୩୦ ପ୍ରତିଶତ ପର୍ଯ୍ୟନ୍ତ ବଢ଼ିଛି, ଯାହାକି ୨୦୦୫ରେ ମାତ୍ର ୧୭ପ୍ରତିଶତ ଥିଲା । ଯୁକ୍ତରାଷ୍ଟ୍ର ଆମେରିକାରେ ଦିନକୁ ଦିନ ଖଣି, ଶିଳ୍ପ, ପଶୁପାଳନ, ଜଳସେଚନ ଓ ଘରୋଇ ବ୍ୟବହାର ଆଦି ସବୁ ଗୁରୁତ୍ୱପୂର୍ଣ୍ଣ ବ୍ୟବହାର ପାଇଁ ଭୂତଳ ଜଳ ଉପରେ ପ୍ରାଧାନ୍ୟ ଦିଆଯାଉଛି । ଚାଷ, ଶିଳ୍ପ, ବ୍ୟବସାୟ, କୋଠା ନିର୍ମାଣ ଓ ସନ୍ତରଣ କ୍ରୀଡ଼ା ପାଇଁ ଭୂତଳ ଜଳ ଉପରେ ଯେଭଳି ନିର୍ଭରଶୀଳତା ବଢ଼ିଛି, ସେଥିରେ ଅଙ୍କୁଶ ଲଗା ନ ଗଲେ ଓ ଭୂତଳ ଜଳ ଆହରଣକୁ ନିୟନ୍ତ୍ରଣ କରାନଗଲେ ଆମେରିକାର ଶୋଷ ବଢ଼ିବ, ଏହା ନିଃସନ୍ଦେହ ।

http://water.usgs.gov/edu/wugw.html

✍ **କମଳାକାନ୍ତ ରଥ**

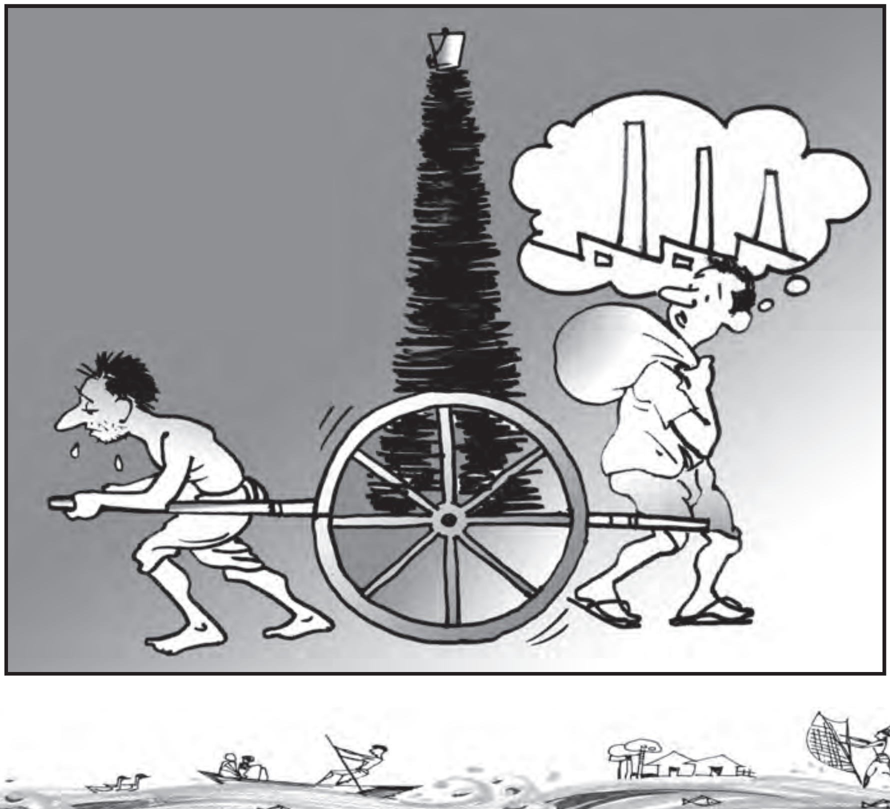

ମାଟି ତଳ ପାଣି ନୁହେଁ ସେ ଅସୀମ
ଏହା ଯେ ଆମର ଭ୍ରମ
ସରି ସରି ଯାଏ ଭୂଗର୍ଭ ଭଣ୍ଡାର
ତୃଷା ନ ମେଣ୍ଟିବ ଆମ ।
ସରକାର କାହିଁ ଏତେ ବିତସ୍ପୃହ
ଭୂଗର୍ଭ ପାଣିକୁ ନେଇ
ବେଳ ଥାଉଁ ଯଦି ବନ୍ଧ ନବାନ୍ଧିବା
ଥକିଯିବା ଧାଇଁ ଧାଇଁ ।
ଭୂତଳ ଜଳର ଉଠାଣ ପାଇଁକି
ଆଇନ ଦର୍କାର ଅଛି
ଗାଁ ବା ସହର କମ୍ପାନୀ ଲୋକଙ୍କୁ
ଲଗାମ ଲଗାଅ ବାଛି ।
ଭୂତଳ ଜଳର ଭରଣା ପାଇଁକି
କେତେ ଯେ ଅଛି ଉପାୟ
ବର୍ଷା ଜଳ ଯଦି ସାଇତି ପାରିବା
ହୋଇବ ଯେ ଏହା ଶ୍ରେୟ ।

ରାମକୃଷ୍ଣ ମହାରଣା

ଗ୍ରୀଷ୍ମ ଋତୁ ଆସିଲେ ପାଣି ପାଇଁ ପଡ଼େ ହାହାକାର । ଋତୁ ପରିବର୍ତ୍ତନ ହେଲାକ୍ଷଣି ଆମେ ସେସବୁ ଭୁଲିଯାଇଥାଉ । ସରକାର ହୁଅନ୍ତୁ ବା ସାଧାରଣ ଲୋକ, ଖବରକାଗଜ ବା ସମାଜର କଥାକଥିତ ବୁଦ୍ଧିଜୀବି କାହାର ଏଥିପ୍ରତି ନିଘା ରହେନି । ଭୁଲରୁ ଆମେ ଶିଖିବାକୁ ଚାହୁଁନୁ । ବିକାଶ ନାମରେ ଆମେ ପରିବେଶକୁ ବିଲୟ ଆଡ଼କୁ ଟାଣି ନେଉଛେ । ଯୋଉ କୂଅରେ ହାତ ବଢ଼େଇ ପାଣି ଆଣୁଥିଲେ ସେଇଠି ଏବେ ତିରିଶି ଫୁଟର ଦଉଡ଼ିର ଆବଶ୍ୟକତା ପଡୁଛି । ଖରାଦିନ ପୂର୍ବରୁ ପୋଖରୀ ଗାଡ଼ିଆ ସବୁ ଶୁଖିଯାଉଛି । ନଈ ନାଳ କଥା ନ କହିଲେ ଭଲ । ଆଜିକାଲି ସବୁ ଗାଁରେ କଂକ୍ରିଟ ରୋଡ଼ ଓ ସିମେଣ୍ଟ ଡ୍ରେନ୍ । ବର୍ଷାଜଳକୁ ଆମେ ଡ୍ରେନ୍ ଦେଇ ବାହାରକୁ ଛାଡ଼ିଦେଉଚେ । ଯେଉଁଥିପାଇଁ ଭୂଗର୍ଭ ପଡୁଛି ଶୁଖିଲା । ବୃଷ୍ଟି ଜଳ ଦୃଷ୍ଟିରୁ ଅତ୍ୟନ୍ତ ସମ୍ପନ୍ନ ଥିବା ଆମ ରାଜ୍ୟରେ ମୁନ୍ଦାଏ ପାଣି ପାଇଁ ଅନେକଙ୍କୁ ସଂଘର୍ଷ କରିବାକୁ ପଡୁଛି । ରାଜ୍ୟର କେତେକ ଅଞ୍ଚଳରେ ଟ୍ରେନ୍ ଯୋଗେ ପିଇବା ପାଣି ଯୋଗାଇବାକୁ ପଡୁଛି । ଏତ ଗାଁ ଗାଉଁଲିଙ୍କ କଥା । ସହରର ସମସ୍ୟା ତ ଆହୁରି ଉତ୍କଟ । ଯୁଆଡ଼େ ଦେଖିବ ନଭଶ୍ଚୁମ୍ବୀ ଅଟ୍ଟାଳିକା । ସରକାର ବି ସମସ୍ତଙ୍କୁ ସବୁ ଜାଗାରେ ଘର ତିଆରି କରିବାକୁ ସ୍ୱୀକୃତି ଦେଇ ଜଳକଷ୍ଟକୁ ଦ୍ୱିଗୁଣିତ କରିଛନ୍ତି । ଜଳଧାରଣ ଅଞ୍ଚଳ ଏବେ ଆବର୍ଜନା କୁଣ୍ଡ ପାଲଟିଛି । କୋଉଠି ଏହା ଉପରେ ବଡ଼ ବଡ଼ ଆପାର୍ଟମେଣ୍ଟ ଠିଆ ହେଲାଣି ତ କୋଉଠି ପୋଖରୀକୁ ପୋତି ଖେଳ ପଡ଼ିଆ ବା ପାର୍କ ହେଲାଣି । ଭୂଗର୍ଭକୁ ଜଳ ପ୍ରବେଶ କରିବ କିପରି ? ସମସ୍ୟା ଯାହା ହେଉନା କାହିଁକି, ସମୟ ଆସିଛି ଏସବୁକୁ ବିଚାର କରିବାକୁ । ବର୍ଷାଜଳ ଅମଳ ପଦ୍ଧତି ଏ ସମସ୍ୟାର ଏକ ଛୋଟ ପ୍ରୟାସ । ସରକାର ଏଥିପାଇଁ ଘର ମାଲିକମାନଙ୍କ ପାଇଁ 'ଛାତ ଉପର ବର୍ଷାଜଳ ଅମଳ' ପ୍ରକଳ୍ପ ମାଧ୍ୟମରେ ରିହାତି ଯୋଗାଉଥିବା ବେଳେ ଏଥିପ୍ରତି ଯେପରି ଉତ୍ସାହ ବଢ଼ିବା କଥା ତାହା ସାଧାରଣରେ ଦେଖାଯାଉ ନାହିଁ । ଭୂତଳ ଜଳ ଉତ୍ତୋଳନ ଉପରେ କଟକଣା କରାଯିବାର ଆବଶ୍ୟକତା ରହିଛି । ସରକାରଙ୍କ ପେଡ଼ି ଭିତରେ ଲୁଚି ରହିଥିବା ବ୍ୟବସ୍ଥିତ ଆଇନ କିପରି କାର୍ଯ୍ୟକ୍ଷମ ହୋଇପାରିବ ସେଥିପ୍ରତି ସମସ୍ତଙ୍କ ନଜର ।

✧

ରାମକୃଷ୍ଣ ମହାରଣା